RACK RETRÔ METAL ALASCA

DIMENSÕES DO PRODUTO / DIMENSIONS PRODUCT LxAxP - 1620X607X403 MM

CAPACIDADE TV 49"

ATENÇÃO
ESTE PRODUTO NÃO PODE SER ARRASTADO

OBS: TODAS AS PEÇAS SÃO NUMERADAS.

EX: 1915X-X 01 (nº da peça)

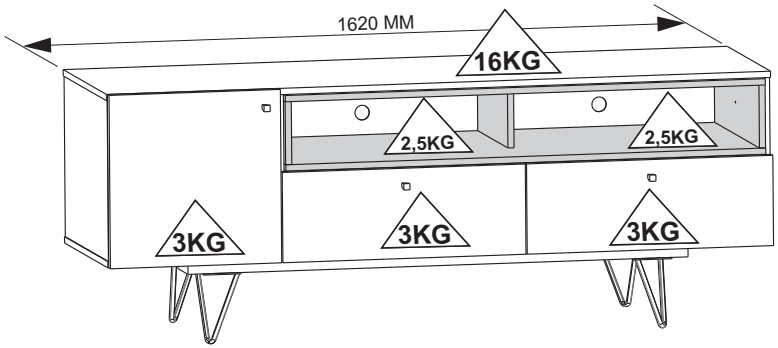

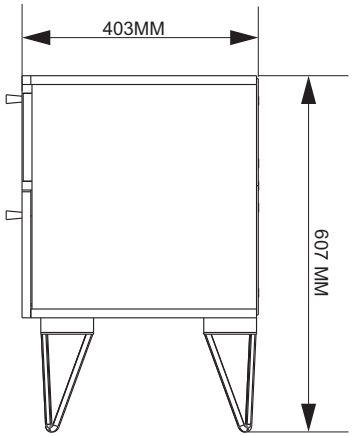

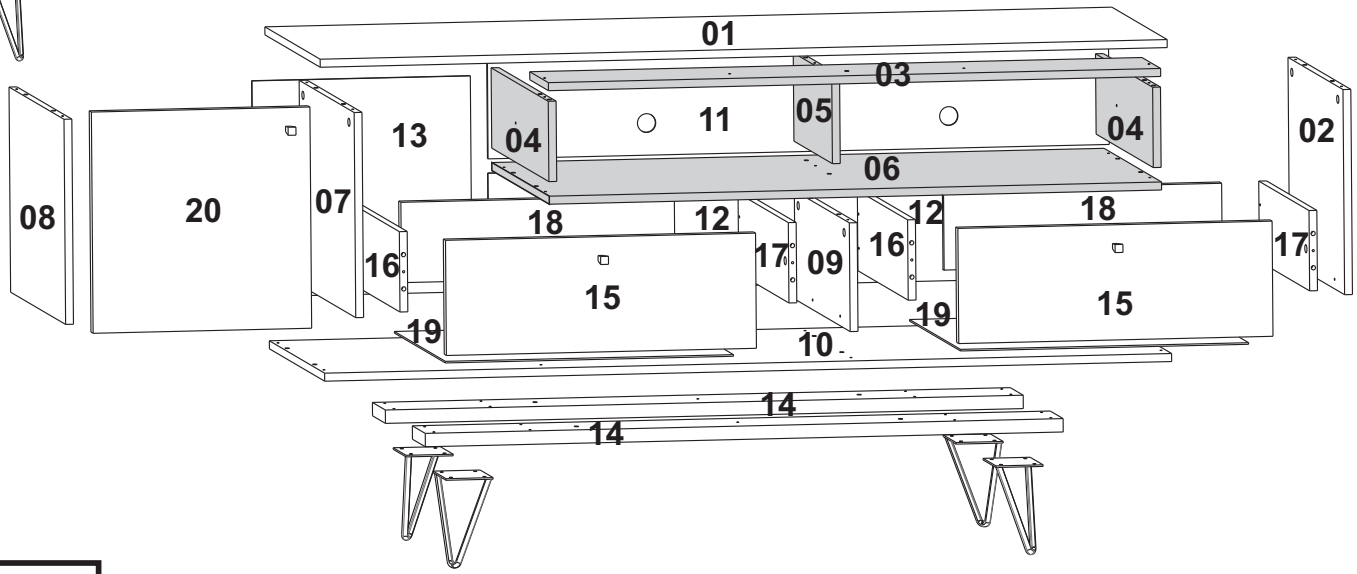

CUIDADOS ESPECIAIS

LIMPEZA- Pano limpo umedecido em água e sabão neutro.
BRILHO- Flanela seca.

ATENÇÃO
Nunca utilizar óleos, como lustra móvel; produtos abrasivos,como saponáceos, esponja de aço e outros.

Ferramentas Necessárias (Não Fornecidas)

Chave philips

Martelo de borracha

Martelo

Pessoas Necessárias para Montagem

1 pessoa

SETUP THE PRODUCT ON TOP OF THE PACKAGING, AVOIDING DAMAGE TO THE PAINT.

MONTAR O PRODUTO SOBRE A EMBALAGEM, EVITANDO DANOS NA PINTURA.

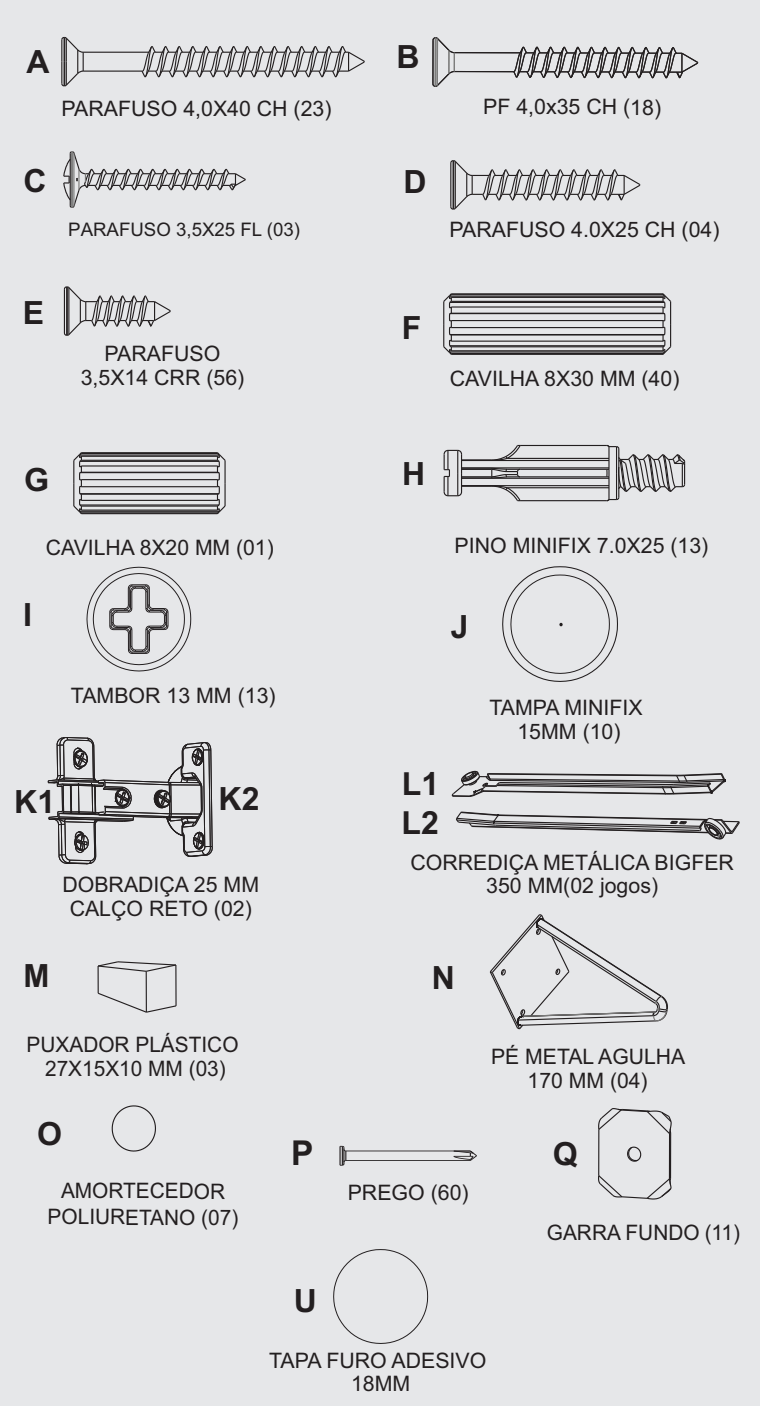

COD		DESCRIÇÃO DAS PEÇAS				CORES				
COD	Nº	NOME	MEDIDAS	TIPO	QUANT	BCO	FREIJÓ	AZUL NAVY	GRFTO	ROSÊ
14111	01	TAMPO	1620X385X15	MDP	01	03/05		07/15	07/33	
14112	02	LATERAL DIREITA	383X383X15	MDP	01	07/05		08/15	08/33	
14105	03	TAMPO NICHO	1171X130X15	MDP	01		01/10			01/35
14106	04	LATERAL ESQ DIR NICHO	400X150X15	MDP	02		02/10			02/35
14108	05	DIVISOR SUPERIOR	268X165X15	MDP	01		04/10			04/35
14107	06	BASE NICHO	1171X400X15	MDP	01		03/10			03/35
14110	07	DIVISOR ESQUERDO	383X383X15	MDP	01	06/05		06/15	06/33	
14113	08	LATERAL ESQUERDA	383X383X15	MDP	01	08/05		09/15	09/33	
14109	09	DIVISOR INFERIOR	383X203X15	MDP	01	05/05		05/15	05/33	
14114	10	BASE	1620X385X15	MDP	01	10/05		10/15	10/33	
14115	11	FUNDO SUPERIOR	1188X182X03	TRI	01	11/05		11/15	11/33	
14116	12	FUNDO INFERIOR ESQUERDO/ CENTRAL	593X220X03	TRI	02	12/05		12/15	12/33	
14117	13	FUNDO DIREITO	417X403X03	TRI	01	13/05		13/15	13/33	
14118	14	REFORÇO PÉ	1160X90X25	MDF	02	14/05		14/15	14/33	
14119	15	FRENTE GAVETA ESQ/DIR	590X215X15	MDP	02	15/05		15/15	15/33	
14120	16	LATERAL GAVETA EQUERDA	350X150X15	MDP	02	16/05		16/15	16/33	
14121	17	LATERAL GAVETA DIREITA	350X150X15	MDP	02	17/05		17/15	17/33	
14122	18	CONTRA FRENTE ESQUERDA/ DIREITA	523X150X15	MDP	02	18/05		18/15	18/33	
14123	19	FUNDO GAVETA ESQUERDO/ DIREITO	551X358X03	TRI	02	19/05		19/15	19/33	
14125	20	PORTA ESQUERDA	418X413X15	MDP	01	20/05		20/15	20/33	
438	A	Parafuso 4,0x40 CH			23					
437	B	Parafuso 4,0x35 CH			18					
434	C	Parafuso 4,0x 25 CH			04					
8233	D	Parafuso 3,5x25 FL			03					
986	E	Parafuso 3,5x14 CRR			56					
137	F	Cavilha 8x30MM			40					
2921	G	Cavilha 8x20MM			01					
532	H	Pino Minifix 32 MM			13					
508	I	Tambor de Minifix 15 MM			13					
509	J	Tampa Minifix 15 MM			10	BCO				
7125									PRETO	
149	K	Dobradiça 25 MM calço reto			02					
12175	L	Corrediça Big Fer 350 MM (2 JOGOS)			02					
13931	M	Puxador PL Tabone			03	COBRE		COBRE	COBRE	
13790	N	Pé de Metal Agulha 170 mm			04	COBRE		COBRE	COBRE	
3441	O	Amortecedor Poliuretano			07					
248	P	Prego 8x8 MM			60					
911	Q	Garra de Aço			12					
13878	U	Tapa furo Adesivo AZUL NAVY 18 mm			10			AZ NAVY		
13879		Tapa furo Adesivo FREIJÓ 18 mm			01		FREIJÓ			
13689		Tapa furo Adesivo ROSÊ 18 mm			01					ROSÊ
		Certificado Garantia			01					

FIXAÇÃO DO PINOS, TAMBORES DE MINIFIX, TAMPA MINIFIX E TAPA FURO ADESIVO.

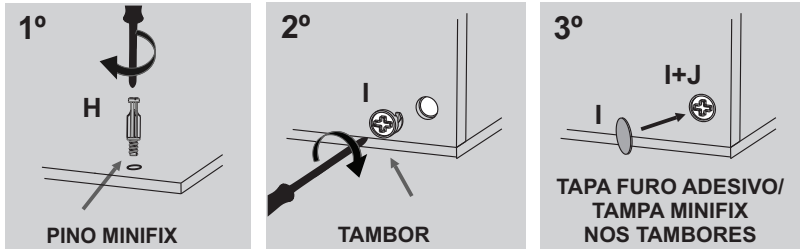

ATENÇÃO: ACESSÓRIOS

COLOCAR TODAS AS CAVILHAS, PINOS, CORREDIÇAS E DOBRADIÇAS NAS PEÇAS ABAIXO, ANTES DE INICIAR A MONTAGEM.
ACONSELHAMOS UTILIZAR A EMBALAGEM PARA FORRAR O CHÃO A FIM DE NÃO DANIFICAR O PRODUTO.

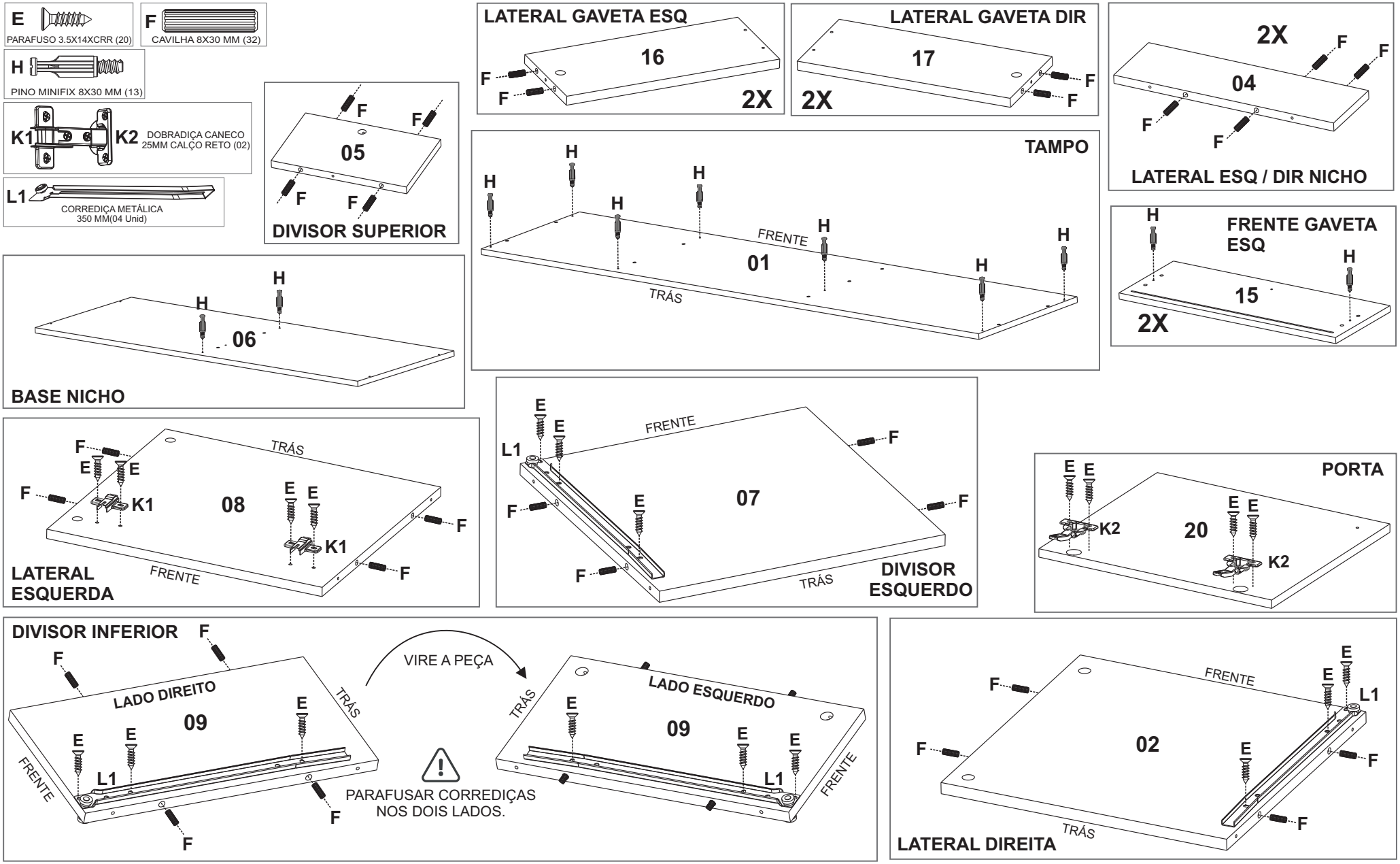

1

AS CORES APRESENTADAS NOS PASSOS SÃO MERAMENTE ILUSTRATIVAS.

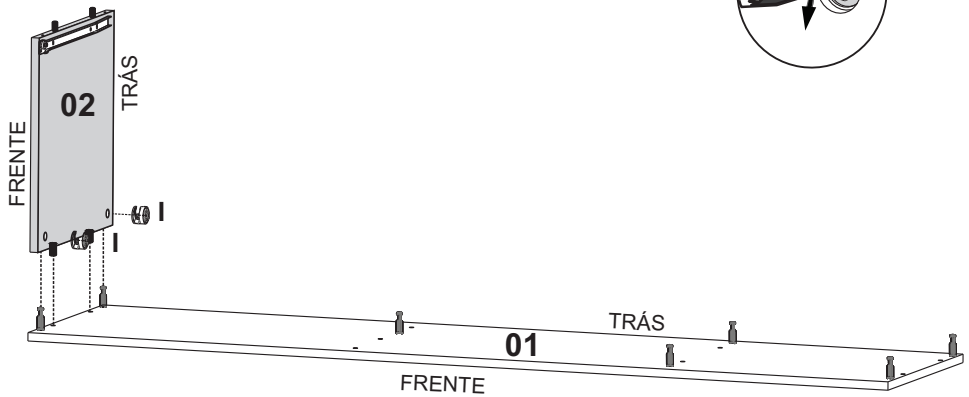

I=02

I TAMBOR MINIFIX

2

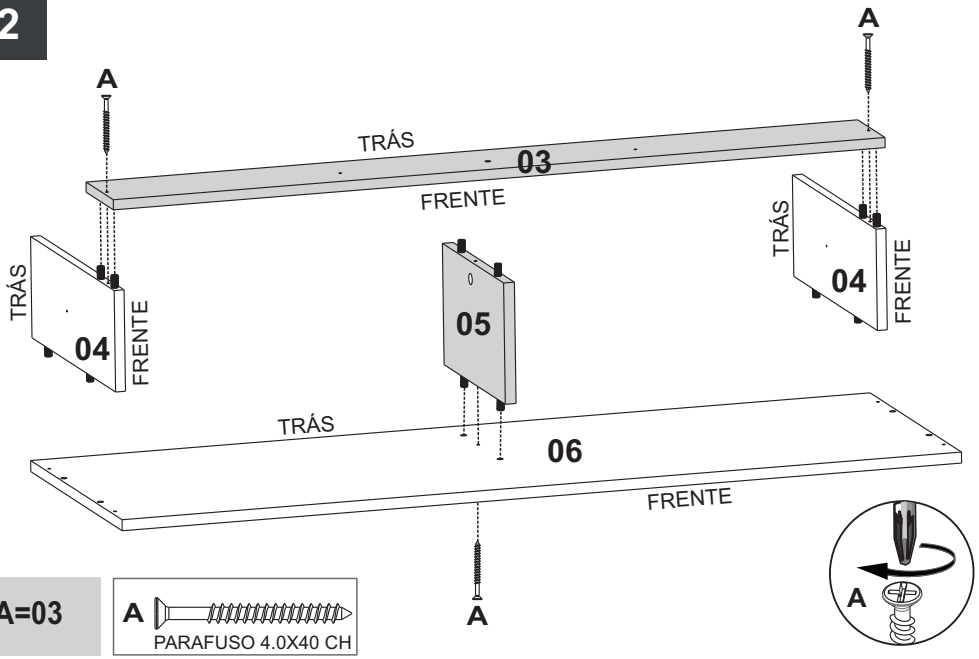

A=03

A PARAFUSO 4.0X40 CH

3

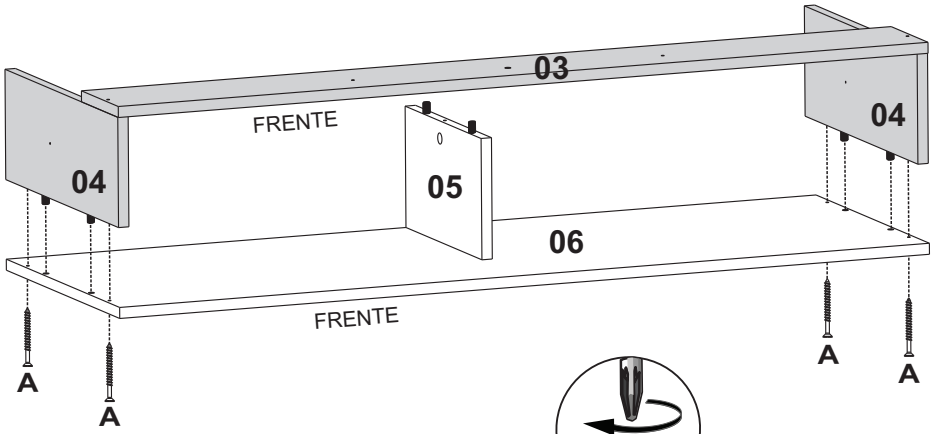

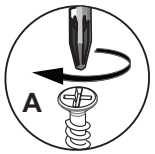

A=04

A PARAFUSO 4.0X40 CH

4

ENCAIXAR A PEÇA 05 NA PEÇA 01 E APERTAR A CASTANHA DA PEÇA 05. ENCAIXAR A CAVILHA ¨G¨ NAS PEÇAS 03 E 01.

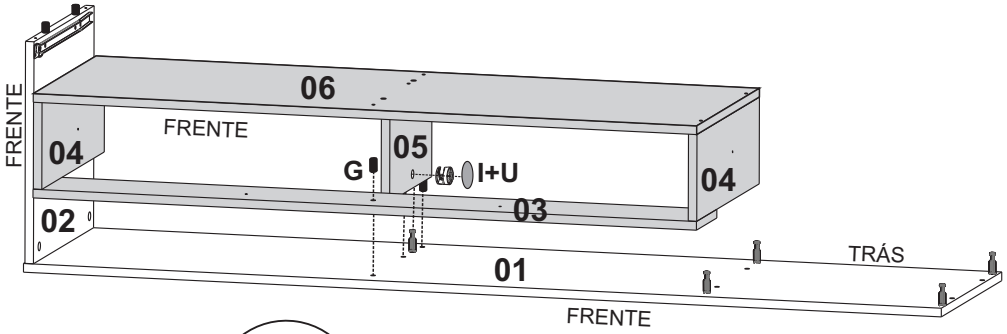

G=01
I=01
U=01

G CAVILHA 8X20 MM

I TAMBOR MINIFIX

U TAPA FURO ADESIVO

5

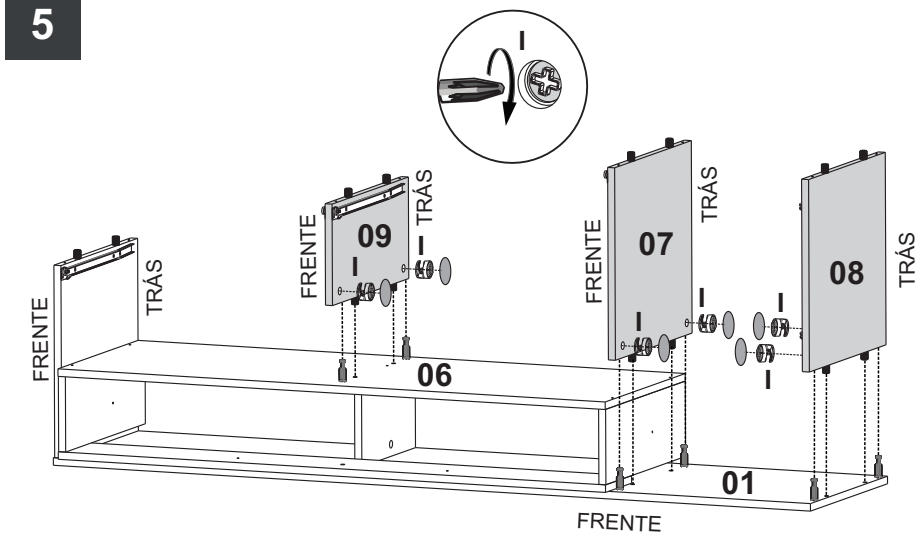

I=06
J ou U=06

I — TAMBOR MINIFIX

J U — TAMPA MINIFIX OU TAPA FURO ADESIVO

6

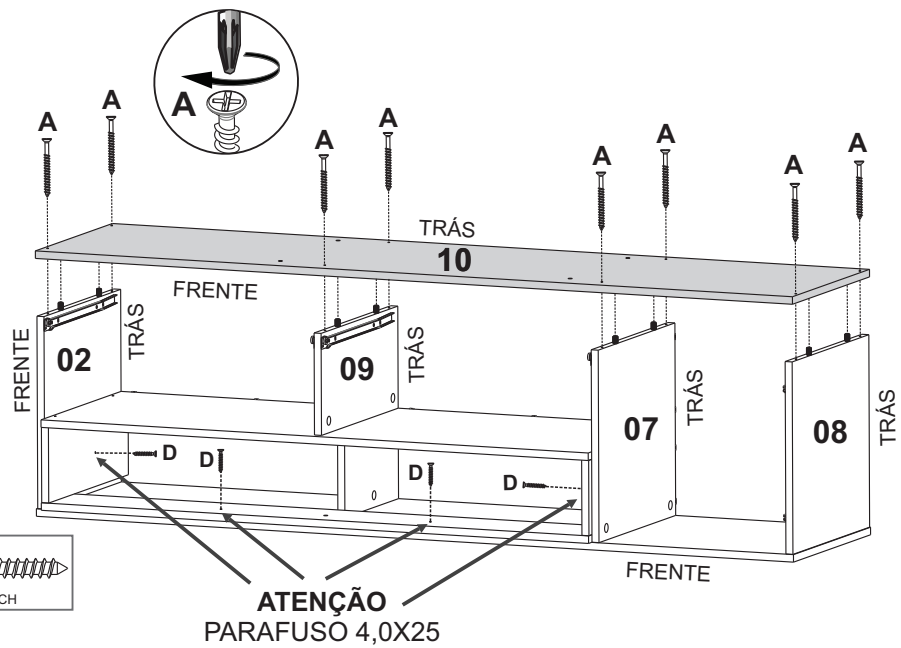

A=08
D=04

A — PARAFUSO 4.0X40 CH

D — PF 4.0X25 CH

7

PREGAR OS FUNDOS À VOLTA TODA

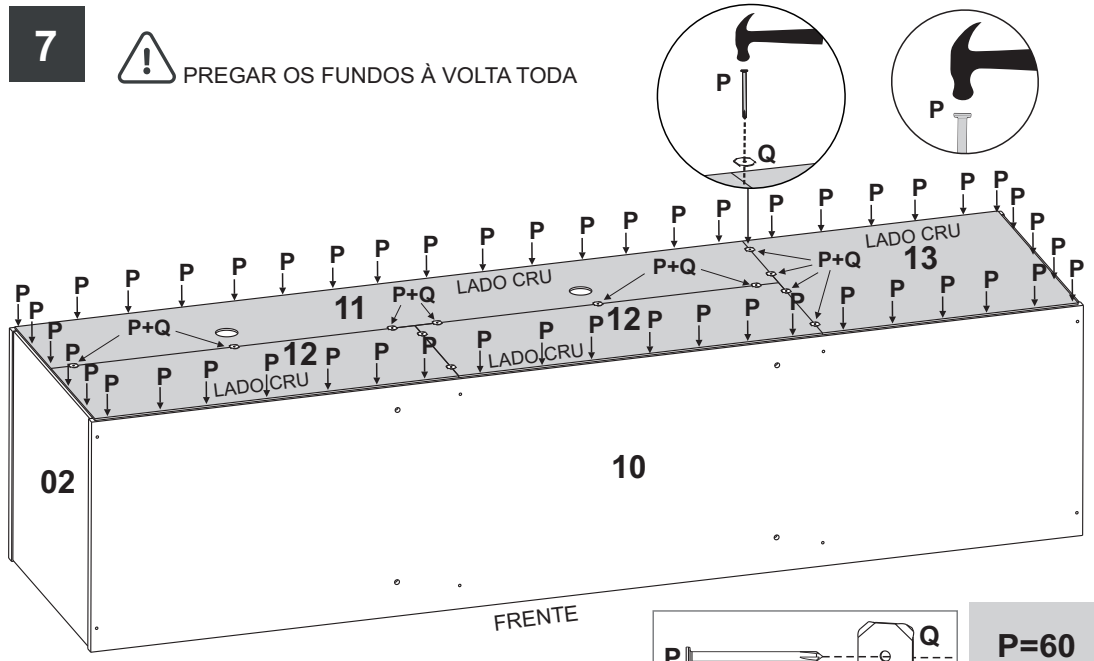

P — PREGO 8X8 MM

Q — GARRA DE AÇO

P=60
Q=12

8

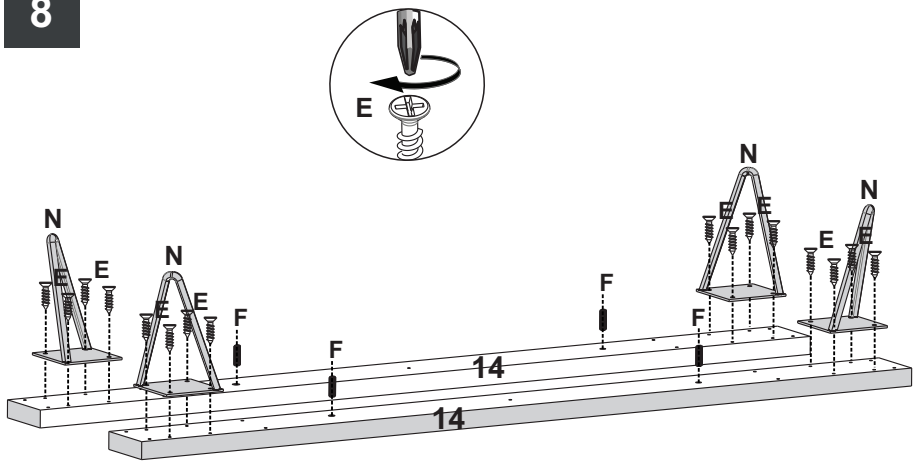

E=16
F=04
N=04

E — PARAFUSO 3,5X14XCRR

F — CAVILHA 8X30 MM

N — PÉ METAL AGULHA 170 MM

9

ATENÇÃO
ENCAIXAR AS CAVILHAS DAS PEÇAS**14** NA PEÇA **10**, UMA DAS PEÇAS **14** COM A BORDA COLORIDA PARA TRÁS E A OUTRA PEÇA COM A BORDA COLORIDA PARA FRENTE. PARAFUSAR COM PARAFUSOS **"B"**.

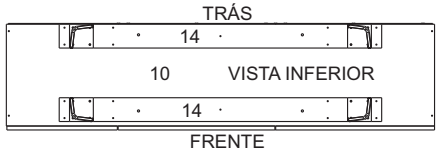

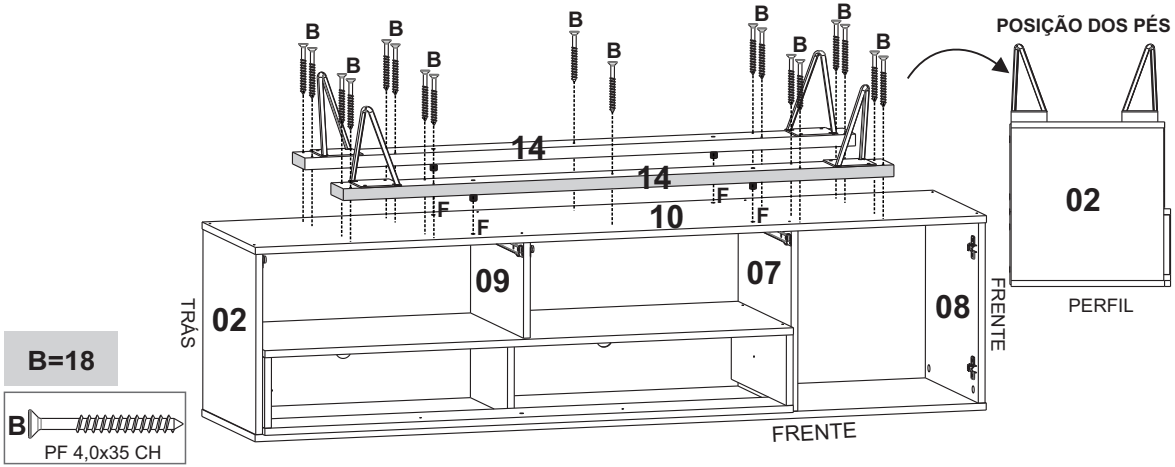

B=18

10

FIXAÇÃO DA DOBRADIÇA

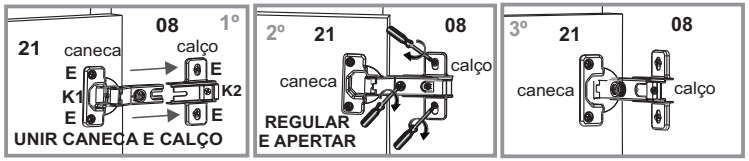

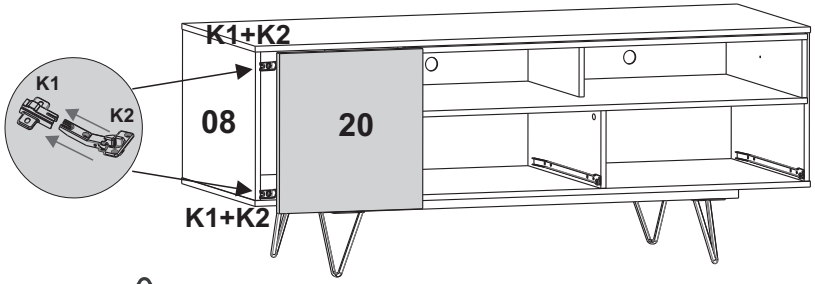

ENCAIXAR E APERTAR **K1** NA PEÇA **21** E **K2** NA PEÇA **08**.

11

MONTAGEM DAS GAVETAS

1º Obs: Encaixar peças 16 e 17 nas peças 15.

2º Obs: Parafusar peças 16 e 17 nas peças 18.

3º Obs: Encaixar peças 19 no rasgo das peças 15.

4º Obs: Parafusar as corrediças na peça 19.

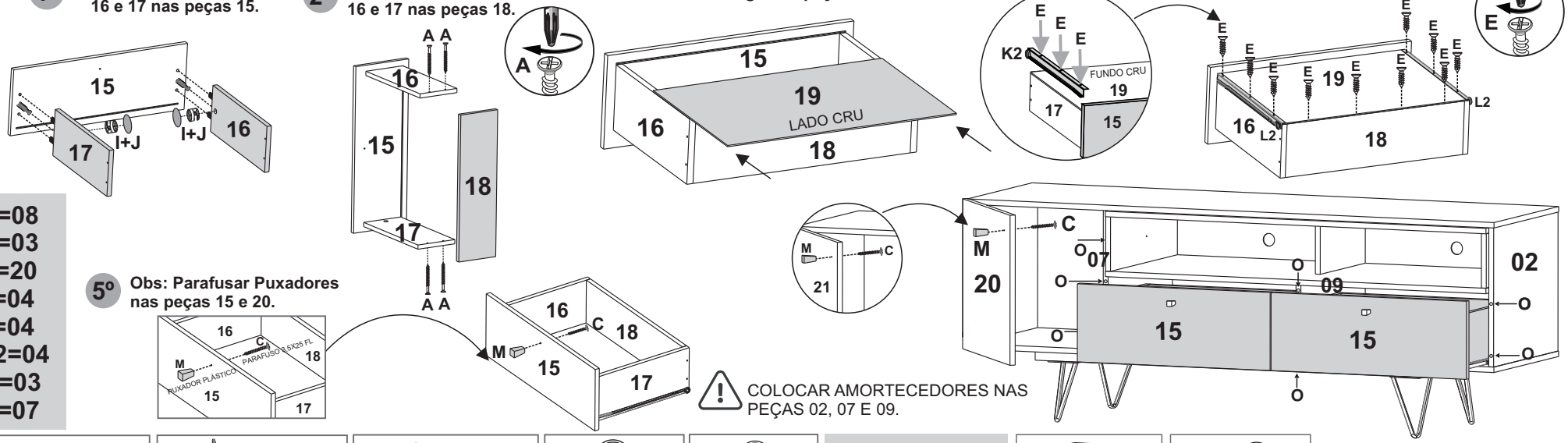

5º Obs: Parafusar Puxadores nas peças 15 e 20.

COLOCAR AMORTECEDORES NAS PEÇAS 02, 07 E 09.

A=08
C=03
E=20
I=04
J=04
L2=04
M=03
O=07