Glamy

Rodovia RS 122 KM 30 / Bom Princípio - RS / CEP: 95765-000
Fone: +55 51 3534 8000 / www.glamy.net / at@glamy.net

REF. G20068-MÓDULOS COZINHA

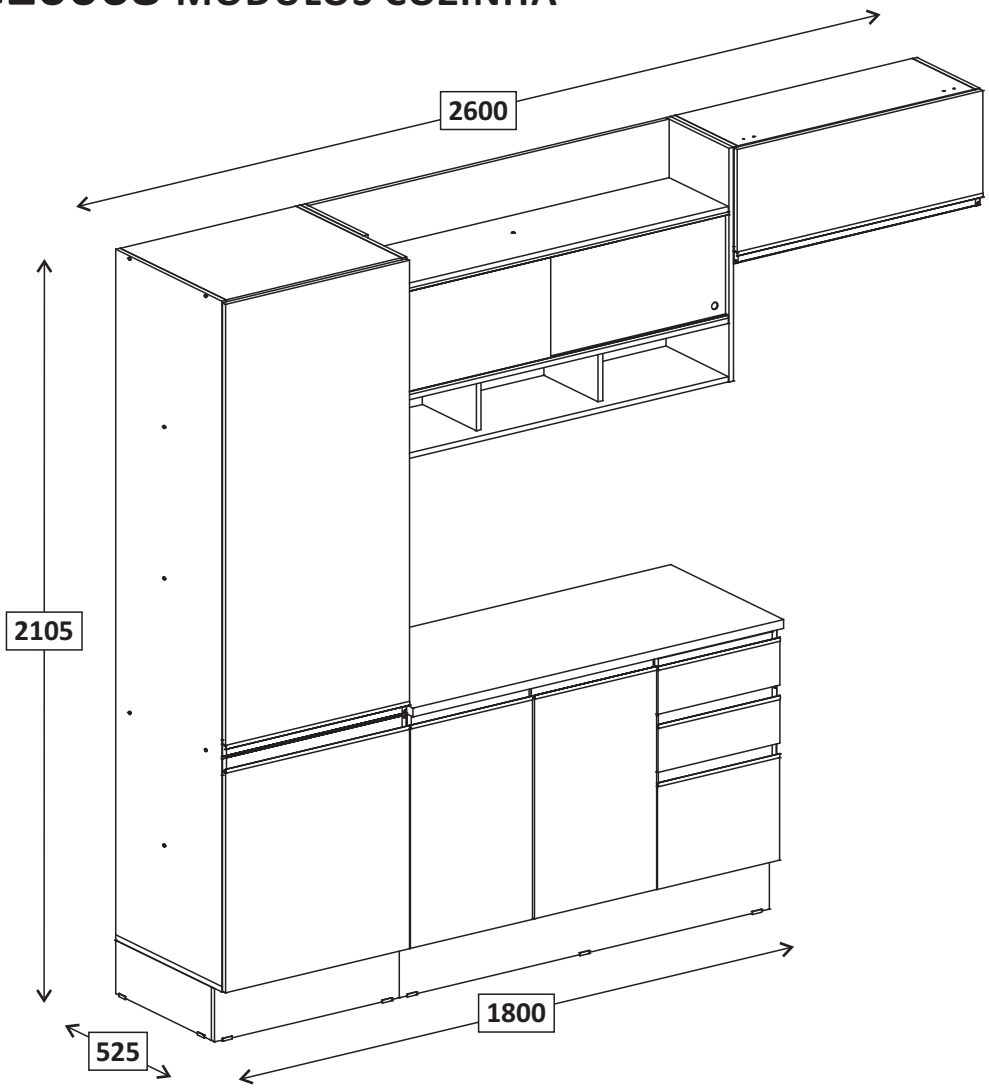

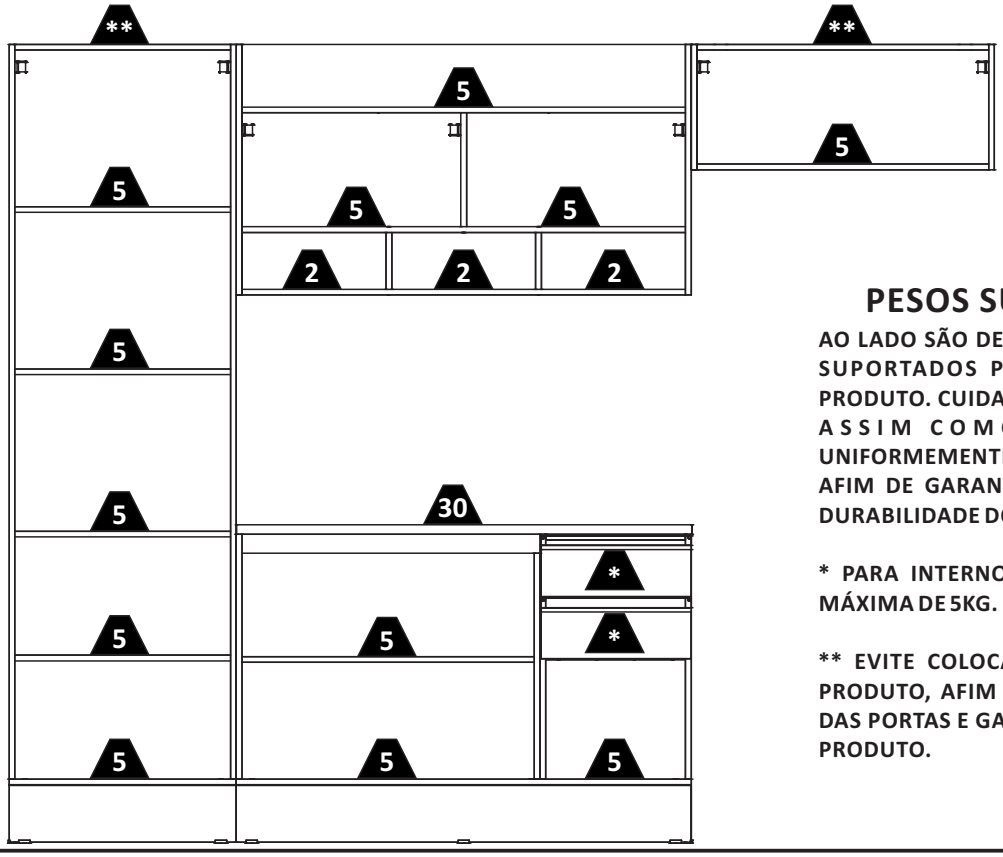

PESOS SUPORTADOS (em KG)

AO LADO SÃO DEMONSTRADOS OS PESOS MÁXIMOS SUPORTADOS POR CADA COMPARTIMENTO DO PRODUTO. CUIDAR PARA NÃO EXCEDER ESSES PESOS, ASSIM COMO, DISTRIBUIR OS PESOS UNIFORMEMENTE EM TODA A ÁREA DE APLICAÇÃO, AFIM DE GARANTIR A QUALIDADE, ESTABILIDADE E DURABILIDADE DO PRODUTO.

* PARA INTERNO DE GAVETA, CONSIDERAR CARGA MÁXIMA DE 5KG.

** EVITE COLOCAR PESO NA PARTE SUPERIOR DO PRODUTO, AFIM DE GARANTIR O FUNCIONAMENTO DAS PORTAS E GAVETAS, E MANTER A QUALIDADE DO PRODUTO.

TABELA DE ACESSÓRIOS

A	PARAFUSO CC FC Ø3.0 X 12MM-MET	(12 UN)
B	PARAFUSO CP FC Ø3.5 X 14MM-MET	(134 UN)
C	PARAFUSO CC FC Ø3.5 X 25MM-MET	(16 UN)
D	PARAFUSO CF FC SP M4 X 22MM-MET	(04 UN)
E	PARAFUSO CC FC Ø4.5 X 40MM-MET	(63 UN)
F	PARAFUSO CF FC Ø6.0 X 60MM-MET	(07 UN)
G	CAVILHA Ø6.0 X 30MM-MAD	(94 UN)
H	PREGO 10 X 10-MET	(167 UN)
I	PINO MINIFIX Ø6.0 X 35MM-MET	(04 UN)
J	TAMBOR MINIFIX Ø15MM-MET	(04 UN)
K	CANTONEIRA SUP. TRIANGULAR 14 X 14MM-PLA	(04 UN)
L	BATENTE DE SILICONE 2MM-PLA	(16 UN)
M	PORCA Ø4MM-MET	(04 UN)
N	CANTONEIRA 18 X 18 X 0,75MM-MET	(02 UN)
O	FIXADOR COSTAS 15 X 13 X 1MM-MET	(30 UN)
P	SAPATA 15 X 30MM-PLA	(09 UN)
Q	PRESILHA PÉ-PLA	(09 UN)
R	BUCHA PLÁSTICA Ø8MM-PLA	(07 UN)
S	SUPORTE FIXAÇÃO AEREO-MET	(07 UN)
T	PROTEÇÃO PARA SUPORTE-PLA	(07 UN)
U	CORREDIÇA 400MM-MET	(02 UN)
V	PÉ 150MM-PLA	(09 UN)
W	DOBRADIÇA SOBREPOSIÇÃO TOTAL Ø35MM-MET	(13 UN)
X	PERFIL F RIGIDO 1168MM-ALM	(02 UN)
Y	PISTÃO-VAR	(01 UN)
Z	PUXADOR 395MM-ALM	(05 UN)
A1	PUXADOR 595MM-ALM	(02 UN)
B1	PUXADOR 795MM-ALM	(01 UN)

MEDIDAS EM MM

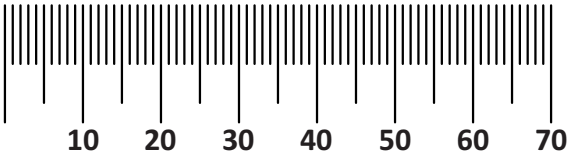

PESSOAS NECESSÁRIAS PARA A MONTAGEM

FERRAMENTAS (NÃO FORNECIDAS)

+

Ø5mm e Ø8mm

CUIDADOS COM O PRODUTO

Com o intuito de garan r a sua sa sfação e confirmar o nosso compromisso com a qualidade, queremos que o Senhor (a), leia atentamente nossas recomendações para com o cuidado do seu produto:

- Proteja-o da incidência direta de luz solar; / - Evite colocá-lo próximos à estufas ou saídas de ar condicionado; / - Não deixe-o em lugar úmido e não exponha a intempéries; / - Evite colocar objetos pon agudos sobre a sua super cie; / - Para movimentar o produto de lugar, carregue-o, não empurre-o e nem arreste-o; / - Mantenha o produto sempre nivelado para garan r o bom funcionamento das portas e gavetas;

- Atentar para que a montagem seja feita no esquadro e nivelada;

- Não fique de pé sobre os assentos das cadeiras;

- Não incline-se para trás, balançando as cadeiras sobre as pernas traseiras;

- Evite u lizar as travessas das cadeiras como apoio dos pés;

- U lizar as ferramentas para a montagem com cuidado;

- Não usar produtos abrasivos;

- Forrar o chão com o papelão das embalagens;

- Separe as peças e ferragens de maneira organizada;

CERTIFICADO DE GARANTIA

Será de 90 dias o prazo para defeitos aparentes e de fácil constatação, contados da data de instalação. Será de (03) meses a garan a do produto por defeitos de fabricação, ressalvadas condições normais de uso e as demais condições do presente cer ficado, contados da data de emissão da nota fiscal.

IMPORTANTE

- A execução da montagem deve ser realizada por 2 profissionais especializados;

- As ferramentas para a montagem não acompanham o produto.

LISTA DE PEÇAS

Item	Peças	Dimensões	Material	Qde	Códigos de Reposição
					Montana
1	BASE AEREO MAIOR	15 X 289 X 1168	MDP	1	242006809x01
2	BASE AÉREO	15 X 289 X 768	MDP	1	242006809x02
3	BASE BALCÃO	15 X 491 X 1198	MDP	1	242006809x03
4	BASE COLUNA	15 X 491 X 598	MDP	1	242006809x04
5	BASE INTERM AEREO MAIOR	15 X 289 X 1168	MDP	1	242006809x05
6	COSTA AÉREO MENOR	3 X 320 X 788	MDP	1	242006800906
7	COSTA BALCÃO	3 X 325 X 1188	MDP	2	242006800907
8	COSTA GAV R 10mm	15 X 110 X 313	MDP	2	242006800908
9	COSTA INF AÉREO MAIOR	3 X 165 X 1188	MDP	1	242006800909
10	COSTA INF COLUNA	3 X 653 X 588	MDP	1	242006800910
11	COSTA SUP AÉREO MAIOR	3 X 315 X 1188	MDP	1	242006800911
12	COSTA SUP COLUNA	3 X 1282 X 588	MDP	1	242006800912
13	DIVISORIA AEREO MAIOR	15 X 250 X 300	MDF	1	242006809x13
14	DIVISORIA INF AEREO MAIOR	15 X 150 X 250	MDP	2	242006809x14
15	DIVISÓRIA BALCÃO	15 X 491 X 645	MDP	1	242006809x15
16	FRENTE GAV R 15mm	15 X 125 X 395	MDP	2	242006809x16
17	FUNDO GAV ENCAIXADO	3 X 327 X 399	MDP	2	242006800917
18	LATERAL DIR AEREO MAIOR	15 X 291 X 660	MDP	1	242006809x18
19	LATERAL DIR AÉREO	15 X 291 X 330	MDP	1	242006809x19
20	LATERAL DIR BALCÃO	15 X 491 X 645	MDP	1	242006809x20
21	LATERAL DIR COLUNA	15 X 491 X 1935	MDP	1	242006809x21
22	LATERAL ESQ AEREO MAIOR	15 X 291 X 660	MDP	1	242006809x22
23	LATERAL ESQ AÉREO	15 X 291 X 330	MDP	1	242006809x23
24	LATERAL ESQ BALCÃO	15 X 491 X 645	MDP	1	242006809x24
25	LATERAL ESQ COLUNA	15 X 491 X 1935	MDP	1	242006809x25
26	LATERAL GAV DIR R 10mm	15 X 110 X 400	MDF	2	242006809x26
27	LATERAL GAV ESQ R 10mm	15 X 110 X 400	MDF	2	242006809x27
28	MONTANTE BALCÃO	15 X 50 X 595	MDF	1	242006809x28
29	PORTA	15 X 291 X 798	MDF	1	242006809x29
30	PORTA INF COLUNA	15 X 595 X 621	MDF	1	242006809x30
31	PORTA MAIOR BALCÃO	15 X 395 X 621	MDP	2	242006809x31
32	PORTA MENOR BALCÃO	15 X 395 X 291	MDP	1	242006809x32
33	PORTA SUP COLUNA	15 X 1250 X 595	MDP	1	242006809x33
34	PRATELEIRA FIXA	15 X 420 X 785	MDP	1	242006809x34
35	PRATELEIRA FIXA	15 X 420 X 568	MDP	3	242006809x35
36	RODAPE LAT	15 X 150 X 442	MDP	2	242006809x36
37	RODAPÉ FRONTAL	15 X 150 X 1198	MDP	1	242006809x37
38	RODAPÉ FRONTAL	15 X 150 X 598	MDP	1	242006809x38
39	TAMPO	25 X 520 X 1199	MDP	1	242006809x39
40	TAMPO COLUNA	15 X 489 X 568	MDP	2	242006809x40
41	TAMPO INTERM AEREO MAIOR	15 X 289 X 1168	MDP	1	242006809x41
42	TAMPO SUP AÉREO	15 X 289 X 768	MDP	1	242006809x42
43	TIRA AEREO MAIOR	15 X 165 X 1168	MDP	1	242006809x43
44	TIRA MAIOR BALCÃO	15 X 49 X 785	MDP	2	242006809x44
45	TIRA MENOR BALCÃO	15 X 75 X 368	MDP	2	242006809x45
46	VIDRO DIR	3 X 294 X 595	VIDRO	1	-
47	VIDRO ESQ	3 X 294 X 595	VIDRO	1	-

LISTA DE PEÇAS 1

Aéreo 2 Portas

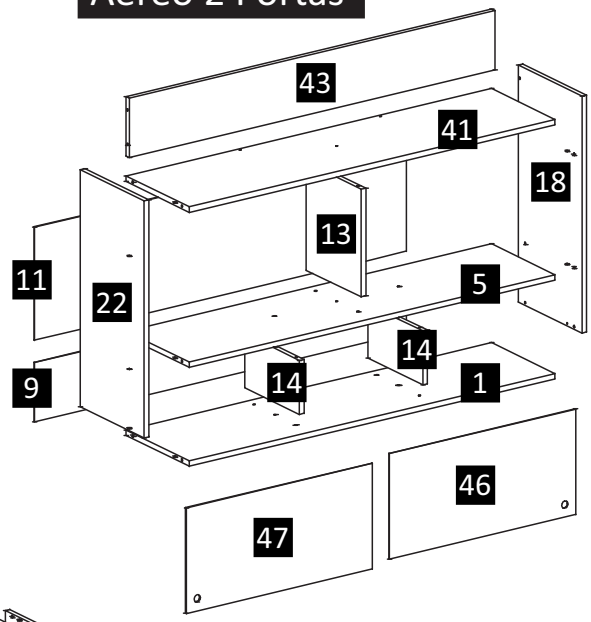

Aéreo 1 Porta Basculante

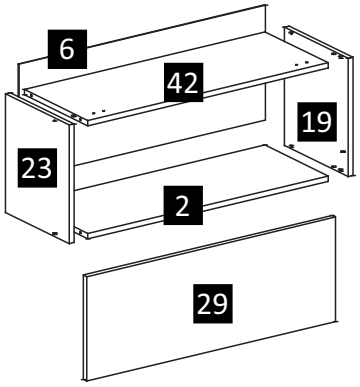

Coluna

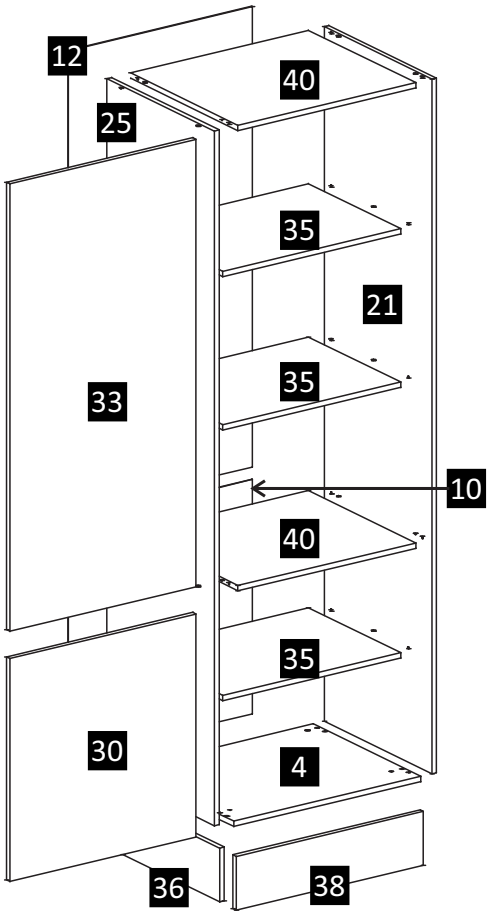

Balcão 3 Portas 2 Gavetas

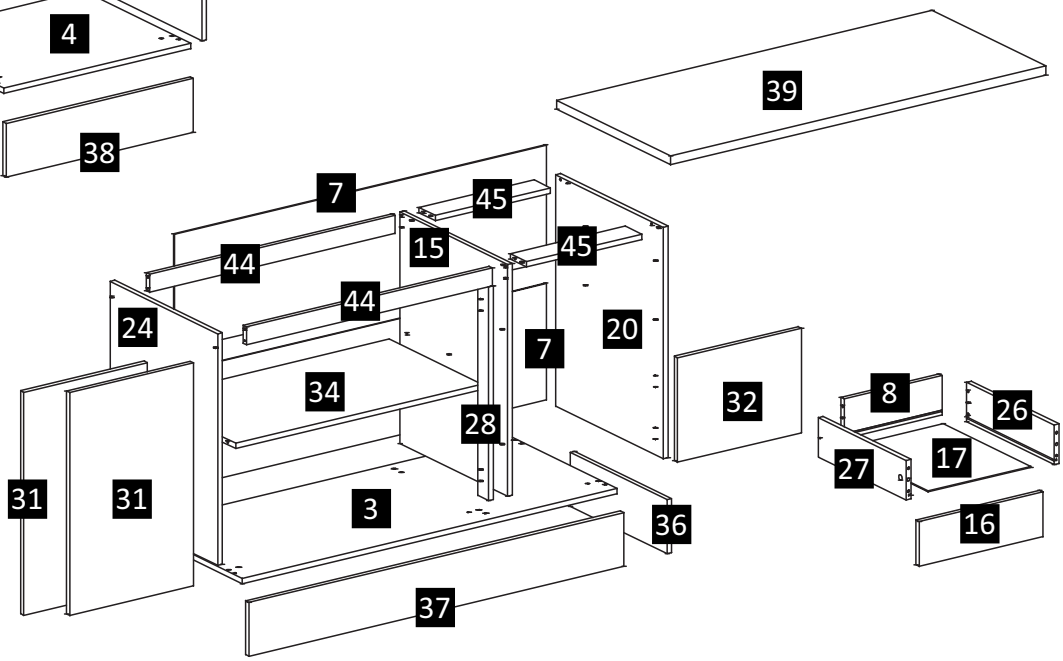

Passo 1

B	PARAFUSO CP FC 3,5X14MM	12
G	CAVILHA 6X30MM	30
U	CORREDICA 400MM	2

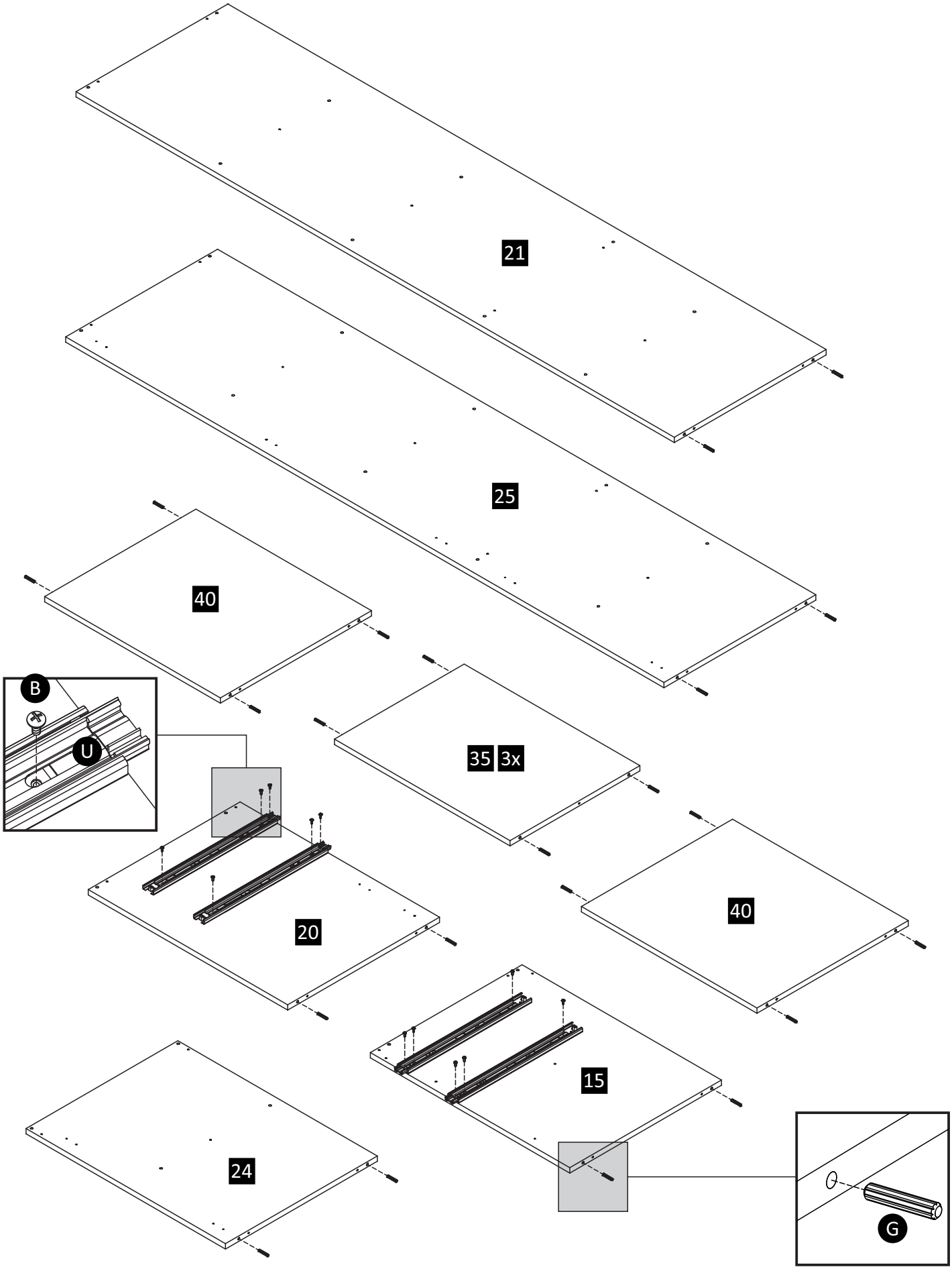

Passo 2

G	CAVILHA 6X30MM	48
H	PREGO 10X10	167
P	SAPATA 15 X 30MM	9

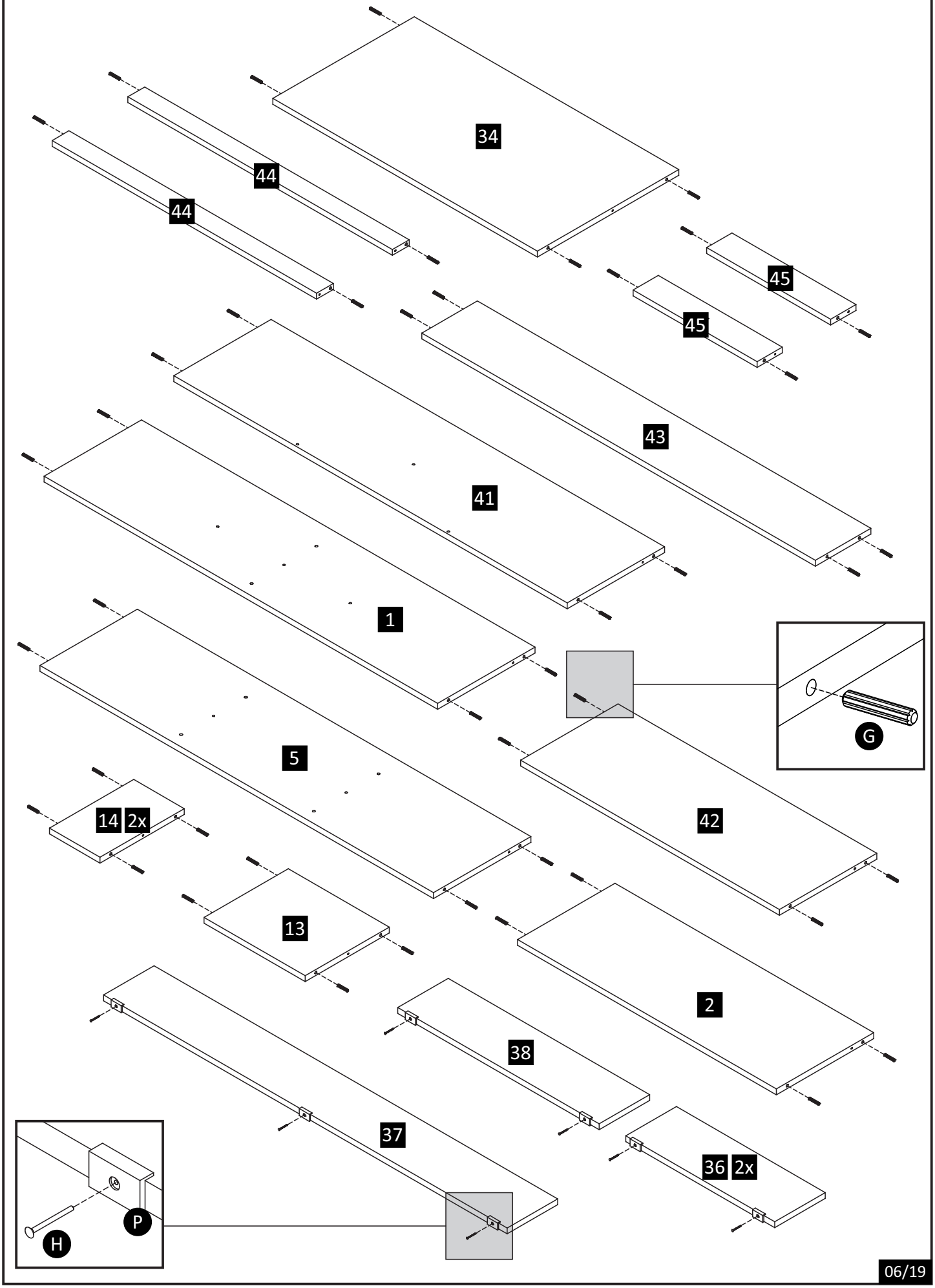

Passo 1 Coluna

E	PARAFUSO CC FC 4,5X40MM	14

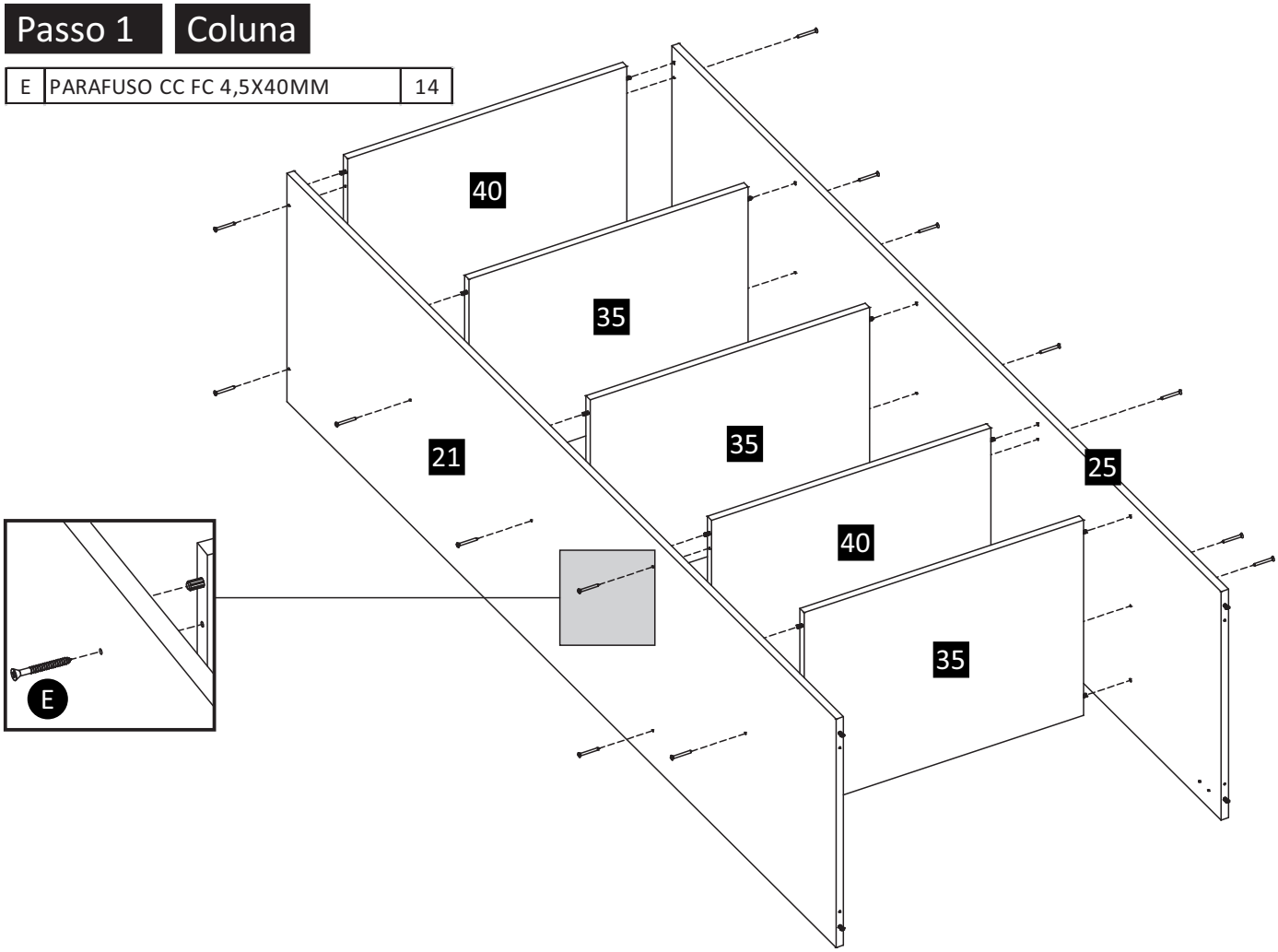

Passo 2

E	PARAFUSO CC FC 4,5X40MM	4

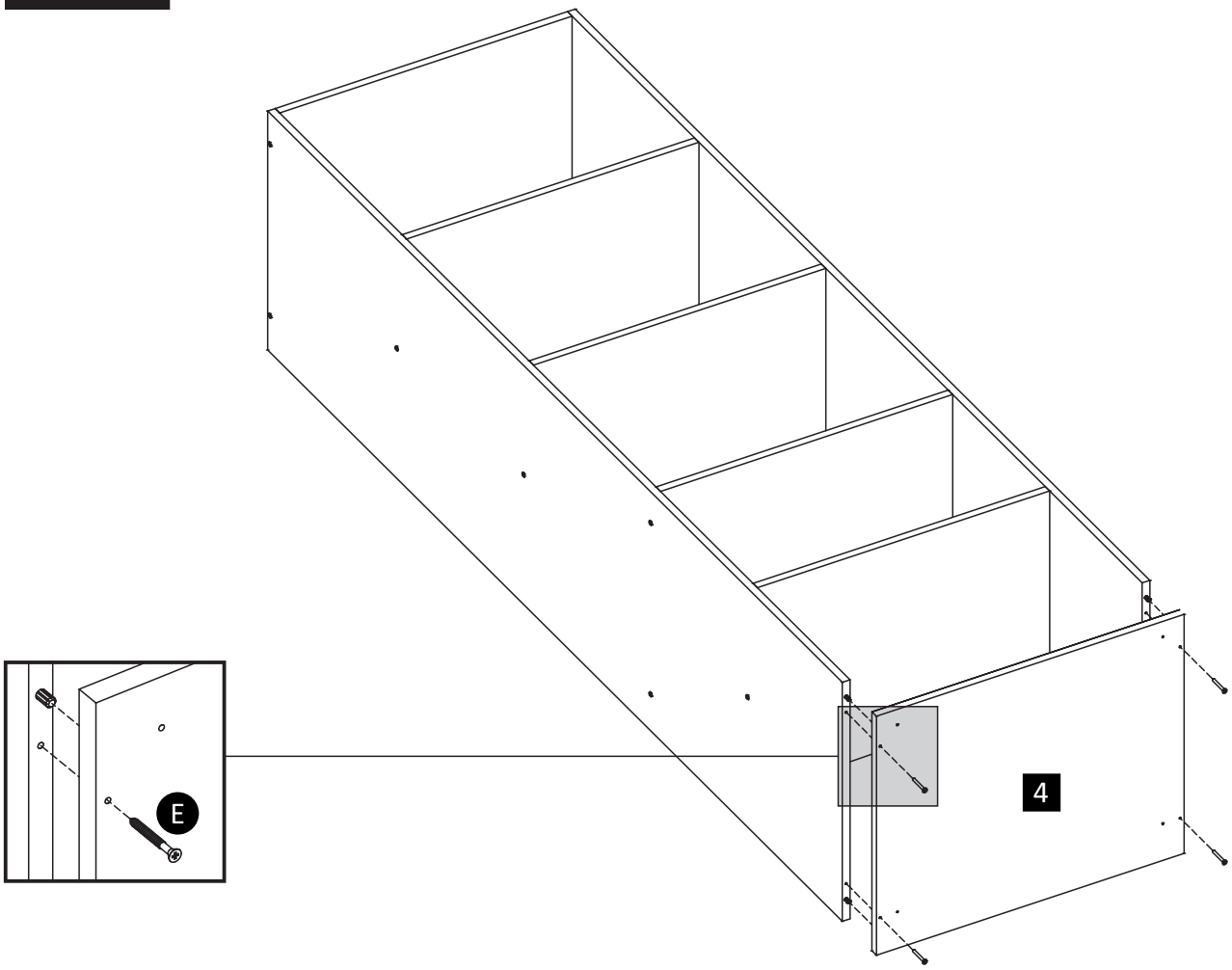

Passo 3

E	PARAFUSO CC FC 4,5X40MM	4
V	PÉ PLÁSTICO 150MM	4

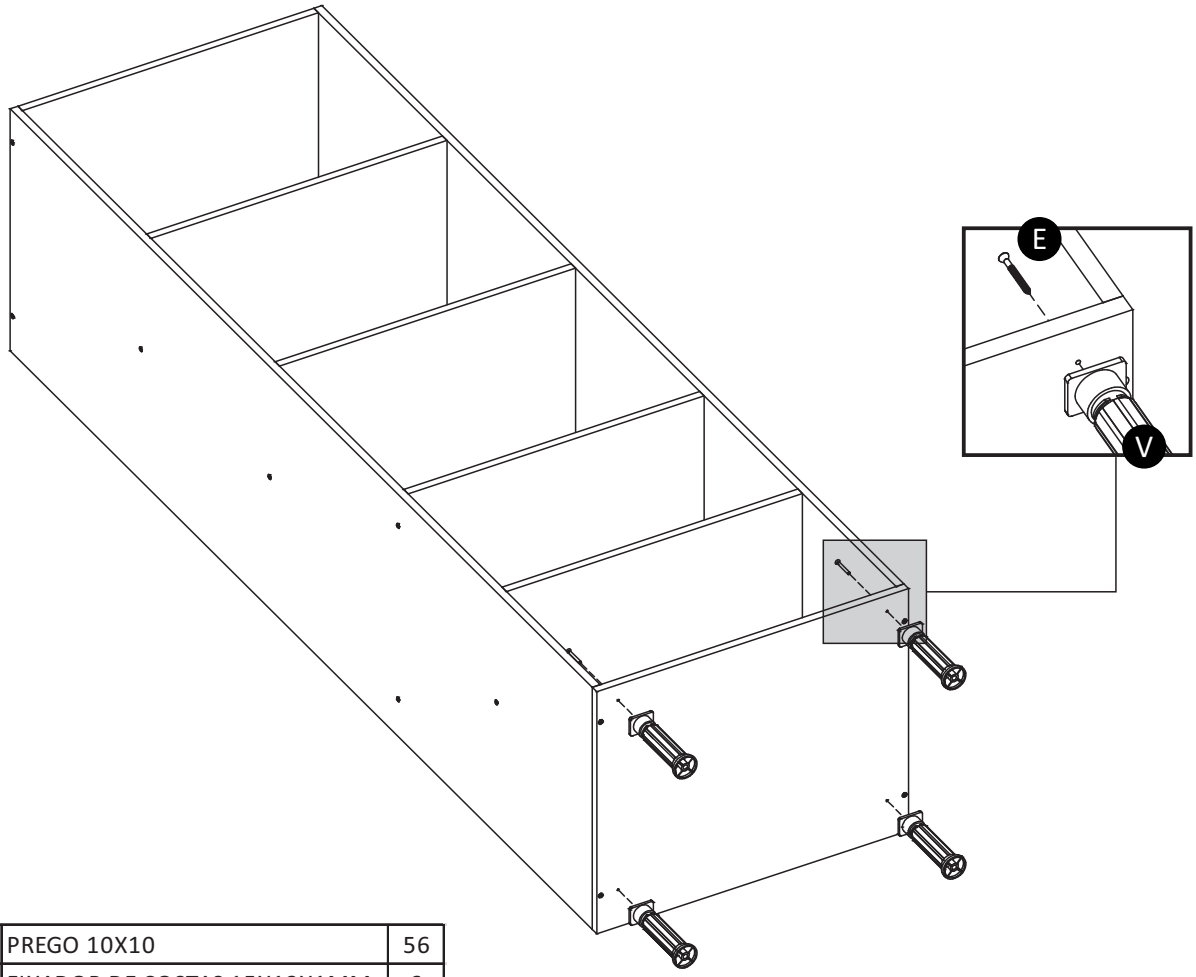

Passo 4

H	PREGO 10X10	56
O	FIXADOR DE COSTAS 15X13X1MM	6

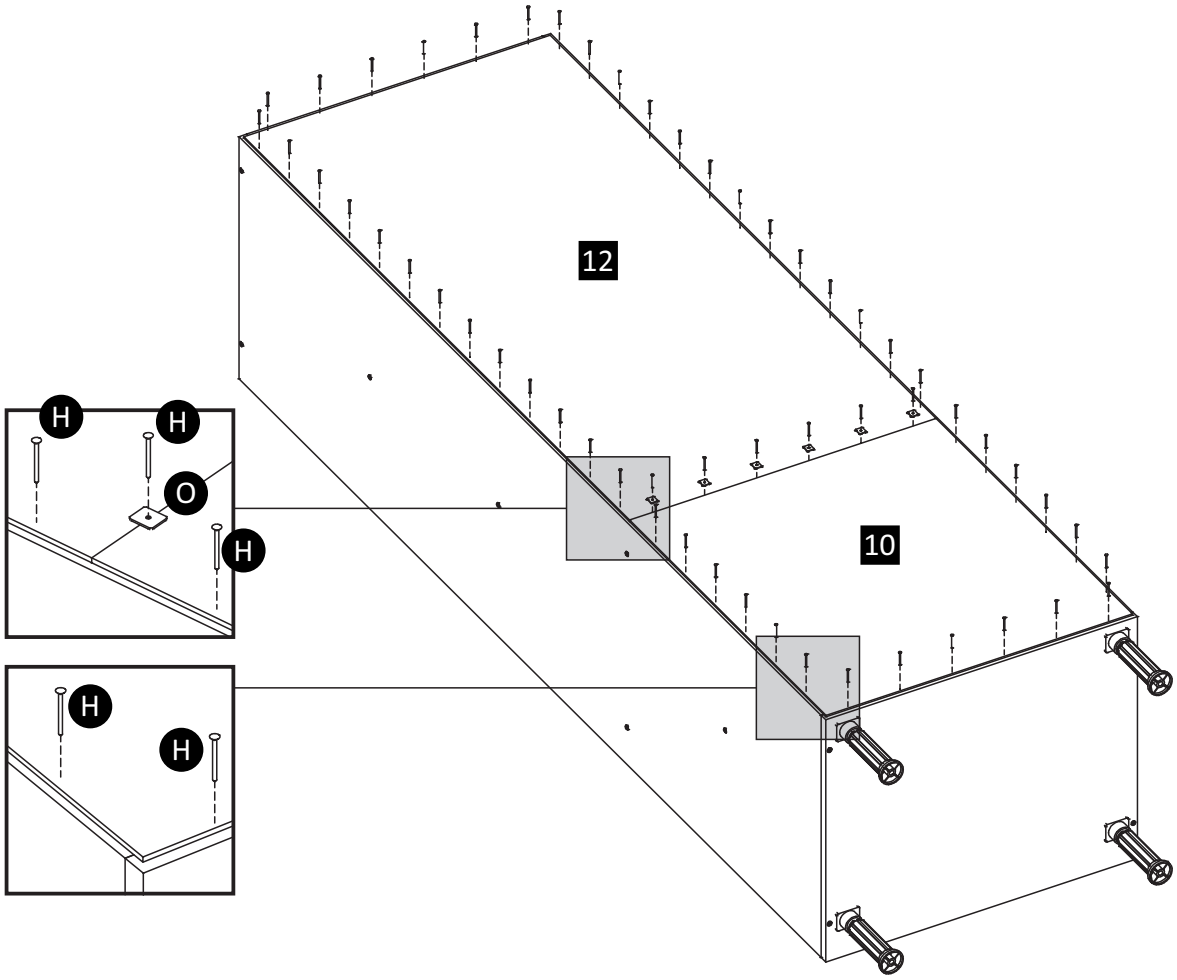

Passo 5

B	PARAFUSO CP FC 3,5X14MM	4
Q	PRESILHA PÉ	4

v = 41mmn
w = 26mmn
x = 32mm
y = 58mm
z = 75m

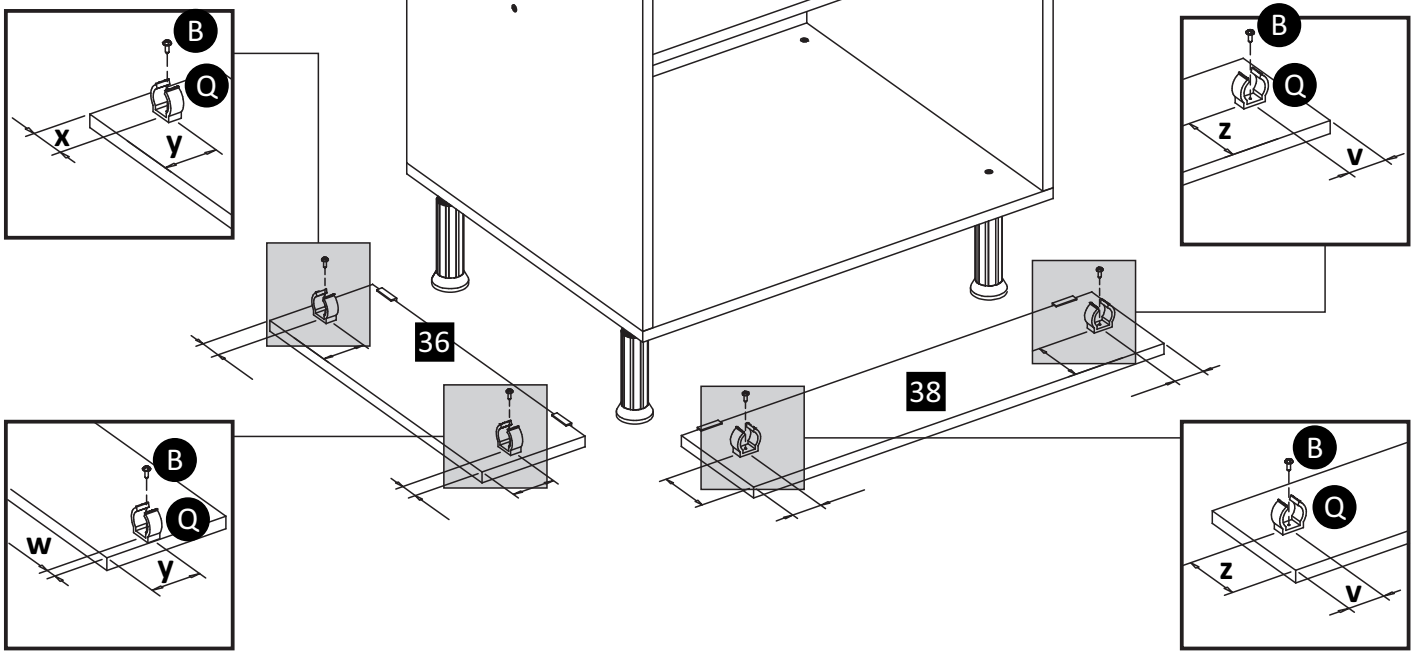

Passo 1 Balcão 3 Portas 2 Gavetas

E	PARAFUSO CC FC 4,5X40MM	4

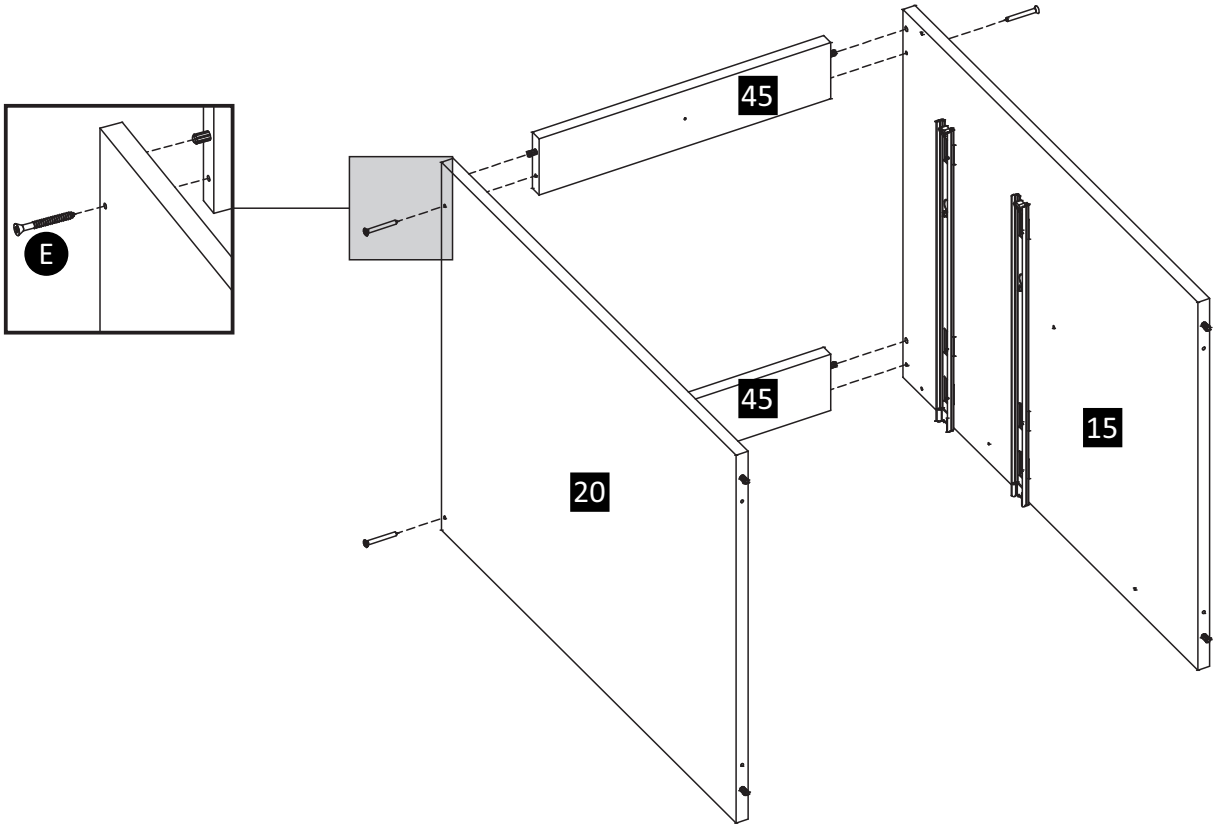

Passo 2

E	PARAFUSO CC FC 4,5X40MM	6

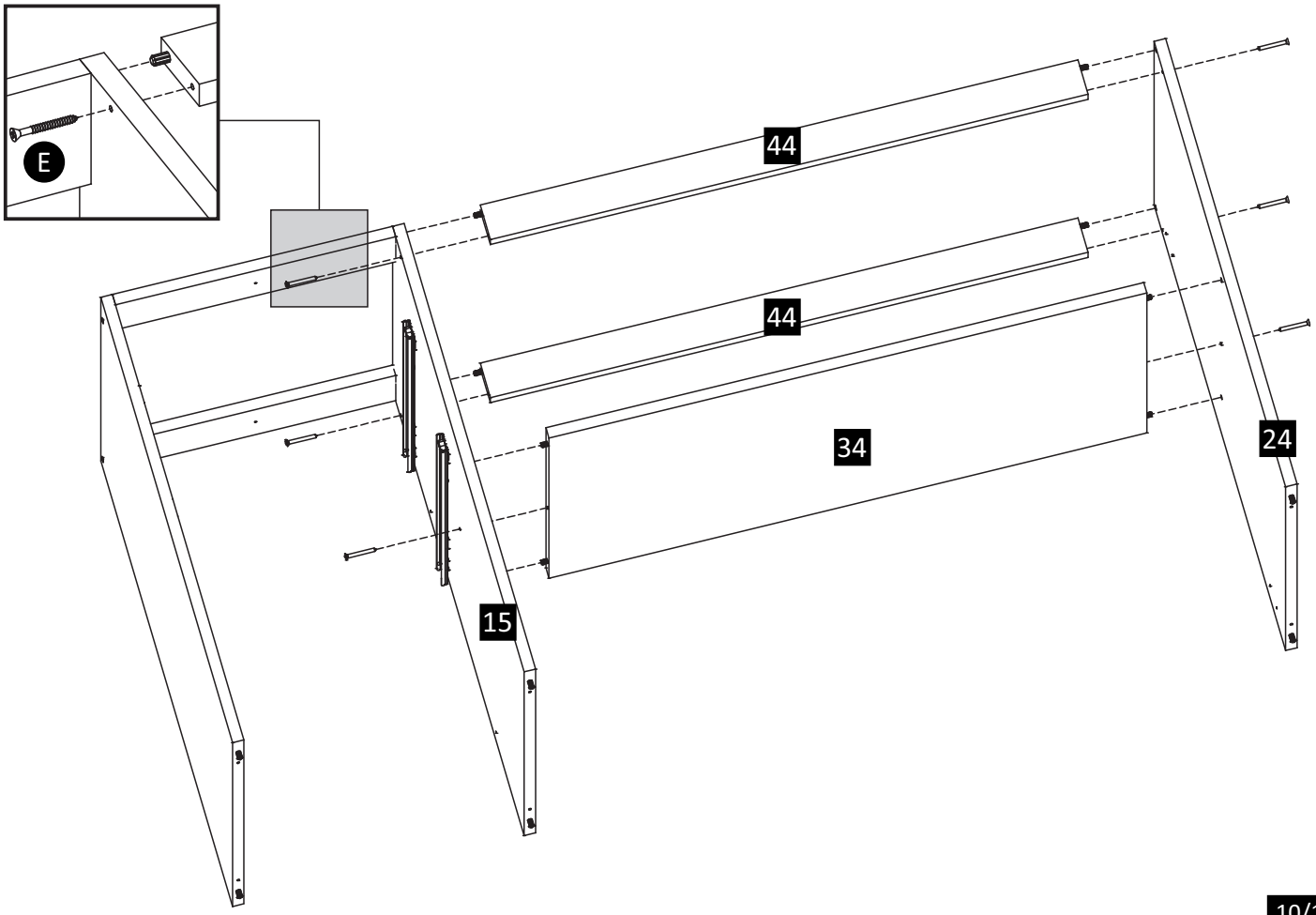

Passo 3

E	PARAFUSO CC FC 4,5X40MM	6

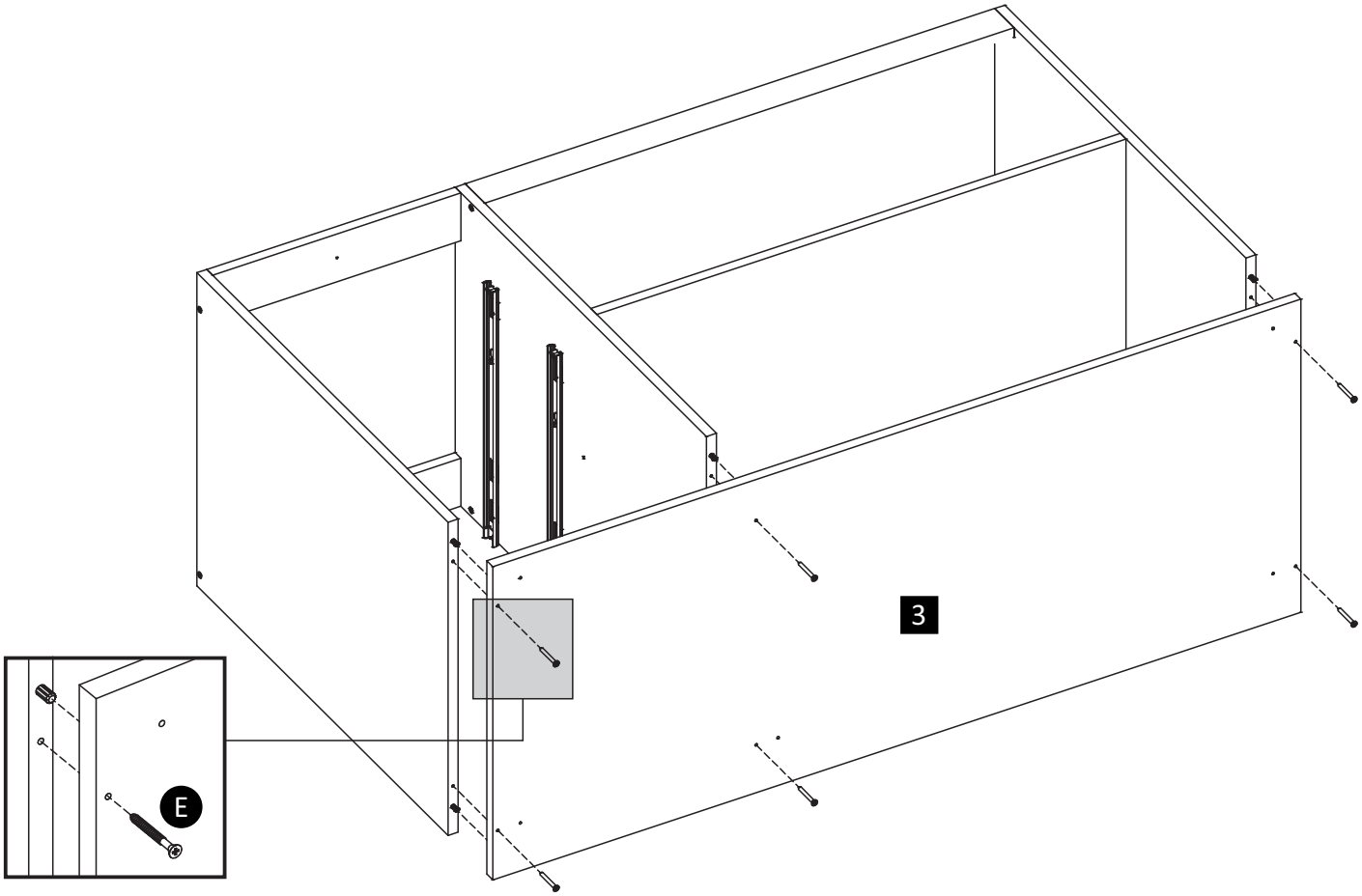

Passo 4

E	PARAFUSO CC FC 4,5X40MM	5
V	PÉ PLÁSTICO 150MM	5

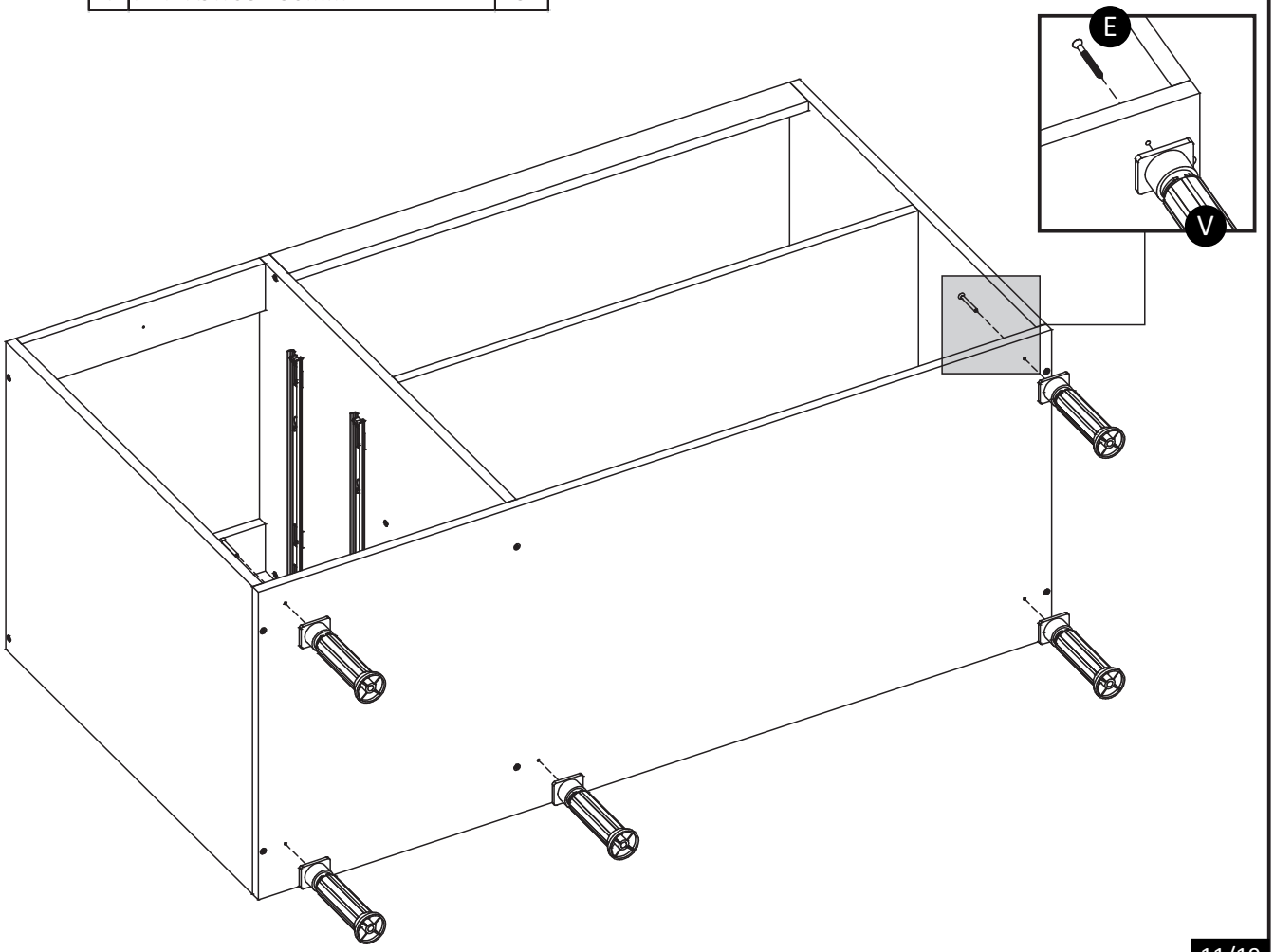

Passo 5

B	PARAFUSO CP FC 3,5X14MM	12
H	PREGO 10X10	36
O	FIXADOR DE COSTAS 15X13X1MM	12

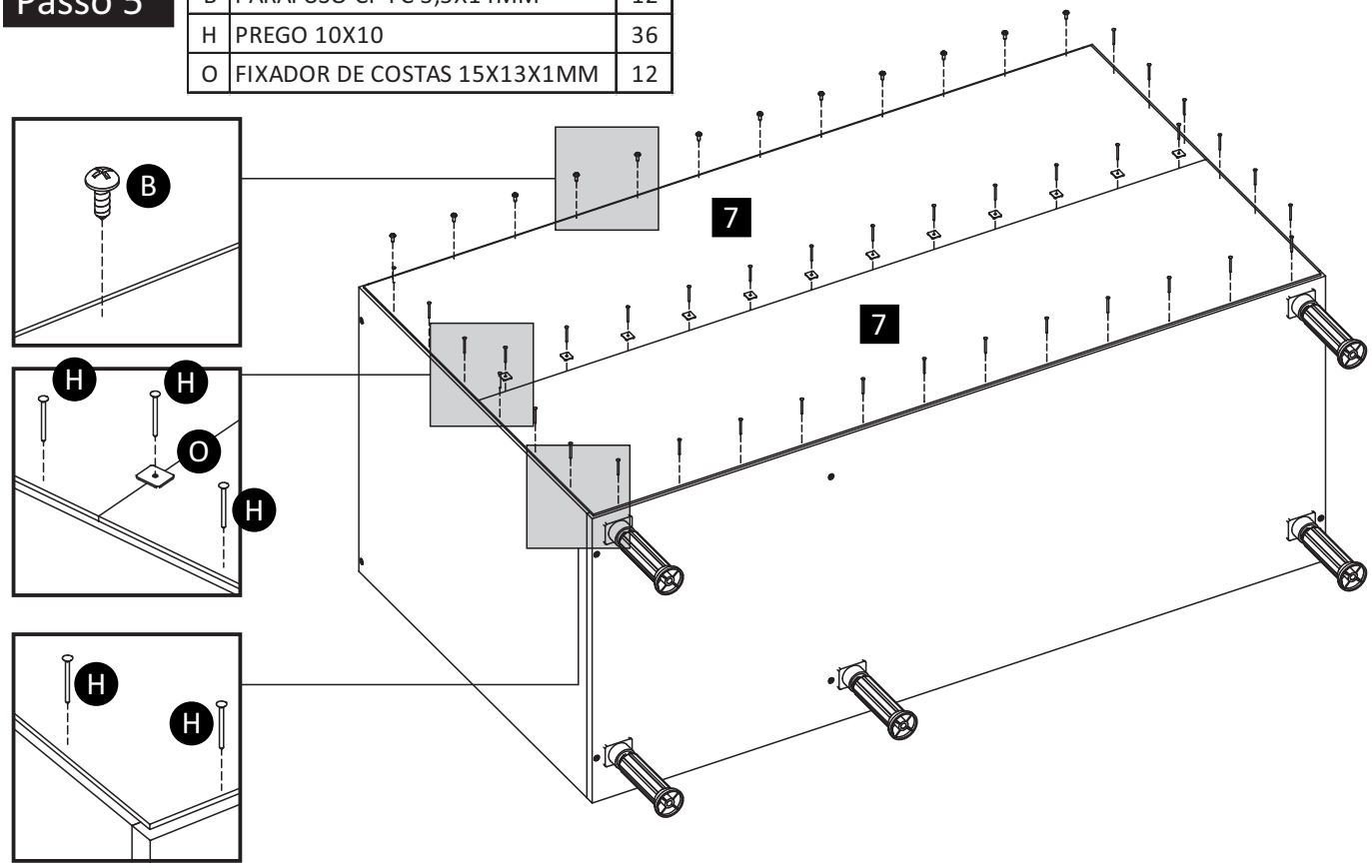

Passo 6

B	PARAFUSO CP FC 3,5X14MM	5
C	PARAFUSO CC FC 3,5X25 MM	2
Q	PRESILHA PÉ	5

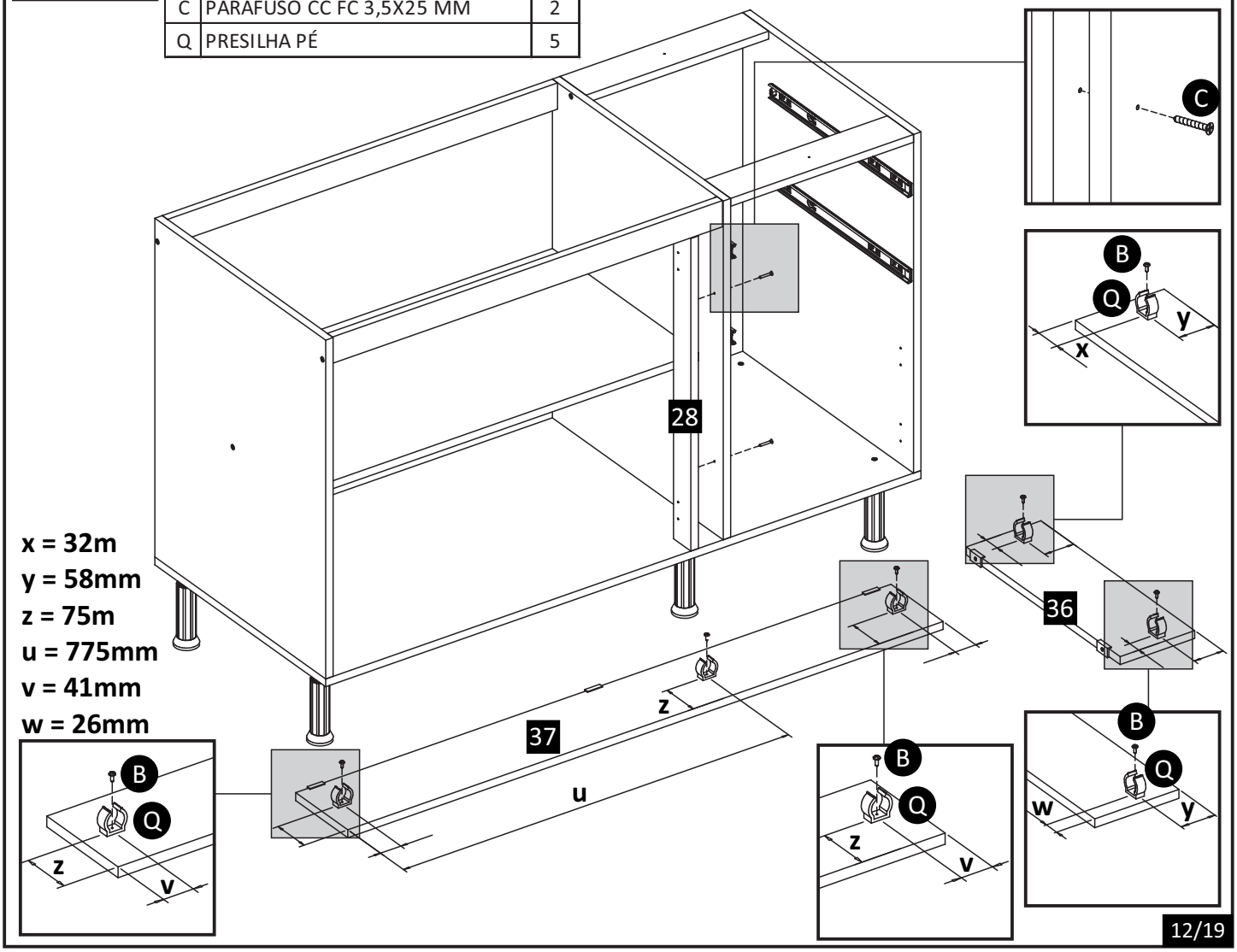

x = 32m
y = 58mm
z = 75m
u = 775mm
v = 41mm
w = 26mm

Passo 7 2x

B	PARAFUSO CP FC 3,5X14MM	4
I	MINIFIX PARAFUSO 6X35MM	4
L	BATENTE DE SILICONE 2MM	4
Z	PUXADOR PERFIL 395mm	2

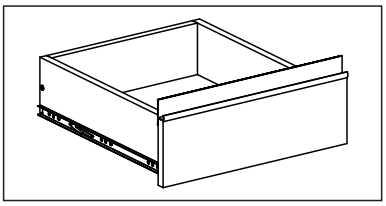

1º

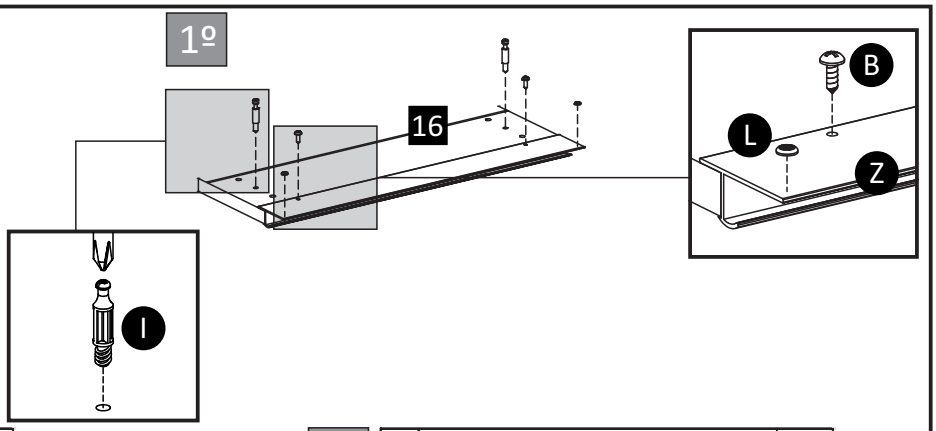

2º

G	CAVILHA 6X30MM	8

3º

J	TAMBOR MINIFIX Ø15MM	4

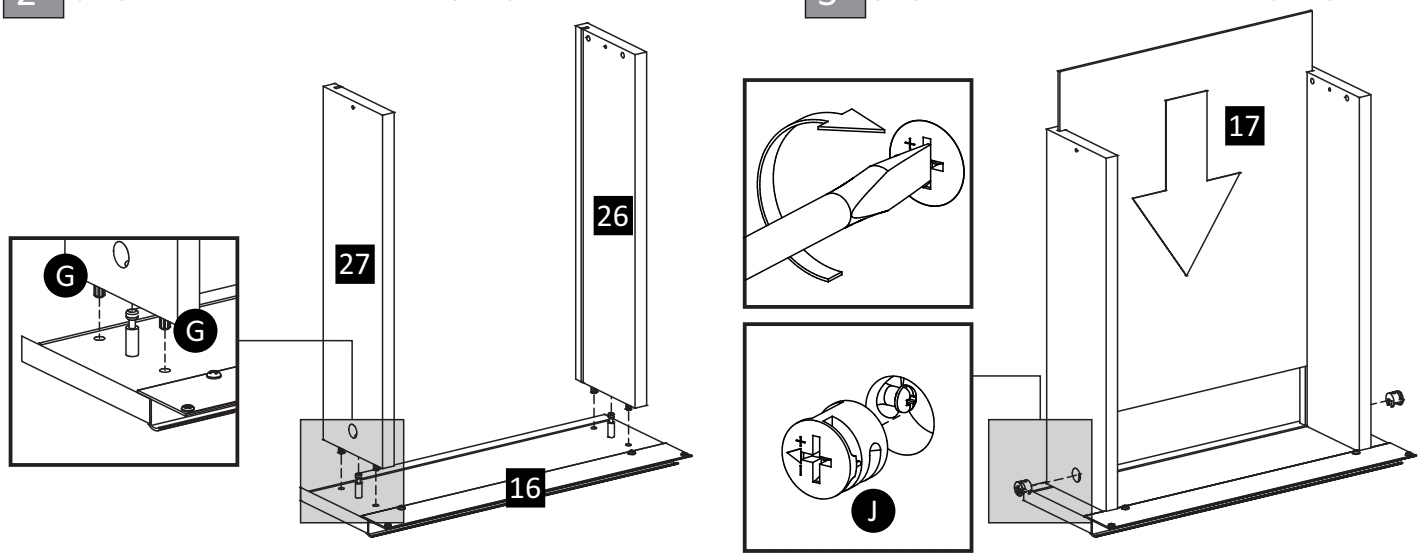

4º

E	PARAFUSO CC FC 4,5X40MM	4
G	CAVILHA 6X30MM	8

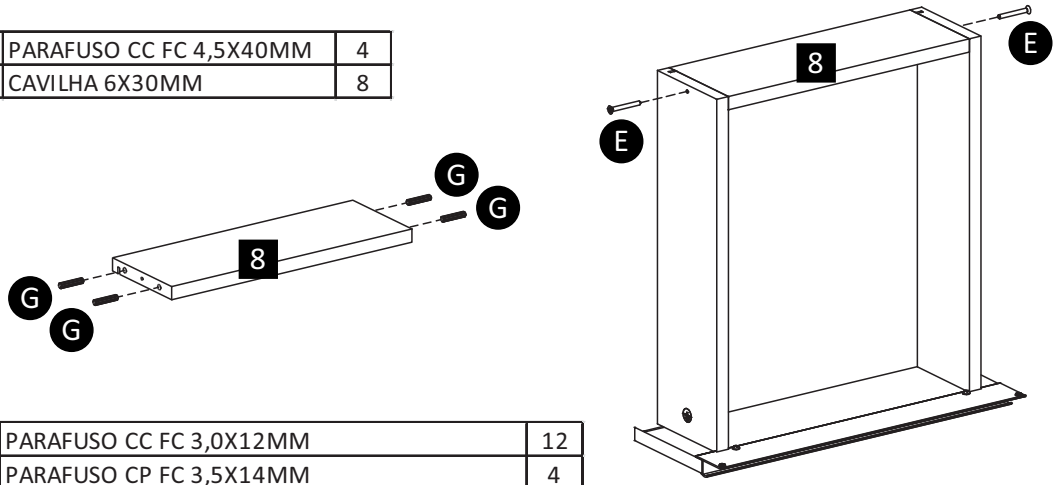

5º

A	PARAFUSO CC FC 3,0X12MM	12
B	PARAFUSO CP FC 3,5X14MM	4
K	CANTONEIRA SUPORTE TRIANGULAR 14X14MM	4
U	CORREDICA 400MM	2

X = 13mm/0,51in

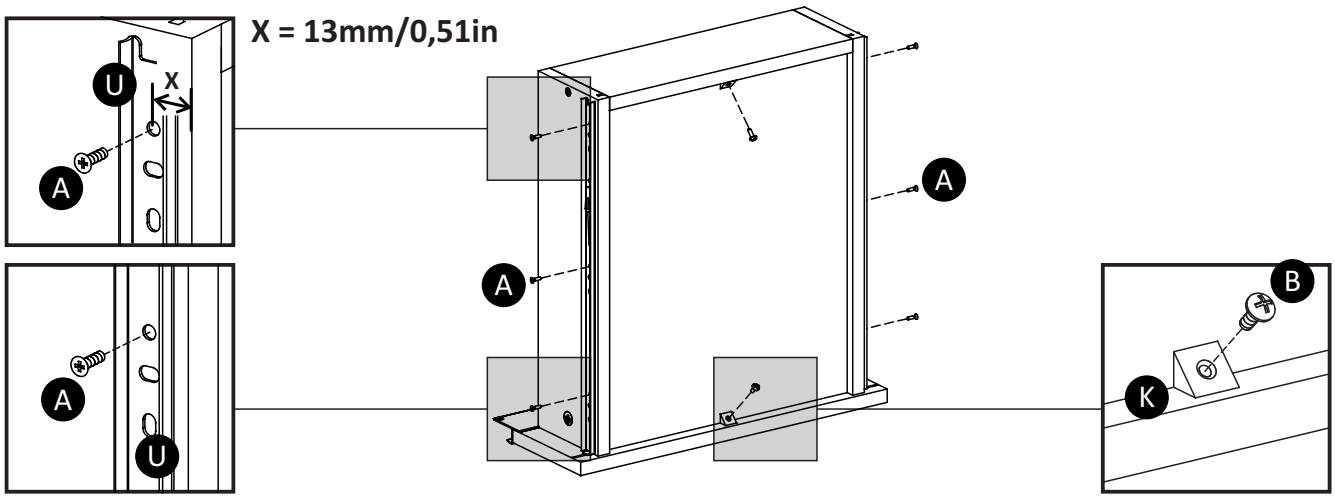

Passo 1 Aéreo 2 Portas

E	PARAFUSO CC FC 4,5X40MM	8

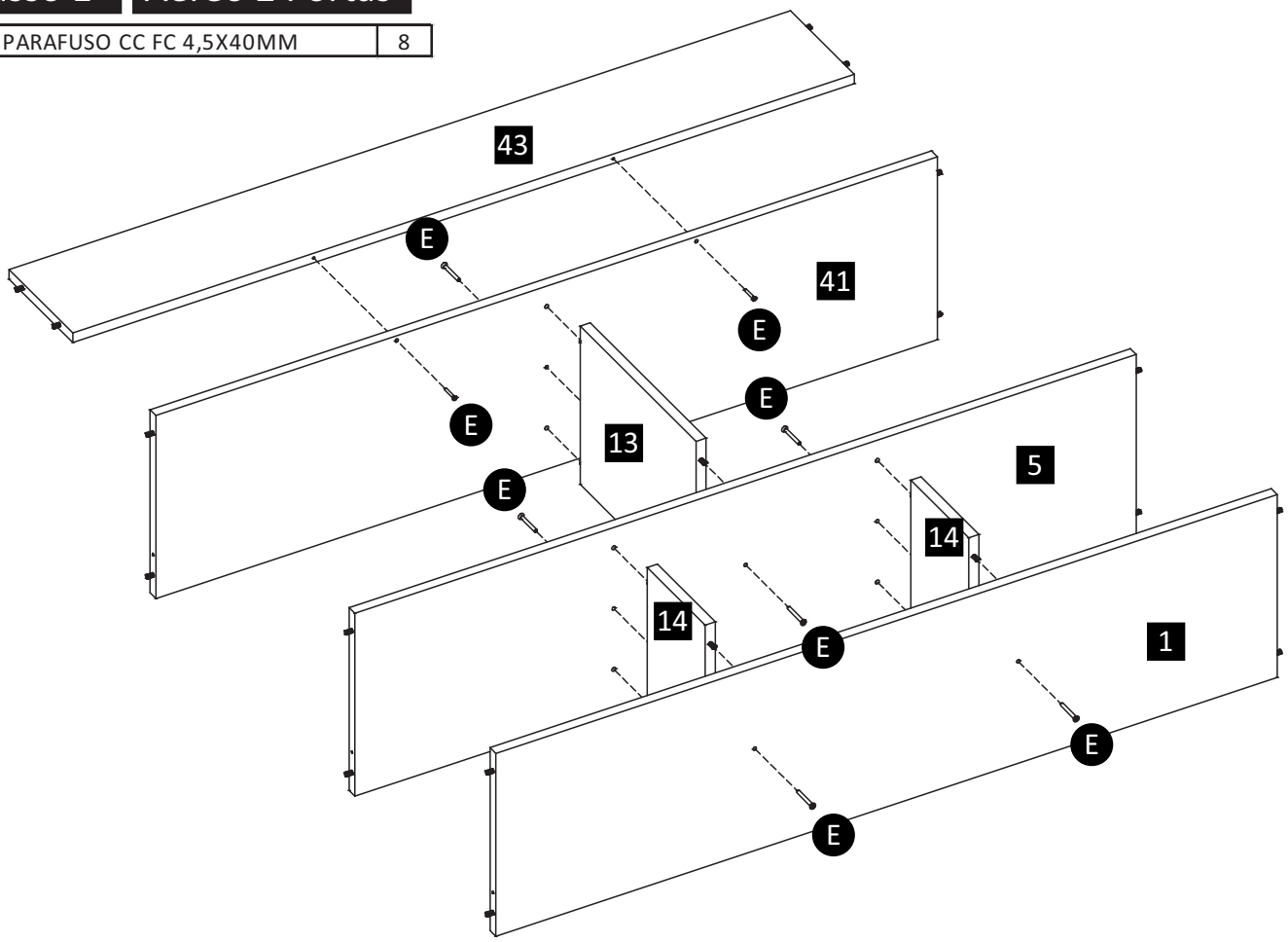

Passo 2

E	PARAFUSO CC FC 4,5X40MM	6

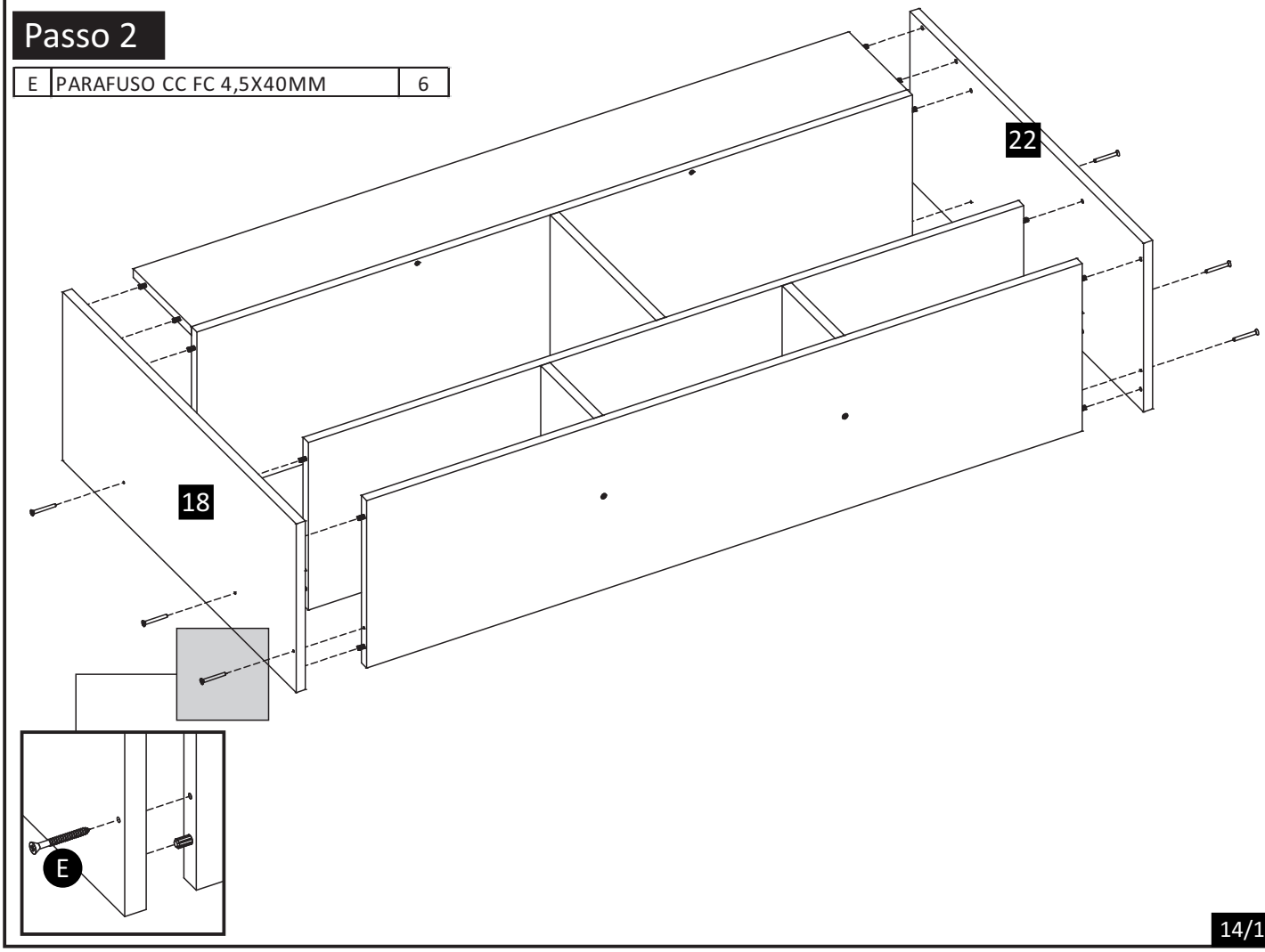

Passo 3

H	PREGO 10X10	44
O	FIXADOR DE COSTAS 15X13X1MM	12

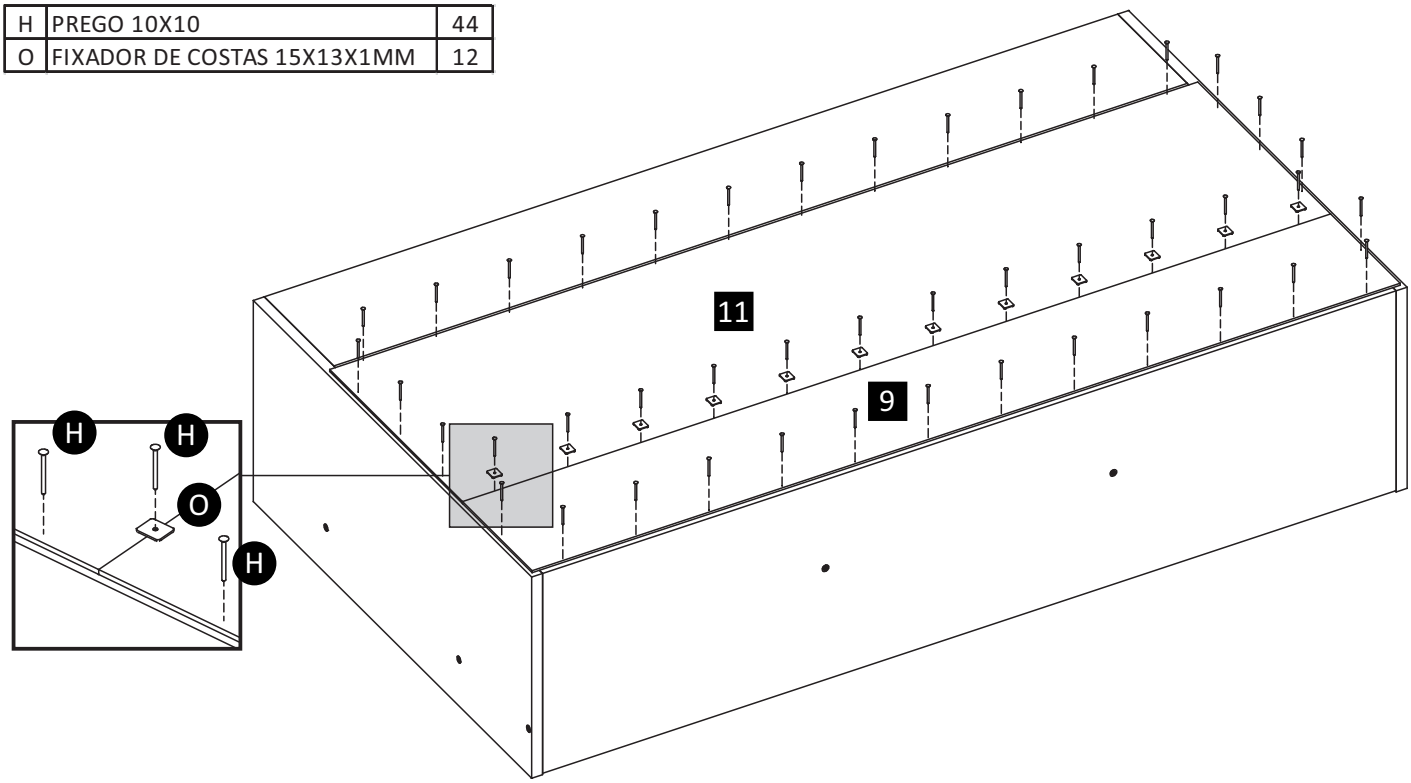

Passo 1 Aéreo 1 Porta Basculante

E	PARAFUSO CC FC 4,5X40MM	4

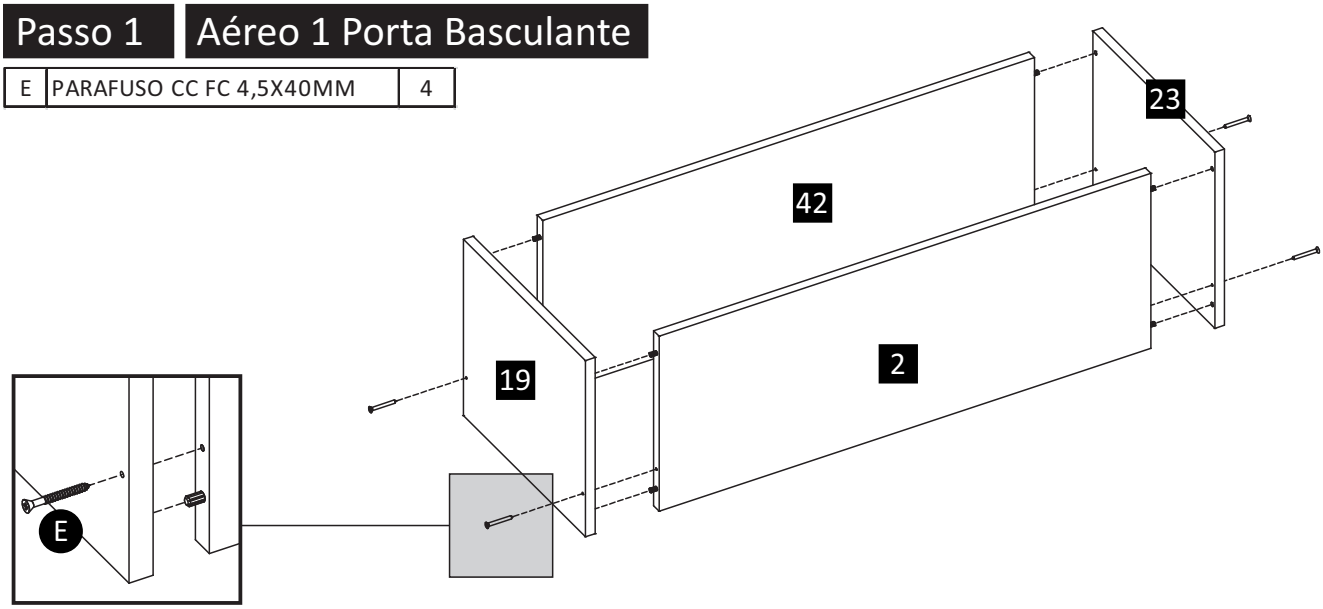

Passo 2

H	PREGO 10X10	22

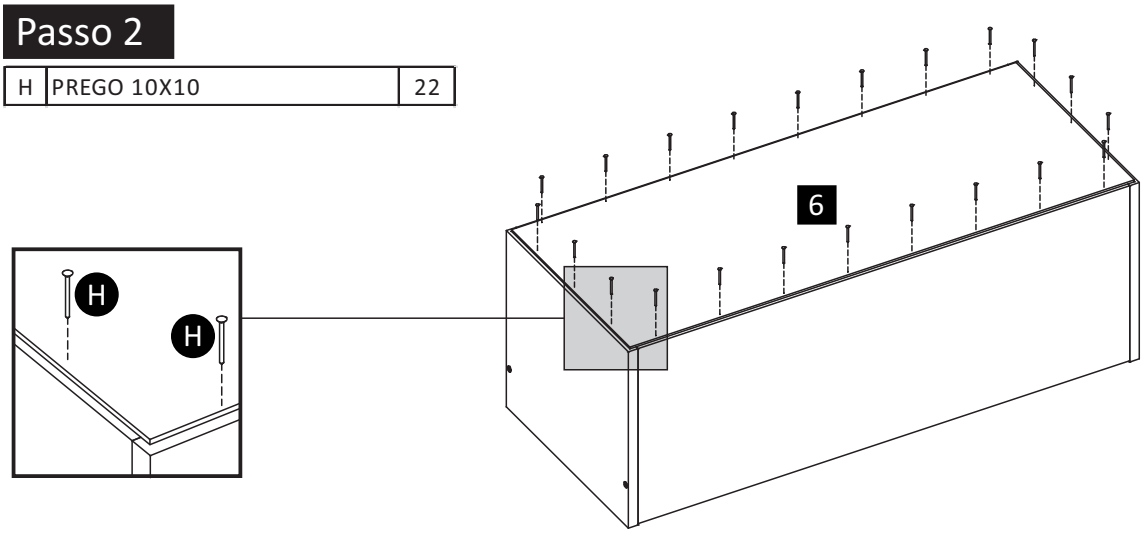

Montagem de Todos os Módulos na Parede

B	PARAFUSO CP FC 3,5X14MM	26
C	PARAFUSO CC FC 3,5X25 MM	8
F	PARAFUSO CF FC 6,0X60 MM	7
N	CANTONEIRA 18X18X0,75MM	2

R	BUCHA PLÁSTICA Ø8MM	7
S	SUPORTE FIXAÇÃO AEREO	7
T	PROTEÇÃO PARA SUPORTE	7

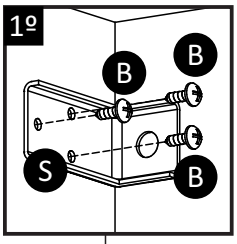

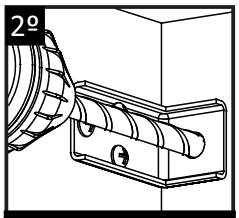

FURADEIRA COM BROCA Ø8MM

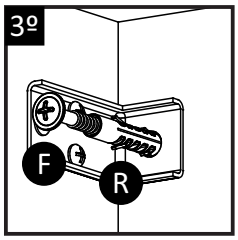

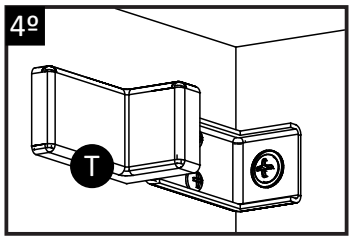

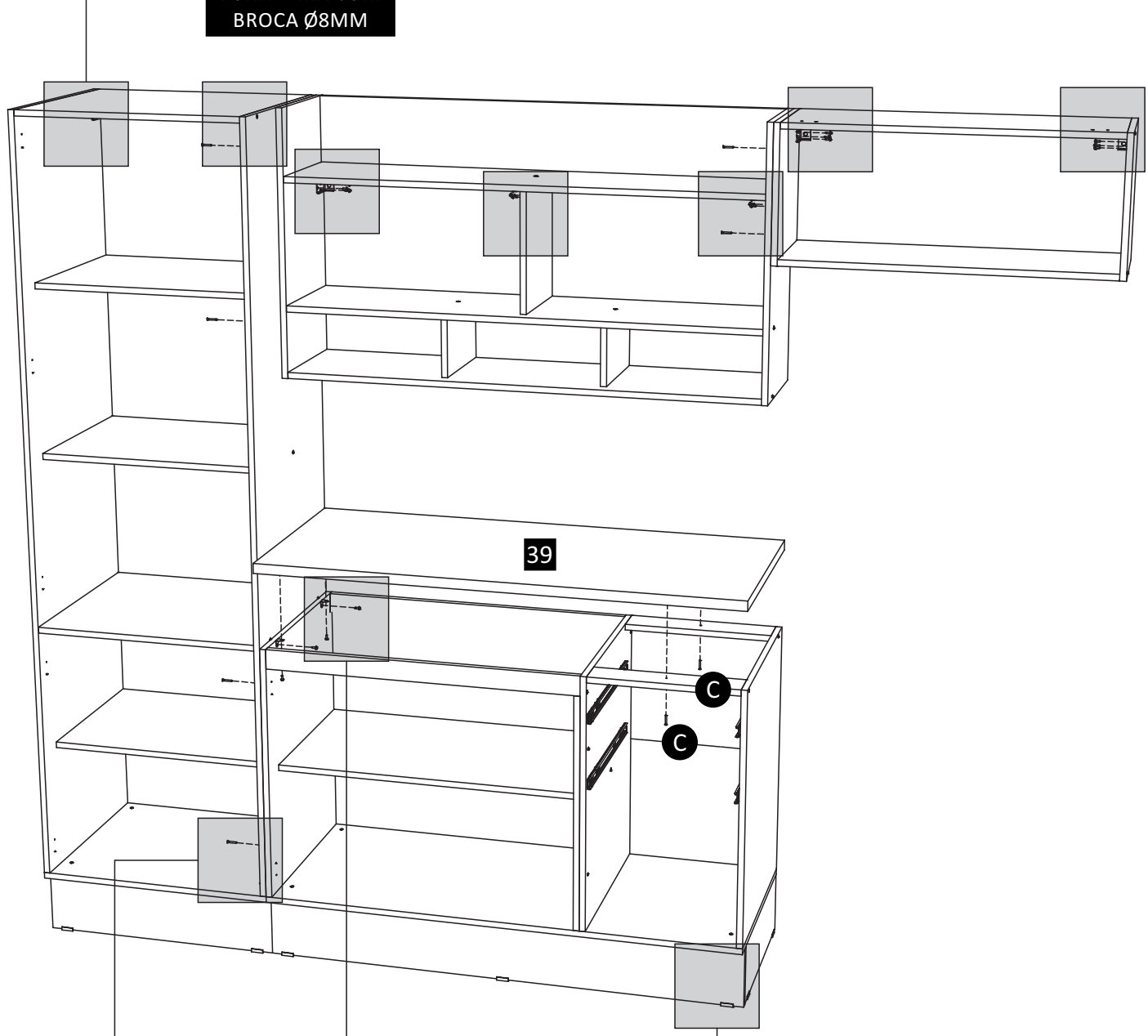

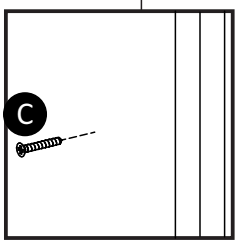

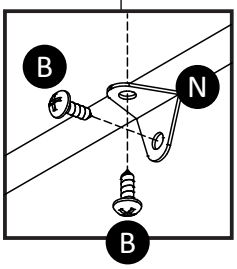

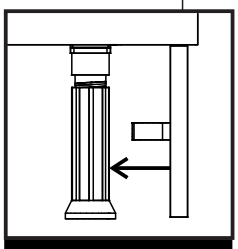

ENCAIXE DOS RODAPÉS

Montagem de Portas

B	PARAFUSO CP FC 3,5X14MM	26
W	DOBRADIÇA SOBREPOSIÇÃO TOTAL Ø35MM	13
Y	PISTÃO	1

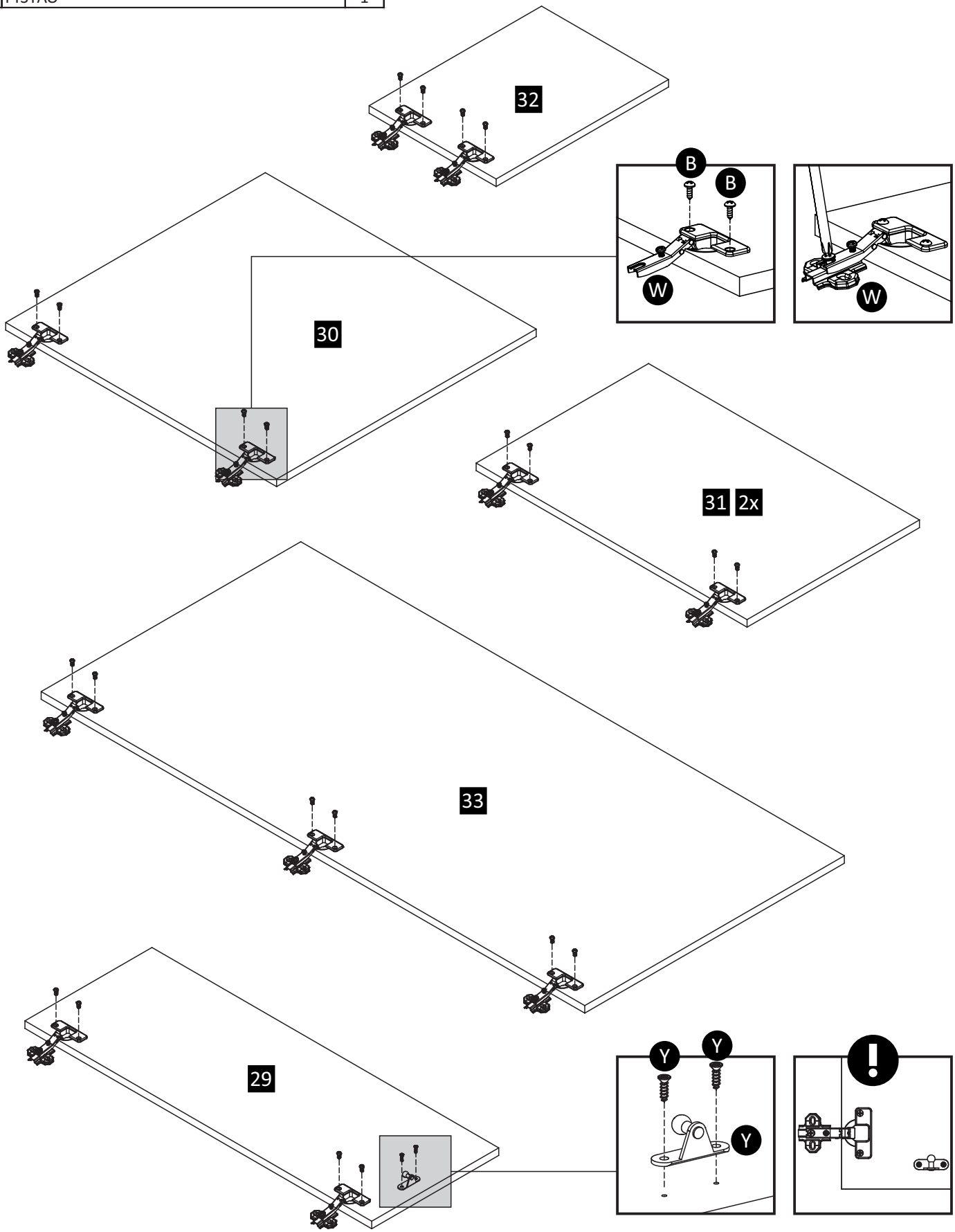

Encaixe e Fixação de Portas

B	PARAFUSO CP FC 3,5X14MM	42
D	PARAFUSO CF FC SP M4X22 MM	4
L	BATENTE DE SILICONE 2MM	12
M	PORCA Ø4MM	4
X	PERFIL F RIGIDO AL 1168mm	1
Y	PISTÃO	1
Z	PUXADOR PERFIL 395mm	3
A1	PUXADOR PERFIL 595mm	2
B1	PUXADOR PERFIL 795mm	1

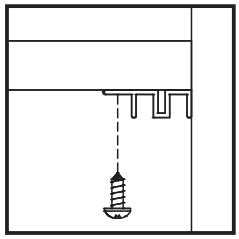

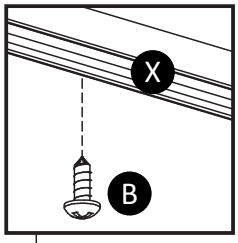

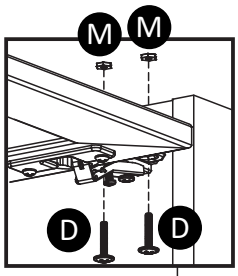

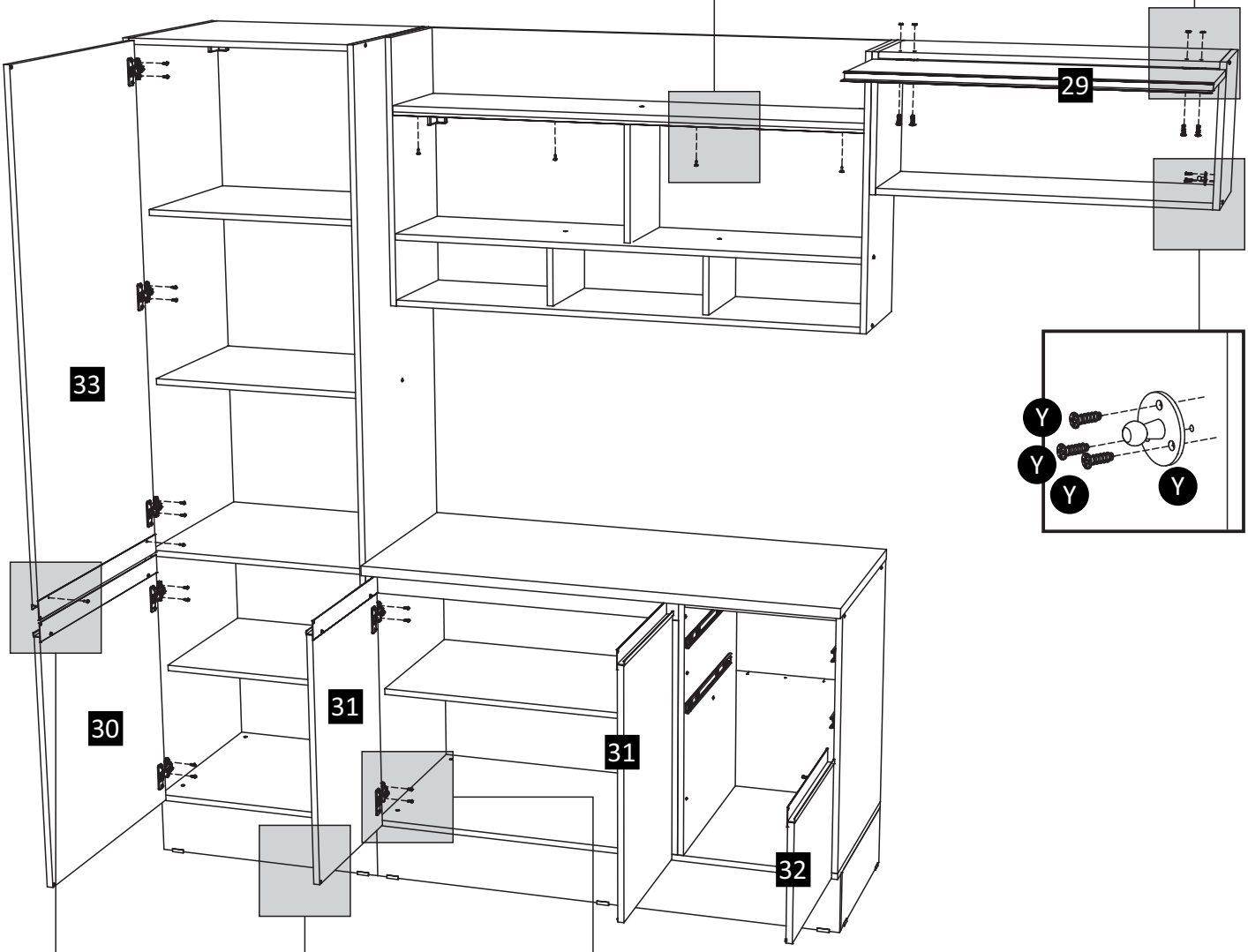

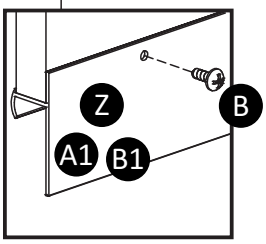

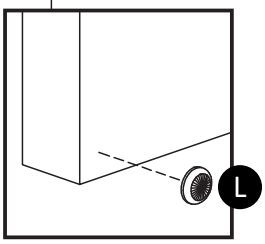

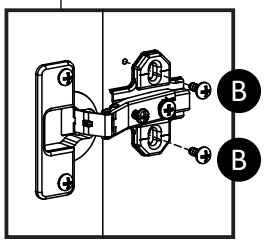

Encaixe do Pistão / Gavetas / Portas

B	PARAFUSO CP FC 3,5X14MM	4
X	PERFIL F RIGIDO AL 1168mm	1
Y	PISTÃO	1

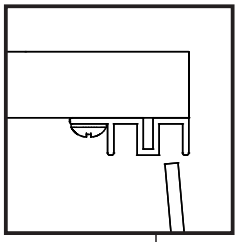

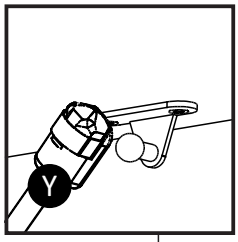

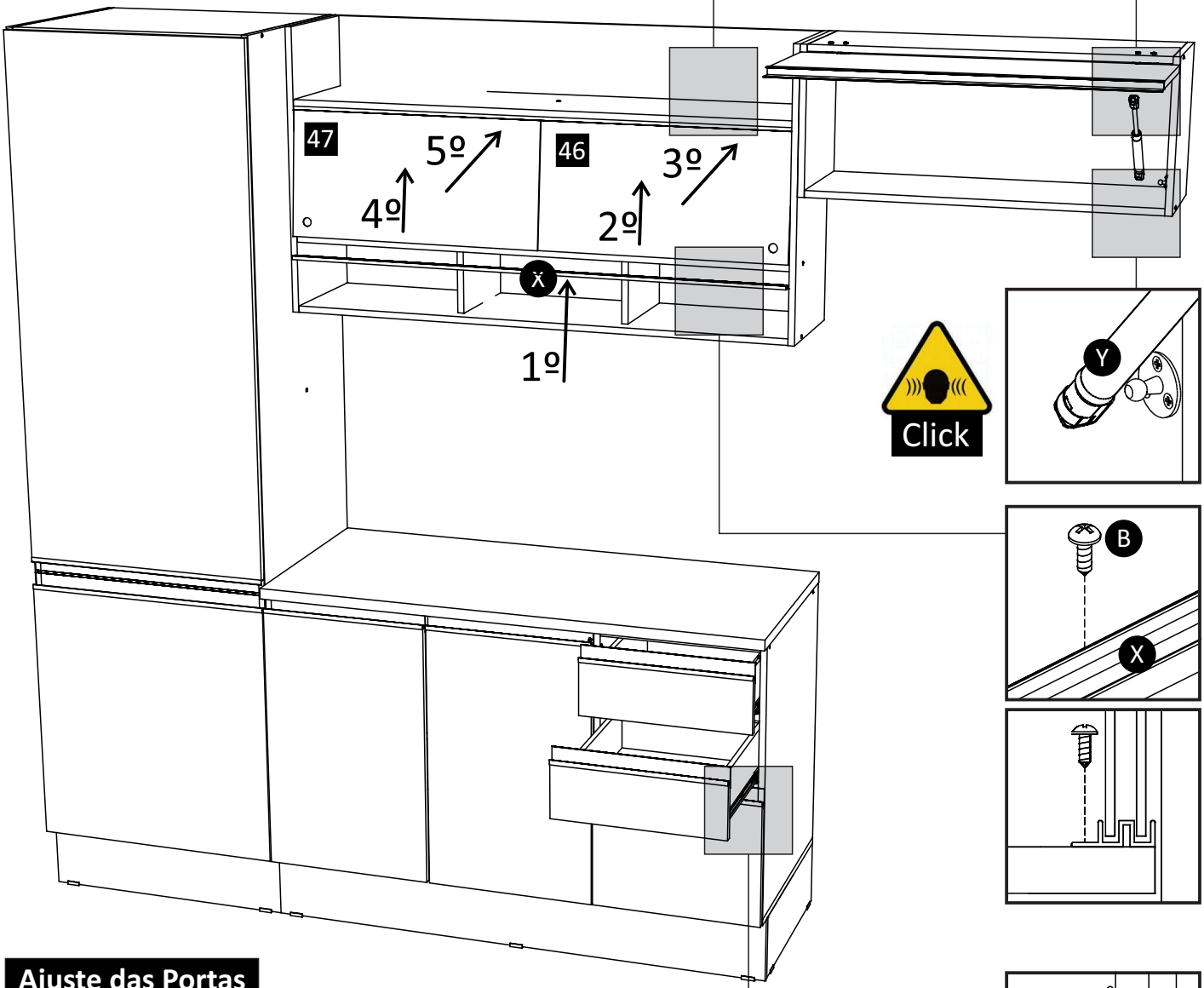

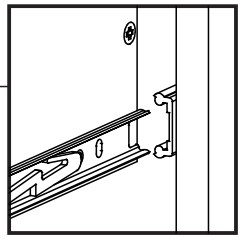
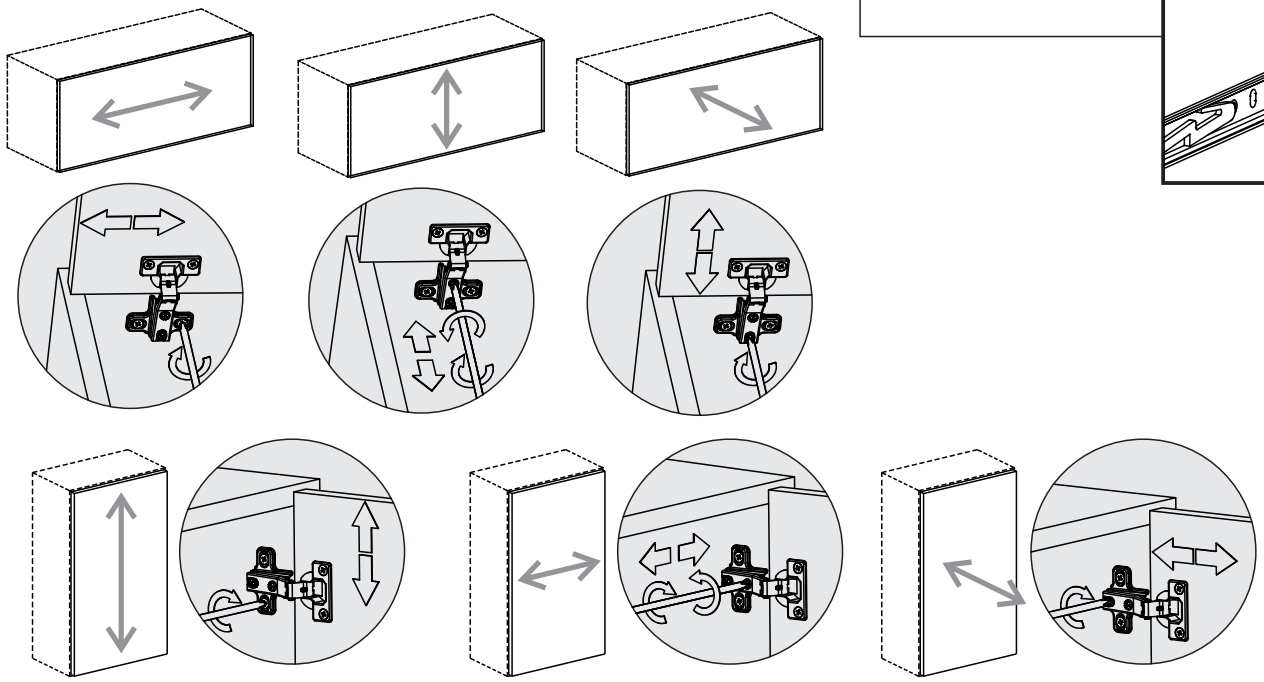
Ajuste das Portas