CZ-102-104
700-701

Instruções de Montagem

Ajude a melhorar nossos produtos, opine em nosso site:
www.artinmoveis.com.br

artinmoveis
Rua Joni José Bozzeto, 300 - Bairro Tamandaré
Garibaldi | RS | CEP: 95720-000 | Fone / Fax: 54.3464.7071

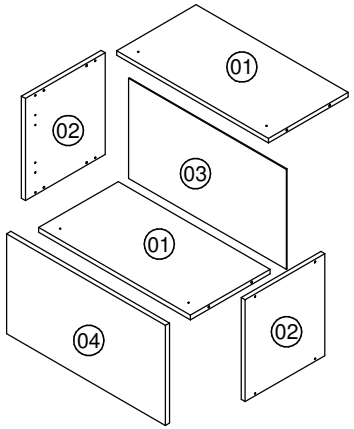

Lista de peças

CÓD	DESCRIÇÃO	QTD
01	Base Aéreo	2
02	Lateral Aéreo	2
03	Costa	1
04	Porta	1

CZ 102

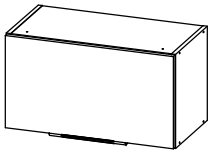

CZ 104

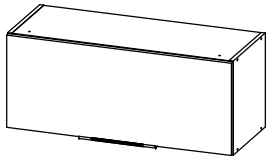

CZ 700

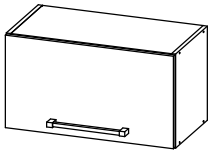

CZ 701

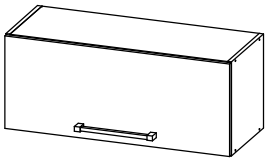

REF	DESCRIÇÃO	QTD
A	Parafuso 3,5x40mm	08
B	Parafuso União	02
C	Prego 10x10	24
D	Cavilha 6x30mm	08
E	COLA — Cola	01
F	Parafuso 3,5x14mm	19
G	Parafuso 5x50mm	02
H	Proteção para suporte	02
I	Suporte Fixação	02
J	Bucha	02
K	Adesivo Tapafuro	08
L	artinmoveis — Etiqueta adesiva Art in móveis. Colocar no lado externo do produto	01
M	Puxador alumínio	01
N	Puxador Perfilado	01
O	Pistão	01
P	Parafuso 3,5x30mm	02
Q	Dobradiça	02

RECOMENDAÇÕES:

01 - Examine completamente todas as peças do móvel antes de iniciar o trabalho.
02 - Recomenda-se montar o móvel conforme este Manual de Montagem.
03 - É de responsabilidade do montador seguir as instruções do Manual de Montagem, que são fundamentais para garantir a estrutura do móvel.
04 - Certifique-se de que todos os acessórios utilizados na montagem (parafusos, porcas, ponteiras) estejam fixados o suficiente, totalmente atarraxados, evitando que venham a provocar ferimentos.
05 - Para limpeza utilizar somente pano úmido e sabão neutro.

FERRAMENTAS NECESSÁRIAS:

ADVERTÊNCIAS:

01 - Esteja ciente do risco de chama aberta e outras fontes de calor, tais como aquecedores elétricos, aquecedores a gás etc. nas proximidades do produto.
02 - Não utilize o produto se alguma parte estiver quebrada, rasgada ou faltando. Utilizar somente peças de reposição aprovadas pelo fabricante.

Data: **09/04/2013**
Revisão: **00**

"IMPORTANTE LER COM ATENÇÃO E GUARDAR PARA EVENTUAIS CONSULTAS"

CZ-102-104 700-701

Manual de Montagem

Instructivo de Montaje

artinmoveis

1

A montagem é a mesma para as 4 referências independente do tamanho que cada uma tenha.

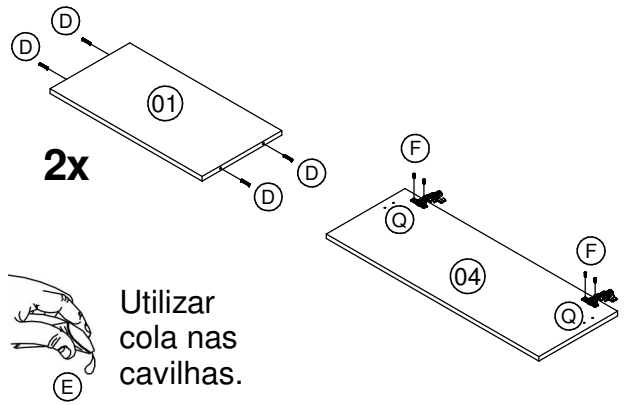

Utilizar cola nas cavilhas.

2

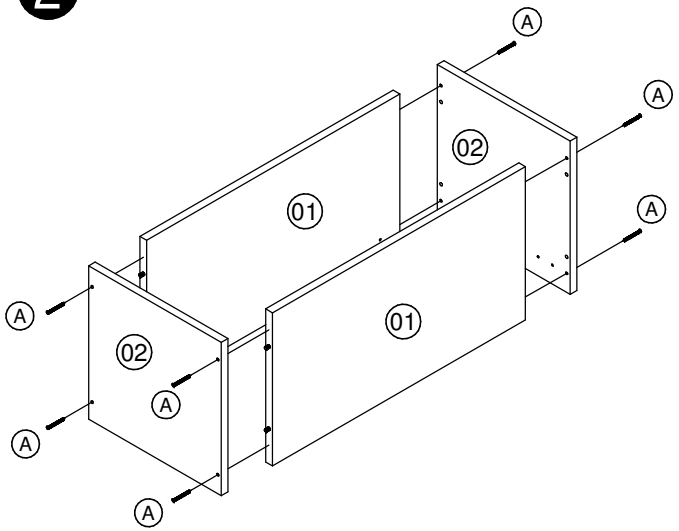

3

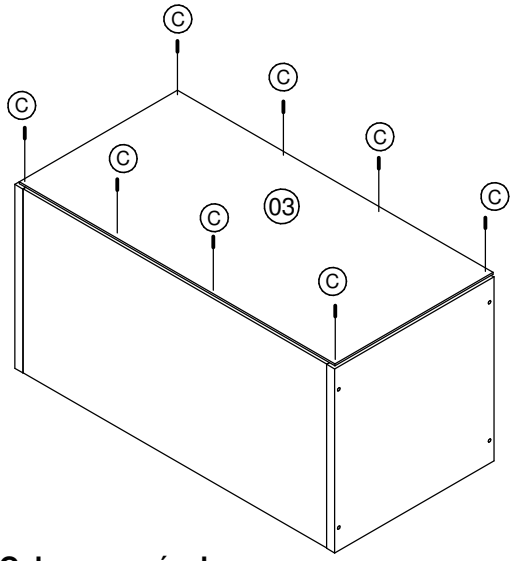

OBS: Colocar o móvel no esquadro antes de pregar.

4

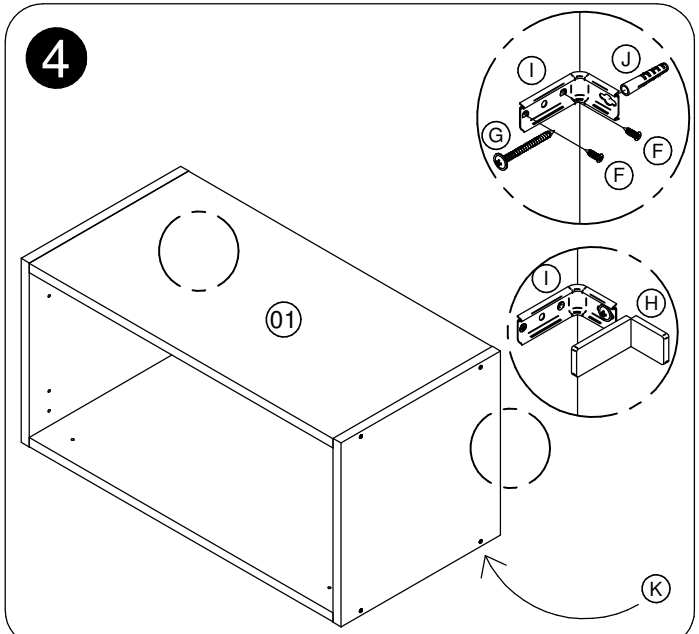

5

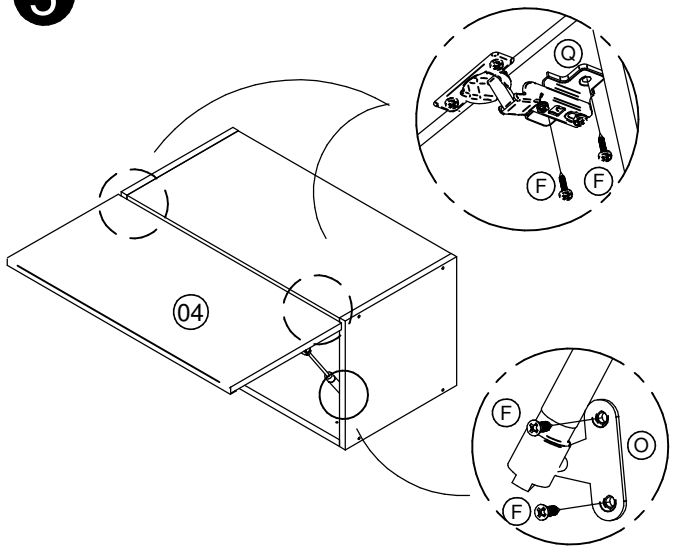

6

CZ 700 - CZ 701

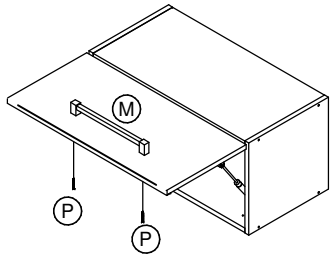

CZ 102 - CZ 104

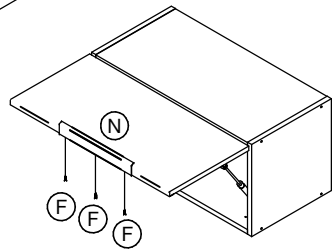

Desenvolvido por:
www.carlettodesign.com.br