TROCADOR DOÇURA

santos andirá

ISO 9001 | 14001

ESQUEMA
DE MONTAGEM
949003

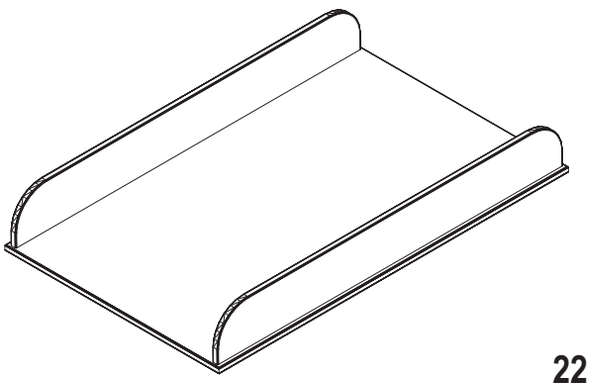

221666 - BCO/BCO

www.santosandira.com.br

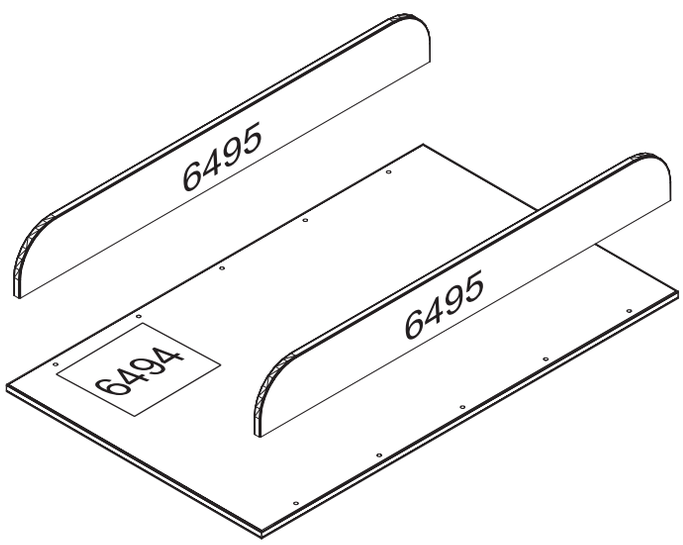

RELAÇÃO DE PEÇAS	Nº	TAMANHO	QTDE
TAMPO	6494	800x490x12	01
LATERAL	6495	790x100x12	02

RELAÇÃO DE ACESSÓRIOS

A	PARAFUSO FI CH PH 4,5 X 50	06
B	CAVILHA MADEIRA 6 X 25	04
C	COLA PVA	01
D	PARAFUSO FI CH ZB 4,0 X 12	08
E	BATOQUE	04

B | CAVILHA MADEIRA 6 X 25 | **04**

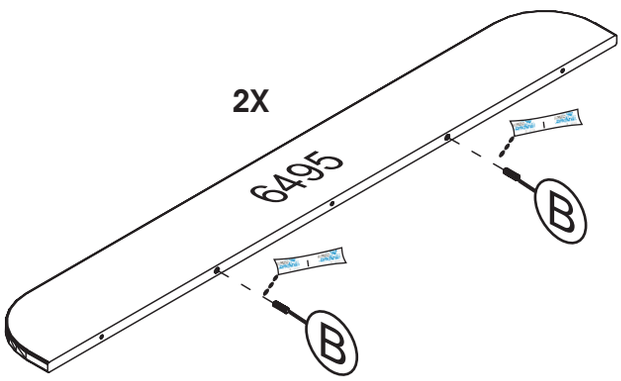

IMPORTANTE
COLOCAR COLA EM
TODAS AS CAVILHAS

A | PARAFUSO FI CH PH 4,5 X 50 | **06**

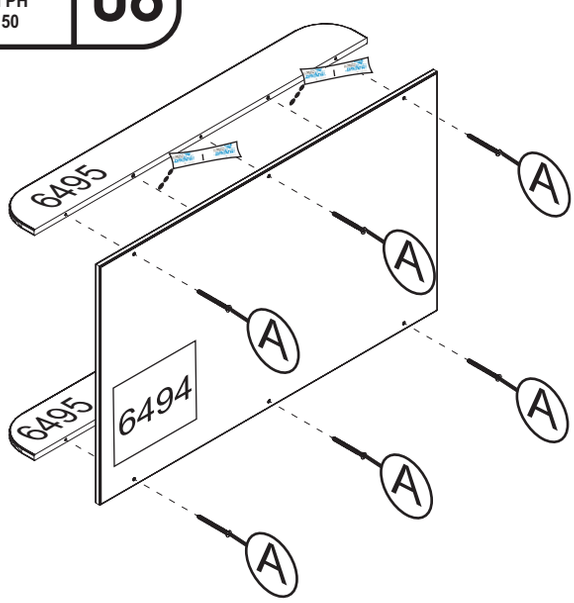

IMPORTANTE
COLOCAR COLA EM
TODAS AS CAVILHAS

D	PARAFUSO FI CH ZB 4,0 X 12	08	E	BATOQUE	04

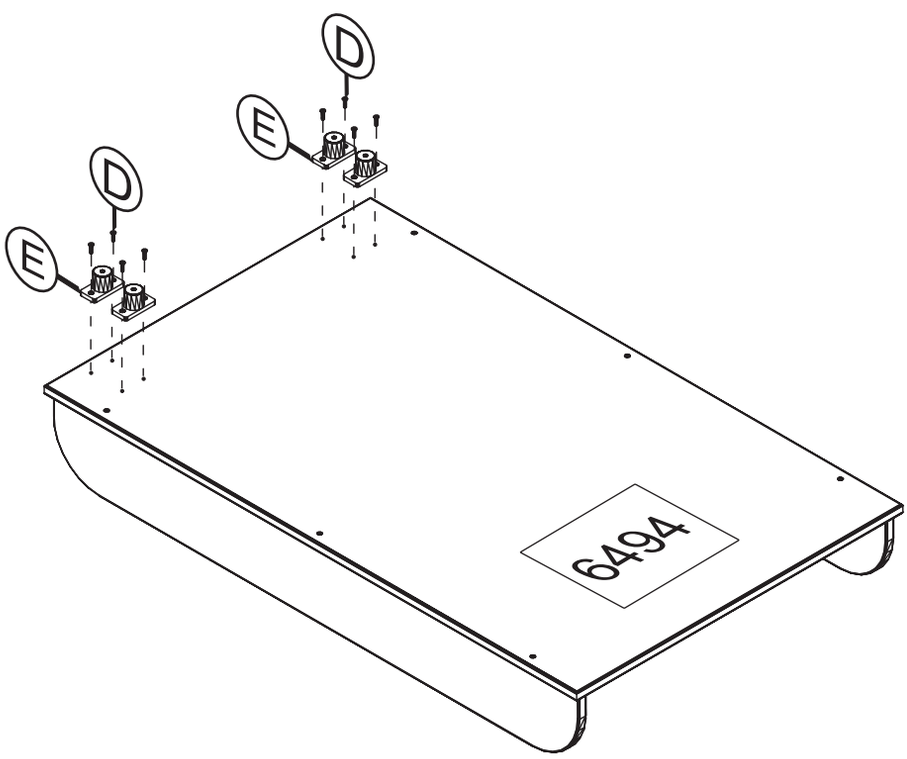
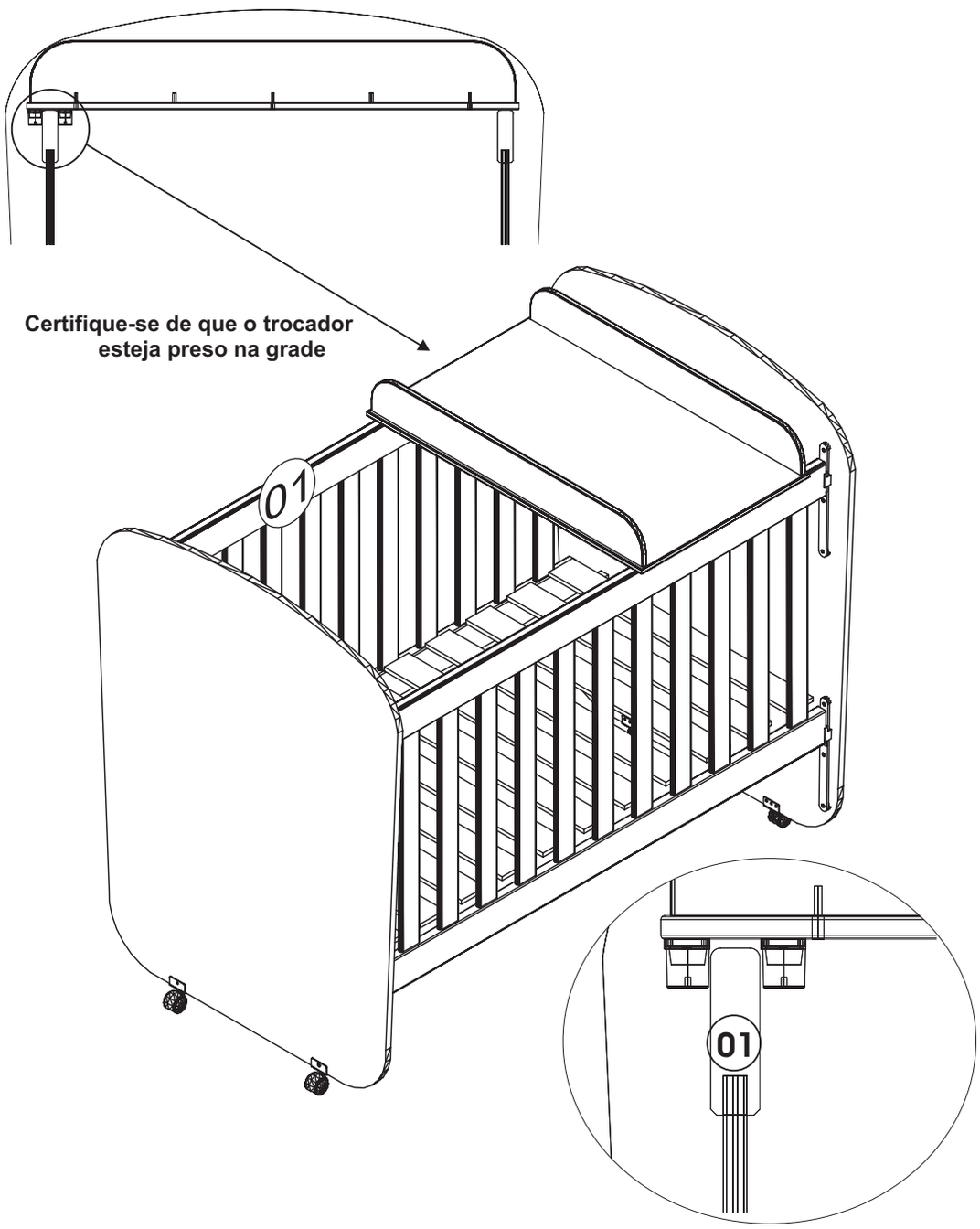
“SEMPRE QUE USAR O TROCADOR COLOCAR COM O BATOQUE NA GRADE FIXA 01”