Manual de Instruções

condicionadores de ar maximus

ED07F
EC07F, EC07R
EM10F, EM10R

Leia atentamente
este manual antes de utilizar
seu condicionador de ar

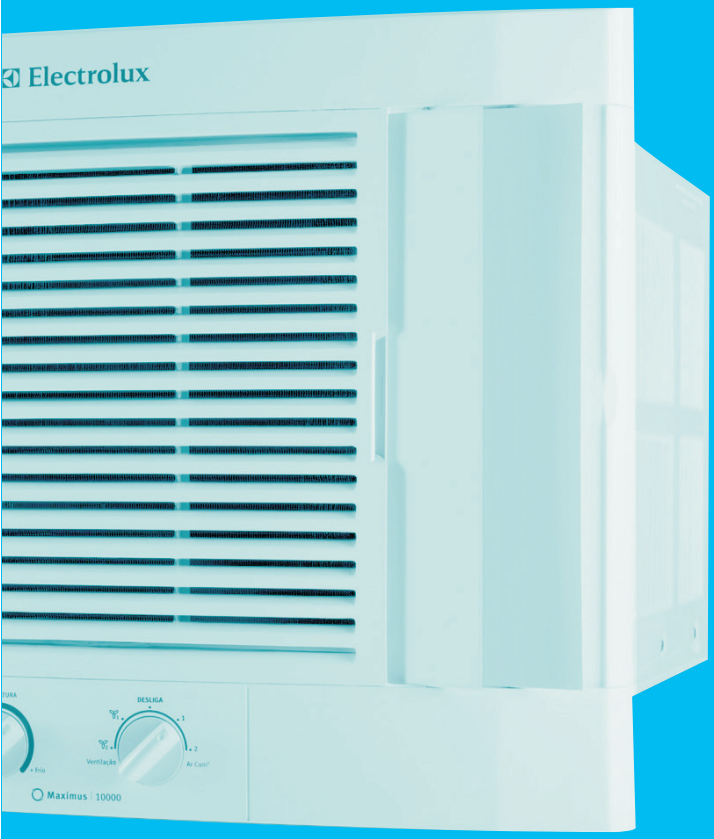

imagem do modelo EC07F

Preparação
- Descrição
- Dicas de Segurança

Instalação
- Pré-instalação
- Elétrica
- Produto

Como Usar
- Painel de Controle
- Passo a passo
- Limpeza e Manutenção

Guia de Soluções
- Dúvidas mais comuns

Informações
- Dados Técnicos
- Tabela Térmica
- Certificado de Garantia

Pensando em você

Electrolux

Índice

Preparação 04
· Descrição
· Dicas de Segurança

Instalação 06
· Pré-instalação
· Elétrica
· Produto

Como Usar 13
· Painel de Controle
· Passo a passo
· Limpeza e Manutenção

Guia de Soluções 19
· Dúvidas mais comuns

Informações 20
· Dados Técnicos
· Tabela Térmica

* Verifique o modelo disponível.

Apresentação

Obrigado por preferir a Electrolux como a marca de seu condicionador de ar.

Os condicionadores de ar da Electrolux foram projetados sob rigorosos padrões técnicos. Possuem características especiais desenvolvidas para trazer ainda mais comodidade ao usuário. É a Electrolux há mais de 40 anos fabricando o melhor em eletrodomésticos.

Para você aproveitar todos os recursos de seu novo condicionador de ar, a Electrolux desenvolveu este Manual. Através de orientações simples e práticas, você vai conhecer as funções e aprender a operar o aparelho de maneira adequada e segura.

Leia as instruções de instalação e operação antes de utilizar o seu condicionador de ar e tenha sempre este Manual em mãos.

Em caso de dúvida, ligue para o Serviço de Atendimento ao Consumidor (0800 728 8778).

Acessório

Espuma para vedação da instalação

Cada produto tem características diferentes e específicas. Por isso, mesmo que você contrate um profissional experiente para instalar seu condicionador de ar, peça para ele consultar o manual.

Descrição

Gabinete

Painel Dispensa Moldura
(painel frontal)

Grade de
entrada de ar

Filtro de ar
deslizante (A)
ou destacável (B)*
(atrás da grade)

Painel de
controle

Cabo de
energia elétrica

Dupla saída
de ar

Direcionadores
manuais de ar (horizontal) *

Direcionadores
manuais de ar (vertical)

Direcionadores
manuais de ar (horizontal)*

Direcionadores
manuais de ar (vertical)

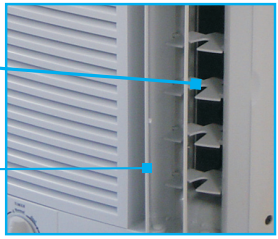

* Filtro de ar e direcionadores de acordo com o modelo disponível.

Dicas de Segurança

- Evite acidentes. Após tirar o condicionador de ar da embalagem, mantenha o material fora do alcance de crianças.
- O aparelho não deve ser manuseado por crianças, mesmo estando desligado.
- Nunca desligue o condicionador de ar puxando o cabo. Use o plugue.
- Não desconecte o plugue da tomada com o aparelho ligado ou com as mãos molhadas.
- Se o cordão de alimentação está danificado, ele deve ser substituido pelo Serviço Autorizado Electrolux, a fim de evitar riscos.
- Siga rigorosamente as especificações do circuito elétrico para prevenir uma sobrecarga. Aproveite para fazer uma revisão da parte elétrica de sua residência.

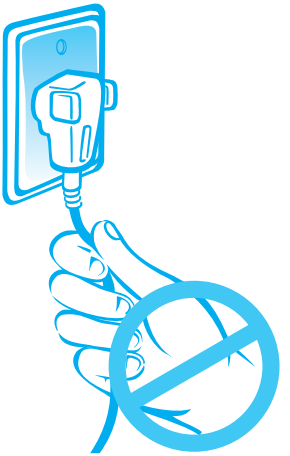

Instalação

Na hora de instalar o seu condicionador de ar, chame um profissional qualificado. O Serviço Autorizado Electrolux poderá realizar a instalação.

Lembre-se que é de inteira responsabilidade do consumidor quaisquer danos causados ao condicionador de ar devido à instalação incorreta.

Se você perceber algum dano visível ao tirar o aparelho da embalagem, contate imediatamente a loja onde comprou seu condicionador de ar para efetuar a troca.

Observação: os custos de instalação e preparação do local (ex.: rede elétrica, alvenaria, etc.) são de inteira responsabilidade do consumidor.

1. Pré-instalação

Selecione o local

Para obter um melhor rendimento de seu condicionador de ar, escolha um local apropriado para a instalação.

- Remova a película protetora do gabinete antes da instalação do produto

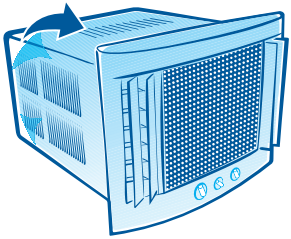

- Instale o condicionador de modo que o fluxo de ar que sai do aparelho seja paralelo à maior dimensão do ambiente.

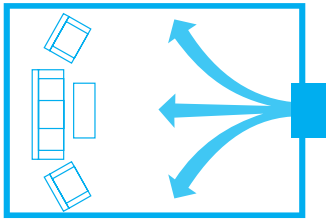

- Evite a proximidade com cortinas, divisórias, móveis ou outros obstáculos. O ar deve circular livremente. Para facilitar a limpeza do aparelho e o acesso aos controles, procure distanciar o condicionador de cantos.

- Se o ambiente necessitar de dois ou mais aparelhos, nunca os coloque

frente a frente. Se instalados na mesma parede, mantenha a distância de 1 m. Esse procedimento evita que o fluxo de ar de um condicionador interfira no do outro.

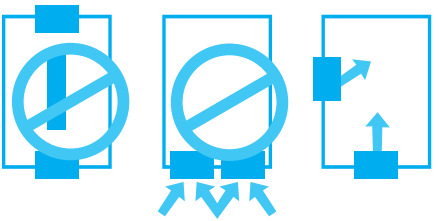

- Não instale seu condicionador de ar com a parte externa voltada para lugares fechados, como forros, garagens, etc.

- Evite instalar em lugares com incidência direta de sol. Sempre que possível escolha paredes voltadas para o leste ou sul. Se não for possível instalar à sombra, **proteja o aparelho com um toldo ou similar.** Não utilize chapa de amianto, pois provoca muito ruído.

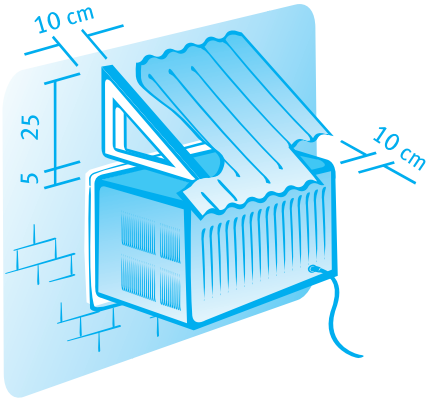

Prepare o local

Siga as recomendações abaixo para a preparação do local onde será instalado o condicionador de ar.

- A altura recomendada para a instalação do aparelho é de 1,5 m em relação ao piso.

- Se o seu novo produto tem dimensões diferentes do produto anterior, adapte o vão com construção em alvenaria. Não utilize papelão ou isopor ao redor do aparelho. Isso poderá comprometer a fixação.

- O seu condicionador de ar foi projetado de modo que já tenha a inclinação correta para o escoamento da água, que se forma durante o funcionamento, desde que o painel do produto fique inteiramente alinhado com a parede (ver figura). Para canalizar essa água, encaixe no dreno que fica atrás do produto, uma mangueira com diâmetro interno de 1,27 cm (1/2 polegada).

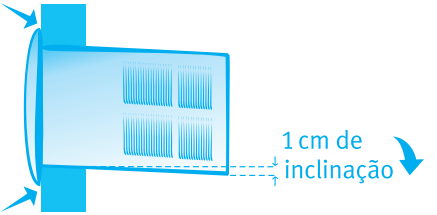

PAINEL DISPENSA MOLDURA

O próprio painel do produto faz o acabamento da instalação, sendo desnecessário a utilização de molduras.

- Para instalações em paredes, utilize um caixilho de madeira com as seguintes dimensões internas indicadas nas figuras abaixo. A abertura deve permitir um perfeito encaixe do caixilho.

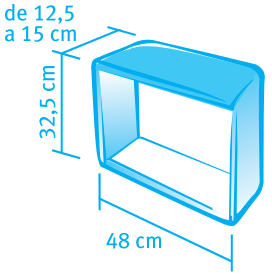

- Para garantir maior firmeza e segurança na fixação, coloque **apoio tipo "mão francesa" em estrutura metálica** na parte externa da parede ou janela.

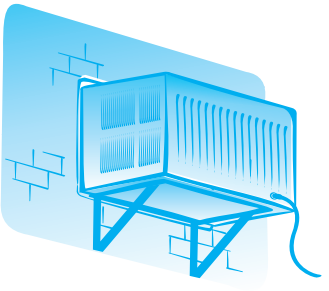

- O local escolhido para instalação do condicionador de ar deve estar livre de pilares, vigas, encanamentos e eletrodutos.

- Para instalações em janelas, providencie uma estrutura de cantoneira em aço e ferro devidamente reforçada e com dimensões apropriadas para suportar com segurança o peso do condicionador de ar.

- A espessura da parede não deve obstruir as aberturas laterais do gabinete.

- Paredes muito espessas (que excedem as aberturas) devem ser cortadas externamente.

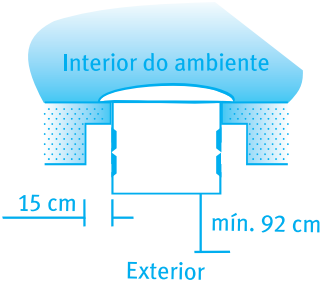

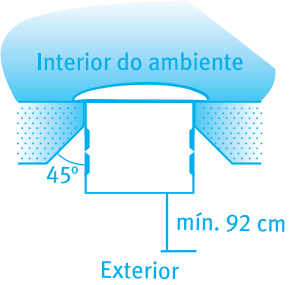

Para que a movimentação de ar na área do compressor e do ventilador se processe normalmente, as aberturas do gabinete devem estar sempre voltadas para fora e totalmente desobstruídas.

Em casos de substituição do seu produto anterior pelo seu novo condicionador de ar Electrolux, verificar se a instalação está conforme o recomendado anteriormente. Folgas maiores que as recomendadas entre o aparelho e o caixilho e a falta de inclinação do produto prejudicam o funcionamento e podem causar danos que são de inteira responsabilidade do consumidor.

2. Instalação Elétrica

Informamos que o plugue do cabo de alimentação deste eletrodoméstico respeita a padronização estabelecida pela norma NBR 14136, da Associação Brasileira de Normas Técnicas – ABNT, e pela Portaria nº 02/2007, do Conmetro.

Assim, caso a tomada da sua residência encontre-se em outro padrão, recomendamos que providencie a substituição, com auxilio de um eletricista de sua confiança, para adequação da mesma a uma padronizada NBR14136, com capacidade para 20A.

Os custos relativos a substituição da tomada não são cobertos pela garantia do fabricante.

Os benefícios da tomada padronizada são:

- Maior segurança contra risco de choque elétrico no momento da conexão do plugue na tomada;

- Melhoria na conexão entre o plugue e tomada, reduzindo possibilidade de mau contato elétrico e,

- Diminuição das perdas de energia.

Lembramos, ainda, que para aproveitar o avanço e a segurança da nova padronização, é necessário o aterramento da tomada, conforme a norma de instalações elétricas NBR 5410 da ABNT. Em caso de dúvidas, consulte um profissional da área.

Para garantir sua segurança, o condicionador de ar possui um plugue de três pinos.

O condicionador de ar deve ser ligado em uma tomada exclusiva. A Electrolux não recomenda o uso de adaptadores, conectores tipo T (benjamim), derivações ou cabos de extensão.

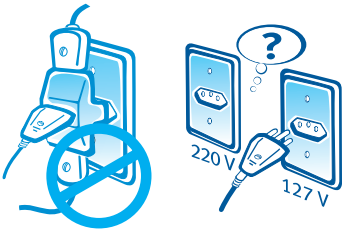

Em casos de substituição do seu produto anterior pelo seu novo condicionador de ar Electrolux, verificar se a instalação está conforme o recomendado anteriormente.

Folgas maiores que as recomendadas entre o aparelho e o caixilho e a falta de inclinação do produto prejudicam o funcionamento e podem causar danos que são de inteira responsabilidade do consumidor.

Fios Elétricos

Para um melhor dimensionamento da sua rede, procure uma Autorizada ou técnico especializado. Para maiores detalhes, consulte a Norma Técnica NBR-5410.

Disjuntores

É obrigatória a instalação de disjuntores de boa qualidade no circuito de alimentação do condicionador de ar em local próximo e de fácil acesso.

Em caso de dúvida em relação ao sistema elétrico de sua residência, consulte a concessionária de energia elétrica.

Tensão 127 V

Para condicionadores em 127 V, utilize disjuntor monopolar de 20 A.

Tensão 220 V

Nos condicionadores de 220 V, utilize um disjuntor bipolar de 15 A.

Tensão 220 V – Monofásico

Algumas regiões possuem 220 V entre fase e neutro. Nesse caso, utilize um disjuntor de 15 A no fio fase.

A instalação elétrica deve estar de acordo com as normas da ABNT – Associação Brasileira de Normas Técnicas. Caso contrário, a Electrolux exime-se de qualquer responsabilidade por possíveis danos causados ao condicionador de ar, a terceiros e/ou ao próprio local da instalação.

3. Instalação do Produto

1 Retire o painel frontal

Para fazer a instalação: com uma chave do tipo Philips, retire os dois parafusos que ficam nas laterais do painel frontal, conforme mostrado na figura abaixo. Remova o painel frontal do condicionador de ar puxando sua parte inferior

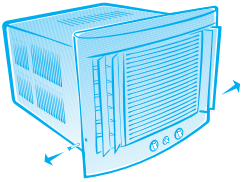

2 Verifique o alinhamento do caixilho

Verifique se o caixilho está alinhado com a parede para proporcionar o perfeito encosto do painel depois de montado. Após instalado, o produto deverá apresentar uma inclinação para trás (conforme figura da página 7) para facilitar o escoamento de água.

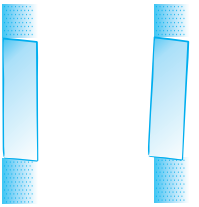

Certo Errado

3 Instale o gabinete

Aplique a espuma de vedação que acompanha o produto em todo o contorno da face traseira das abas do gabinete

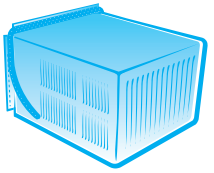

Não utilizar a espuma de vedação, pode ocasionar aumento de ruído e baixa performance do produto.

Com cuidado e com o auxílio de outra pessoa, coloque o condicionador de ar na parede no local onde será instalado. Encaixe o condicionador de ar na parede encostando as abas no caixilho de madeira de modo que o próprio painel frontal do produto fará o acabamento da instalação. Fixe o condicionador de ar no caixilho com parafusos adequados, deixando uma folga de 0,5 cm em cada lado. O condicionador de ar possui seis furos nas abas laterais para a fixação no caixilho.

Nunca parafusar o produto diretamente na parede de alvenaria.

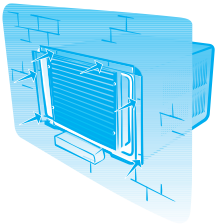

4 Fixe o painel frontal no aparelho

Coloque o painel frontal primeiro pelos encaixes superiores, verifique o encaixe dos botões no painel e em seguida parafuse o painel frontal com os 2 parafusos originais.

5 Ligue o condicionador de ar na rede elétrica

Verifique se a tensão da rede é a mesma do aparelho (127V ou 220V). Então, conecte o condicionador de ar em uma tomada tripolar adequadamente aterrada. Não esqueça de utilizar um disjuntor exclusivo.

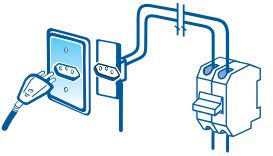

Não é aconselhável o uso de caixa de fibra de vidro para a instalação do condicionador de ar, pois a mesma pode causar ruídos.

Como Usar

Painel de Controle

Todas as operações do aparelho são acionadas pelo painel de controle, com exceção dos direcionadores de ar que são ajustados manualmente.

O bom funcionamento do condicionador de ar depende da regulagem do botão Temperatura (termostato) e do botão Função.

Modelos Frio*

Com Timer, Modelos 7500 e 10000

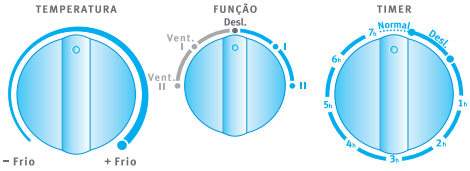

Sem Timer, Modelos 6500, 7500 e 10000

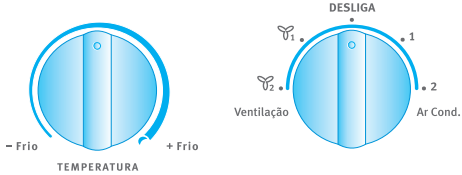

Modelos Quente/Frio (Reverso)*

Sem Timer, Modelos 7500 e 10000

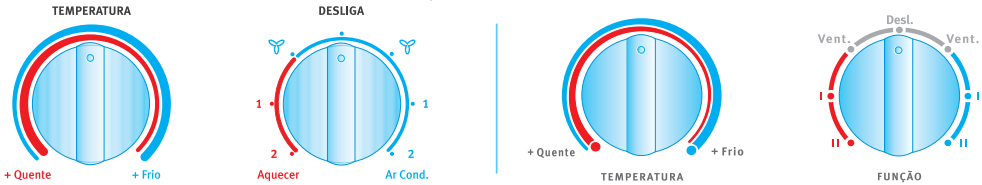

Com Timer, Modelos 7500 e 10000

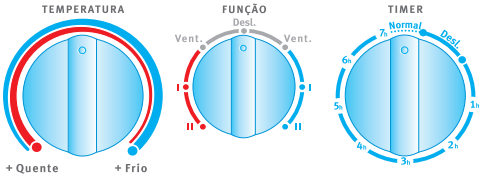

* Verifique a versão disponível.

Passo a passo

1 Verifique o cabo força

Observe se o cabo força está na tomada e se o disjuntor está devidamente ligado.

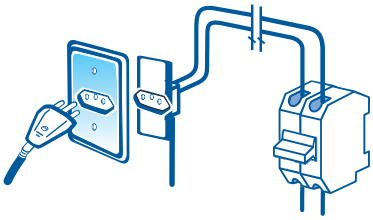

Durante o funcionamento, o compressor liga e desliga automaticamente para regular a temperatura do ambiente. Esse mecanismo pode provocar ruídos. Quando ligado, o aparelho tem um ruído característico do compressor.

2 Ligue seu condicionador de ar e selecione o modo de operação

Para ligar e desligar o aparelho, utilize o botão Função. No modelo Frio, você pode escolher entre as funções refrigeração e ventilação, ambas com duas velocidades (I e II). No modelo QuenteFrio (Reverso), você pode optar ainda pela função aquecimento.

Quando o aparelho for desligado ou ajustado para uma das posições de ventilação, aguarde pelo menos 3 minutos antes de religar ou ajustar novamente para uma posição de refrigeração ou aquecimento. Essa precaução prolonga a vida útil do seu condicionador de ar.

Opções do botão Função no modelo Frio:

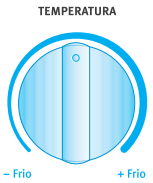

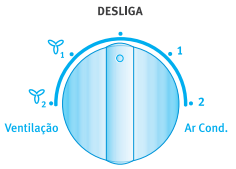

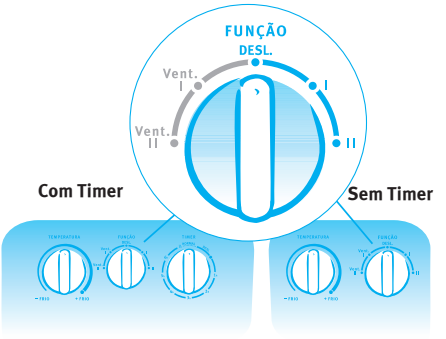

Frio 1 (I): refrigera, circula e filtra o ar com velocidade baixa. É recomendado para os dias quentes e para manter a temperatura do ambiente.

Frio 2 (II): refrigera, circula e filtra o ar com velocidade alta. É recomendado para dias muito quentes ou para uma refrigeração mais rápida do ambiente.

Vent. 1 (I): ventila, circula e filtra o ar com velocidade baixa, sem refrigeração.

Vent. 2 (II): ventila, circula e filtra o ar com velocidade alta, sem refrigeração.

Desl.: desliga todas as funções do condicionador de ar.

Opções do botão Função no modelo Quente/Frio:

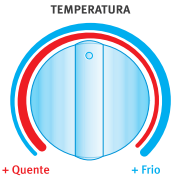

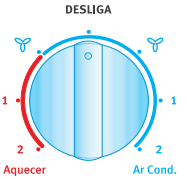

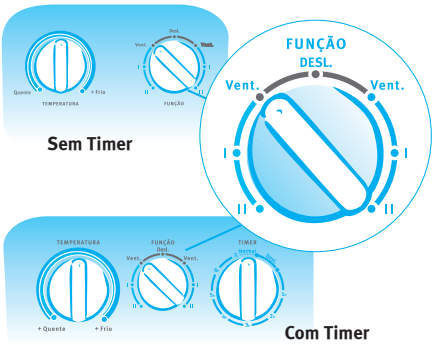

Calor 1 (I) - vermelho: aquece, circula e filtra o ar com velocidade baixa. É recomendado para dias frios.

Calor 2 (II) - vermelho: aquece, circula e filtra o ar com velocidade alta. É recomendado para dias muito frios ou para um aquecimento mais rápido do ambiente.

Frio 1 (I) - azul: refrigera, circula e filtra o ar com velocidade baixa. É recomendado para dias quentes e para manter a temperatura do ambiente.

Frio 2 (II) - azul: refrigera, circula e filtra o ar com velocidade alta. É recomendado para dias muito quentes ou para uma refrigeração mais rápida do ambiente.

Vent. : ventila, circula e filtra o ar, sem refrigeração ou aquecimento.

Desl.: desliga todas as funções do condicionador de ar.

3 Escolha a temperatura

A função do botão Temperatura (termostato) é atingir automaticamente a temperatura desejada no ambiente.

Modelo Frio

Gire o botão nos sentidos horário (+Frio) ou anti-horário (-Frio), buscando ajustar a temperatura ambiente. Quanto mais próximo da posição (+Frio), mais baixa será a temperatura do ambiente.

Modelo Quente/Frio (Reverso)

Gire o botão nos sentidos horário (+Frio) ou anti-horário (+Quente), buscando ajustar a temperatura ambiente. Quanto mais próximo da posição (+Frio), mais baixa será a temperatura do ambiente. E quanto mais próximo da posição (mais quente) mais alta será a temperatura do ambiente.

No botão Função escolhe-se entre as opções Refrigerar, Aquecer ou Ventilar.

No botão Temperatura, regula-se a temperatura desejada.

Limites de temperatura:

Temperaturas externas superiores a 43ºC podem provocar o desligamento automático do aparelho, evitando danos ao mesmo.

Não recomendamos operar o aparelho em temperaturas externas inferiores a 4ºC, pois poderá ocorrer congelamento do sistema de refrigeração.

Para garantir a eficiência e economia do condicionador, mantenha fechadas as portas e janelas do ambiente.

Atenção

Se o condicionador de ar for utilizado fora das temperaturas acima, algumas características de proteção do produto podem entrar em funcionamento, fazendo com que o produto funcione anormalmente.

O bom desempenho do condicionador de ar será alcançado dentro das temperaturas indicadas anteriormente.

4 Timer/Temporizador (Somente modelos com timer)

A função do botão Timer é programar o tempo de funcionamento do Condicionador de Ar. Decorrido o tempo programado, o Condicionador desligar-se-á automaticamente.

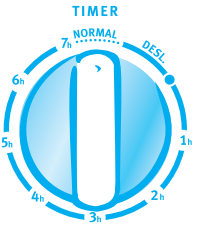

A figura acima mostra com detalhe as posições do botão Timer.

1. **NORMAL** - Nesta posição o Condicionador de Ar é operado normalmente, desativando a função Timer.

2. **DESL.** - Posição Desligado- O Timer assumirá esta posição ao final do tempo programado. Para ligar o Condicionador, gire-o para a posição NORMAL.

3. **TIMER** - Após selecionar o tipo de operação desejada, usando o botão Função, gire o botão do Timer no sentido horário para programar o tempo de funcionamento do Condicionador. Pode-se programar o tempo de funcionamento do Condicionador de Ar de 30 minutos a 7 horas.

5 Controle da direção do ar

De acordo com a sua preferência, controle o fluxo de ar ajustando manualmente os direcionadores verticais e horizontais.

Horizontais: impulsionam o ar para cima ou para baixo.

Verticais: impulsionam o ar para a direita ou para esquerda.

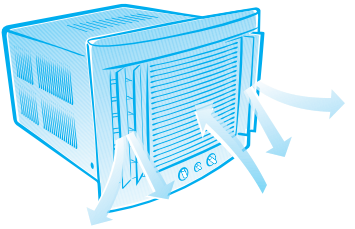

O seu condicionador de ar vem da fábrica com uma abertura mínima dos direcionadores verticais, necessária para que não haja congelamento do sistema de refrigeração.

Limpeza e Manutenção

Filtro de Ar (verifique o modelo do seu produto - A ou B)

A - Filtro de Ar Deslizante

Para manter a eficiência máxima de seu condicionador de ar, limpe o filtro de ar pelo menos a cada 15 dias. Se utilizado em ambientes empoeirados, limpe em intervalos menores seguindo as recomendações abaixo:

1. Desligue o aparelho.

2. Com os direcionadores verticais

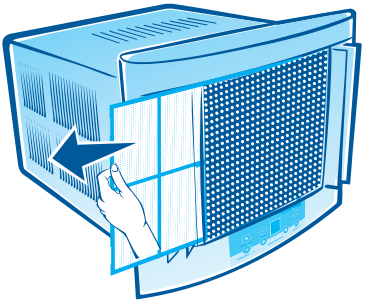

Retire o pó e fiapos acumulados com um aspirador ou lave com cuidado em água corrente pelo lado mais limpo do filtro. Se estiver excessivamente sujo, use um sabão neutro. A temperatura da água deve ser a ambiente.

3. Quando o filtro estiver completamente seco, insira-o novamente através do seu local de entrada no painel.

Insira o filtro no painel até perceber o seu encaixe.

O filtro poderá ser inserido pelos lados direito ou esquerdo do painel.

B - Filtro de Ar Destacável

1. Desligue o aparelho.

2. Com os direcionadores de ar abertos, segure firmemente os dois lados da grade frontal e puxe.

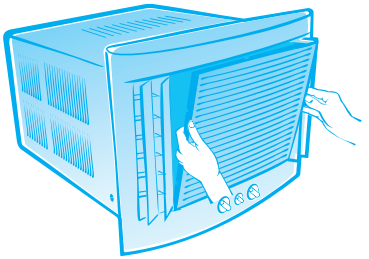

3. Solte o filtro da grade puxando-o pela alça central.

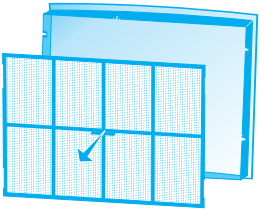

Retire o pó e fiapos acumulados com um aspirador ou lave com cuidado em água corrente pelo lado mais limpo do filtro. Se estiver excessivamente sujo, use um sabão neutro. A temperatura da água deve ser a ambiente.

4. Quando o filtro de ar estiver completamente seco, prenda-o na grade frontal através dos 8 cliques de fixação. Encaixe o conjunto no painel frontal. Atentar para o lado correto de encaixe da grade no painel.

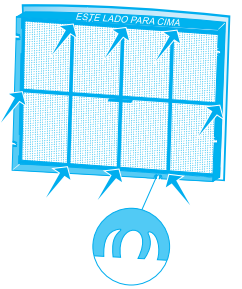

Não opere o produto sem o filtro de ar. Não limpar o aparelho afeta o rendimento e pode até provocar danos. Se o filtro de ar apresentar furos anormais ou desgaste, troque-o por um novo.

Painel Frontal

Limpe o painel frontal a cada 6 meses sem removê-lo do produto (o que implicaria em se retirar os parafusos laterais de fixação).

Para a limpeza utilize um pano macio, água e sabão neutro. Não utilize escovas, lixas, gasolina, querosene ou produtos abrasivos para a limpeza de qualquer parte do seu condicionador de ar. Esses produtos podem danificá-lo permanentemente.

É recomendável a limpeza interna do condicionador de ar pelo menos uma vez ao ano na Assistência Técnica.

(Serviço não coberto pela garantia).

Dúvidas mais comuns

Se o seu condicionador de ar apresentar algum problema de funcionamento, verifique abaixo as prováveis causas e correções. Caso as sugestões não sejam suficientes, chame o Serviço Autorizado Electrolux.

Problema	Provável Causa	Correção
O condicionador de ar não funciona	O plugue não está devidamente conectado na tomada elétrica.	Verifique o plugue e a tomada em que o condicionador de ar está ligado.
	Falta de energia elétrica na tomada.	Verifique se não há fusíveis queimados em sua residência e se os disjuntores não estão desligados.
	A tensão da rede elétrica não é a correta.	Ligue a uma tomada compatível com a tensão do aparelho.
	A temperatura está ajustada para uma temperatura inferior à ambiente.	Siga as instruções de operação.
	Botão Função na posição Desligado.	Escolha um modo de operação girando o botão Seletor.
	Botão Timer na posição Desligado.	Girar o botão até a posição Normal.
O desempenho do aparelho é insatisfatório.	Filtro de ar sujo.	Limpe o filtro de ar.
	A frente do aparelho está obstruída. Portas, janelas ou cortinas abertas.	Desobstrua a frente do aparelho. Feche portas, janelas e cortinas.
	Direcionadores verticais de ar totalmente fechados.	Abrir os direcionadores.
	Regulagem da temperatura.	Ajuste conforme as instruções de operação (Como Usar).
	O ambiente está diretamente exposto a raios solares.	Instale cortinas, mas sem obstruir o fluxo de ar em frente ao painel.
	Gelo no evaporador.	Desligue o aparelho, deixe degelar naturalmente, limpe o filtro e efetue os ajustes conforme item manutenção de temperatura (Como Usar).
	A capacidade do produto é inadequada ao ambiente.	Refazer cálculo de carga térmica (vide tabela na pág. 21).
O compressor não liga. Apenas a ventilação funciona.	Sistema de proteção interno.	Sempre que o produto for desenergizado ocorrerá um tempo de 3 (três) minutos para o início do funcionamento do compressor.
	Aparelho desligado recentemente.	Aguarde 3 (três) minutos para religar.
	Queda ou sobrecarga momentânea na rede elétrica.	Caso ocorra queda de energia, desligue o aparelho e aguarde três minutos para religá-lo. Se houve sobrecarga e o aparelho não voltou a funcionar, verifique se o disjuntor continua ligado.
	Baixa tensão na rede.	Verifique o rendimento de outros aparelhos elétricos e aguarde a estabilização.
	Regulagem do botão Temperatura.	Ajuste de acordo com as instruções.
	Botão Função mal posicionado.	Corrija a posição de acordo com as instruções de Como Usar.
Ruído.	Instalação inadequada.	Corrigir instalação conforme instruções.
	Saída de água de condensação deficiente.	Desobstruir a saída ou adequar a inclinação do produto.
Vazamento de água no ambiente interno.	Instalação com nivelamento incorreto	Adequar às recomendações de instalação.

Dados Técnicos

Características	Modelo				
	ED07F		EC07F		EC07R
Capacidade	6500 BTU/h		7500 BTU/h		7500 BTU/h
Ciclo	Frio - Com ciclo de Refrigeração		Frio - Com ciclo de Refrigeração		Reverso (QuenteFrio) - Com ciclo de Refrigeração e Aquecimento
Tensão	127 V	220 V	127 V	220 V	220 V
Faixa de tensão	105 a 140 V	189 a 233 V	105 a 140 V	189 a 233 V	189 a 233 V
Freqüência	60 Hz	60 Hz	60 Hz	60 Hz	60 Hz
Peso líquido	30,5 kg	30,5 kg	30,5 kg	30,5 kg	32,5 kg

Características	Modelo		
	EM10F		EM10R
Capacidade	10000 BTU/h		10000 BTU/h
Ciclo	Frio - Com ciclo de Refrigeração		Reverso (QuenteFrio) - Com ciclo de Refrigeração e Aquecimento
Tensão	127 V	220 V	220 V
Faixa de tensão	105 a 140 V	189 a 233 V	189 a 233 V
Freqüência	60 Hz	60 Hz	60 Hz
Peso líquido	33,5 kg	33,0 kg	34,0 kg

Dimensões (em milímetros)

Vista Lateral

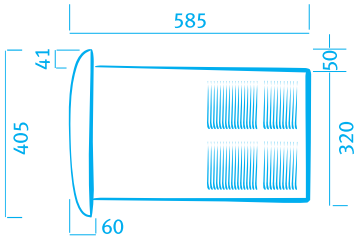

Vista Superior

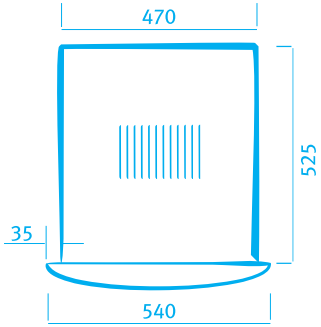

Observações:

As dimensões são iguais para todas as capacidades dos produtos .

Para informações técnicas detalhadas (potência, corrente, etc.), veja etiqueta de identificação fixada atrás do painel frontal do condicionador de ar.

Nossos produtos estão em conformidade com os níveis de tensões estabelecidos na resolução de número 505, de 26 de novembro de 2001 da ANEEL (Agência Nacional de Energia Elétrica).

Tabela Térmica

A capacidade do produto deverá estar dimensionada de acordo com a carga térmica do ambiente. Esta tabela é orientativa. Para o cálculo final, utilize a norma ABNT-NBR 5858.

- Para a determinação da carga térmica foram consideradas duas pessoas no ambiente.
  Adicione ao resultado 600 BTU/h para cada pessoa a mais.
- Acrescentar 4 BTU/h para cada watt consumido em aparelhos elétricos que geram calor em lâmpadas.
- Em ambientes amplos, recomenda-se o uso de dois ou mais condicionadores de ar.
- Condições de incidência do sol:

1 Sol o dia todo ou na parte da tarde 2 Sol na parte da manhã 3 Sombra o dia todo

Incidência de Sol	1	2	3	1	2	3	1	2	3
Área	**6 m²**			**9 m²**			**12 m²**		
Andar Térreo	5200	4600	3900	5750	5150	4450	7150	6000	5200
Telhado Convencional	5250	4650	4150	6050	5450	4750	7450	6850	5550
Em Laje	6750	5950	5400	7700	7050	6550	9800	9000	7900
Entre Andares	5450	4850	4100	6450	5800	5100	7850	6800	5900
Área	**15 m²**			**20 m²**			**25 m²**		
Andar Térreo	8100	7400	6200	9800	8400	7150	11100	9450	7850
Telhado Convencional	8450	7850	6550	10200	8950	7550	11900	9900	8250
Em Laje	11150	10750	9850	13650	12850	11600	15950	14350	12900
Entre Andares	8800	8000	7300	10350	9700	8500	12250	10450	9400
Área	**30 m²**			**35 m²**			**40 m²**		
Andar Térreo	12750	10750	9500	13850	11800	10300	15700	13300	11150
Telhado Convencional	13650	11400	10000	14750	12550	11000	16500	14050	12150
Em Laje	18250	16650	15000	20050	18400	16800	22450	20600	18700
Entre Andares	14350	11750	10300	15400	13150	11450	17000	14950	12650
Área	**50 m²**								
Andar Térreo	18100	16700	13350						
Telhado Convencional	19000	17550	14200						
Em Laje	26900	25050	22700						
Entre Andares	20050	18050	14700						

ED07F / EC07F / EM10F (sem timer)

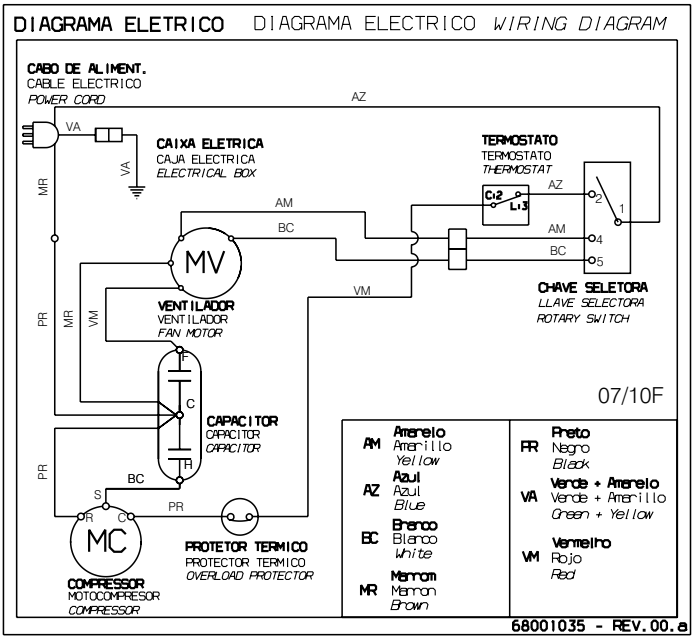

EC07R (sem timer)

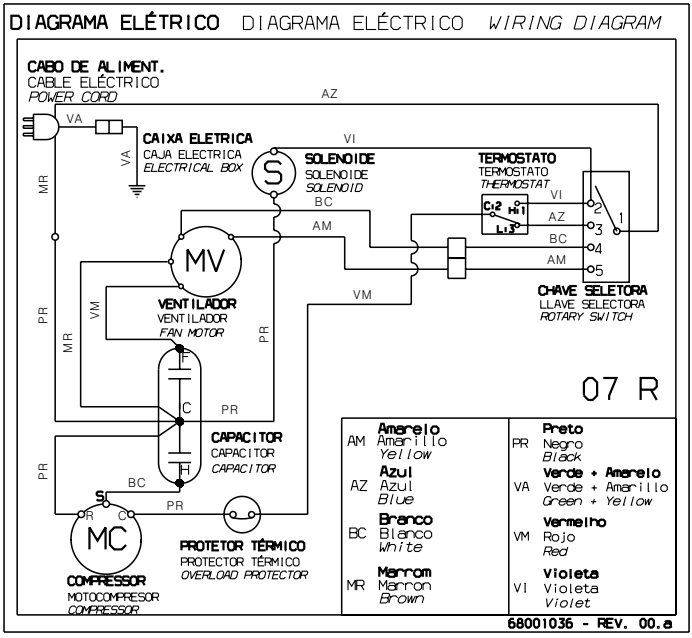

EM10R (sem timer)

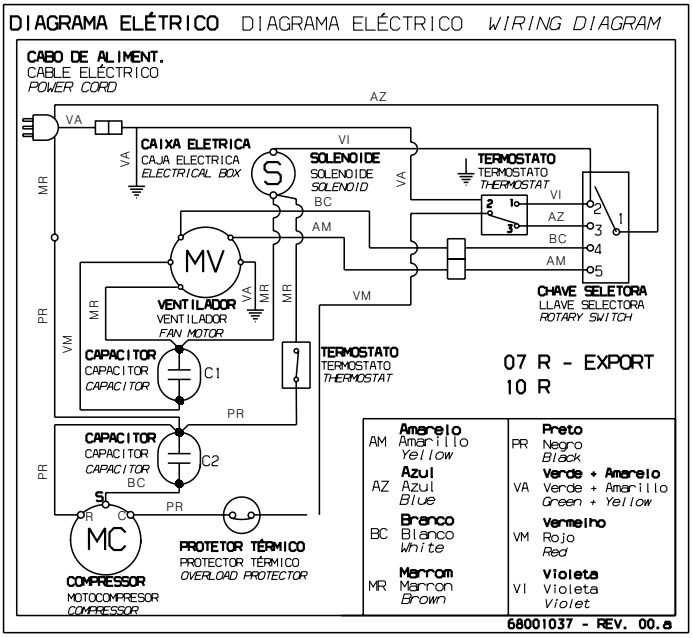

EM10F (com timer)

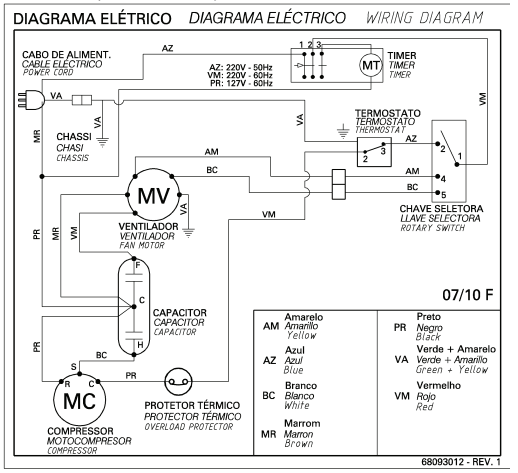

EM10R (com timer)

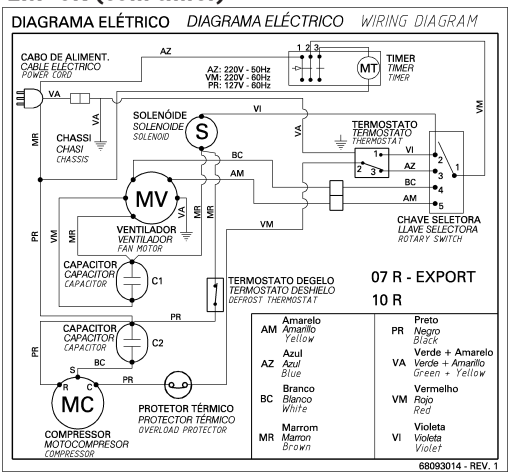

Certificado de Garantia

A fabricante Electrolux da Amazônia Ltda. concede garantia contra qualquer vício de fabricação aplicável nas seguintes condições:

1. O início da vigência da garantia ocorre na data de emissão da competente nota fiscal de venda ao consumidor correspondente ao produto a ser garantido, com identificação, obrigatoriamente de modelo e características de produto.
2. O prazo de vigência da garantia é de 12 (doze) meses – 3 (três) meses de garantia legal e 9 (nove) meses de garantia contratual – contados a partir da data da emissão da nota fiscal preenchida conforme disposição do item "1" deste certificado.
3. A fabricante não concede qualquer forma e/ou tipo de garantia para produtos desacompanhados de nota fiscal de venda ao consumidor, ou produtos cuja nota fiscal esteja preenchida incorretamente (observar orientação do item "1" deste certificado);
4. Exclui-se da garantia mencionada no item "2" acima casos de corrosão provocada por riscos, deformações ou similares decorrentes da utilização do produto, bem como eventos conseqüentes da aplicação de produtos químicos, abrasivos ou similares que provoquem eventos danosos à qualidade do material componente.

CONDIÇÕES DESTA GARANTIA:

5. Qualquer defeito que for constatado neste produto deve ser imediatamente comunicado ao Serviço de Atendimento ao Consumidor Electrolux.
6. Esta garantia abrange a substituição de peças que apresentarem vícios constatados como sendo de fabricação, além da mão-de-obra utilizada no respectivo reparo.
7. Quadro painel frontal, botões de controle e controle remoto (caso o modelo do produto seja eletrônico) são garantidos contra vícios de fabricação apenas pelo prazo legal de 90 (noventa) dias, contados a partir da emissão da nota fiscal de compra do produto.

A GARANTIA PERDERÁ A VALIDADE QUANDO:

8. Houver remoção e/ou alteração do número de série ou da etiqueta de identificação do produto.
9. O produto for instalado ou utilizado em desacordo com o Manual de Instruções.
10. O produto for ligado em tensão diferente a qual foi destinado.
11. O produto tiver recebido maus tratos, descuidos ou ainda sofrer alterações, modificações ou consertos feitos por pessoas ou entidades não credenciadas pela fabricante.

12 . O defeito for causado por acidente ou má utilização do produto pelo Consumidor.

A GARANTIA CONCEDIDA NÃO COBRE:

13. Despesas com instalação do produto.
14. Produtos ou peças danificadas por acidente de transporte ou manuseio, riscos, amassamentos ou atos e efeitos da natureza.
15. Não funcionamento ou falhas decorrentes de problemas de fornecimento de energia elétrica no local onde o produto está instalado.
16. Despesas com transporte, peças, materiais e mão-de-obra para preparação do local onde será instalado o produto (ex.: rede e conexões elétricas, tomadas, alvenaria, aterramento, etc.).
17.Chamadas relacionadas unicamente a orientação de uso constantes no Manual de Instruções ou no próprio produto serão passíveis de cobranças.

OUTRAS DISPOSIÇÕES:

18. As despesas de deslocamento do Serviço Autorizado, para atendimento de produtos instalados fora do município de sua sede, obedecerão os seguintes critérios:
a)Para situações existentes nos primeiros 90 (noventa) dias seguintes à data de emissão da nota fiscal de venda ao Consumidor, as despesas serão suportadas pela fabricante.
b)Para situações existentes após o 91º (nonagésimo primeiro) dia seguinte à data da emissão da nota fiscal de venda ao Consumidor, as despesas serão suportadas única e exclusivamente pelo Consumidor.
c)As despesas decorrentes e conseqüentes de instalação de peças que não pertençam ao produto são de responsabilidade única e exclusiva do Consumidor.
d)A ELECTROLUX DA AMAZÔNIA LTDA., buscando a melhoria contínua de seus produtos, reserva-se o direito de alterar as características gerais, técnicas e estéticas de produtos
por ela comercializados sem prévio aviso.
e)Este CERTIFICADO DE GARANTIA é válido apenas para produtos vendidos e utilizados no território brasileiro, sendo que qualquer dúvida sobre as disposições do mesmo devem ser esclarecidas pelo manual de instruções, pelo site da fabricante ou pelo Serviço de Atendimento ao Consumidor Electrolux.
f)Para sua comodidade, preserve o MANUAL DE INSTRUÇÕES, CERTIFICADO DE GARANTIA E A NOTA FISCAL DO PRODUTO. Quando necessário, consulte o Serviço de Atendimento ao Consumidor.

Electrolux da Amazônia Ltda.
CNPJ/MF: 02.421.684/0001-20

ATENDIMENTO
AO CONSUMIDOR
0800 728 8778

Endereço para correspondência:
Electrolux do Brasil S.A. - Rua Ministro Gabriel Passos, 360 - Fone: 41 3371-7000
CEP 81520-900 - Curitiba - Paraná - Brasil
http://www.electrolux.com.br

68000374

Jun/12 Rev. 00