15 Passo
Passo
Step

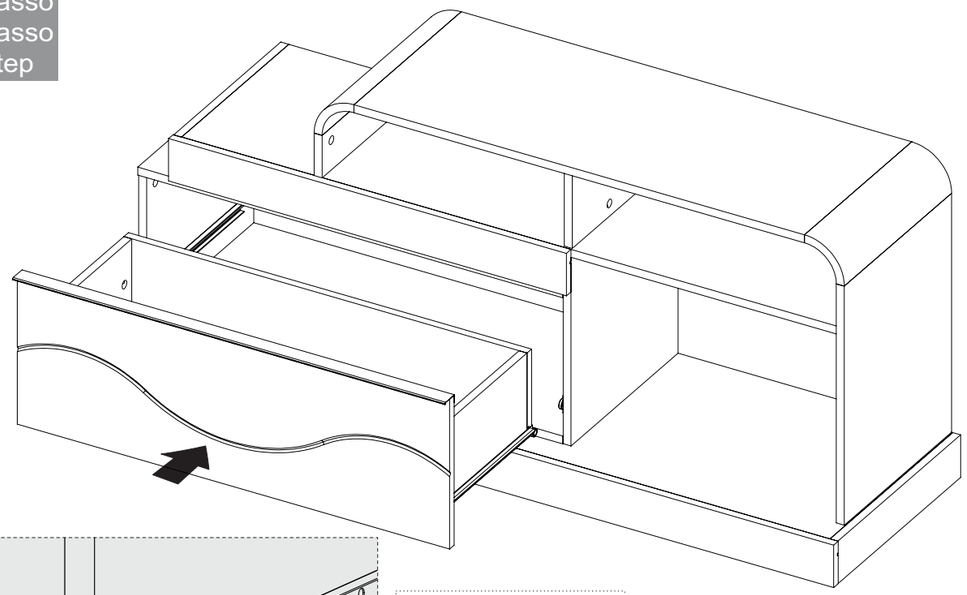

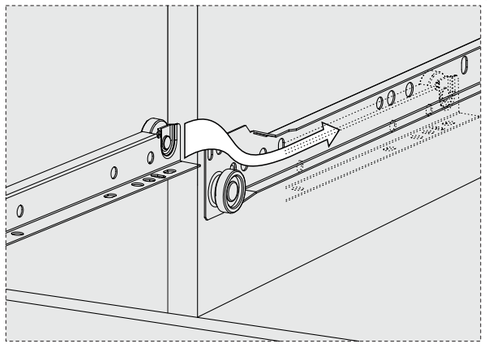

DETALHE DO ENCAIXE DA CORREDIÇA

DETALLE DEL ENCAJE DE LA CORREDIZA

SLIDER FITTING DETAIL

Garantia

Este certificado de Garantia é uma vantagem adicional oferecida ao consumidor, porém para que o mesmo tenha validade é imprescindível que seja apresentada a NOTA FISCAL de compra do produto.

*Com este produto, a **Artely** tem como objetivo atender plenamente o proprietário-consumidor, proporcionando a garantia na forma aqui estabelecida, pelo período de três meses a partir da data da nota fiscal de compra. A **Artely** restringe a sua responsabilidade à substituição gratuita das peças defeituosas, em caso de defeitos ou avarias devidamente constatados como sendo de fabricação, durante a vigência desta garantia.*

*A **Artely** declara a garantia nula e sem efeito se o produto for alterado, adulterado, molhado ou consertado e ainda pela prática de montagem inadequada. Também será considerada nula em casos de força maior, como aqueles causados por agentes da Natureza (chuvas, incêndios, excesso de umidade...).*

Para exercer seus direitos de comprador é importante que antes de montar seu produto você leia com atenção as instruções de cada passo do manual de montagem que acompanha o móvel.

Caso o produto não esteja em conformidade, entre em contato com a loja onde efetuou a compra ou com o nosso Serviço de Atendimento ao Cliente através do e-mail assistencia@artely.com.br ou pelo fone 41 3381 5000 e faça sua reclamação, apontando os defeitos técnicos observados, que teremos o maior prazer em atendê-lo. Para agilizar o seu atendimento, tenha sempre em mãos o manual de montagem com os repectivos números das peças defeituosas, conforme descritas no manual.

ARTELY®
Nº 1 em Complementos

ARTELY MÓVEIS LTDA
ALAMEDA ARPO, 2333
CEP / ZIP CODE: 83010-290
SÃO JOSÉ DOS PINHAIS
CURITIBA - PR - BRASIL
Fone / Fax: 41 3381-5000
Phone Number: 55 41 3381-5000
e-mail: artely@artely.com.br
www.artely.com.br

MANUAL DO PRODUTO

Manual del Producto
User's Guide

ARTELY®
Nº 1 em Complementos

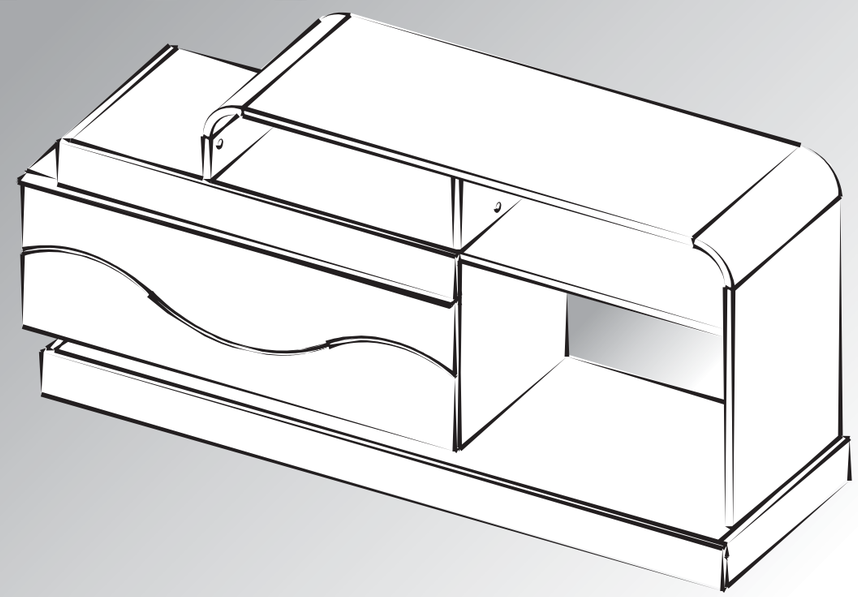

Rack Eros II

Rack Eros II / Eros II Rack

Versão 1.0 / Versión 1.0 / Version 1.0

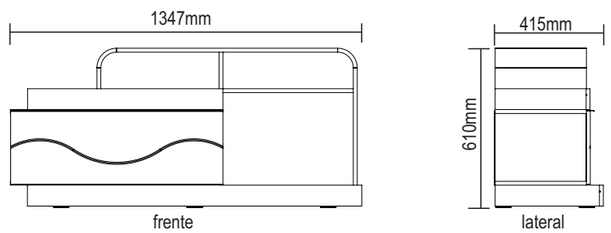

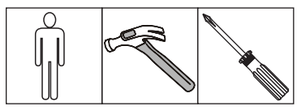

www.artely.com.br

Conservação e Limpeza

Conservación y Limpieza
Conservation and Cleanness

Não expor o produto ao sol, altas temperaturas e umidade, mantendo-o em local seco e arejado.

Para a limpeza, utilizar um pano seco e macio. Não é necessário o uso de materiais abrasivos ou álcool.

No exhibir el producto al sol, a las temperaturas altas y a la humedad, dejandolo en local seco y ventilado.
Para la limpieza, utilizar un paño seco y suave. El uso de materiales abrasivos o del alcohol no es necesario.

Do not expose the product to the sun, high temperatures and humidity, keeping it in dry and aired places.
For cleaning, use a dry and soft cloth. Do not use abrasive materials or alcohol.

SIGA COM ATENÇÃO AS INSTRUÇÕES DE MONTAGEM.

SIGA CON ATENCIÓN LAS INSTRUCCIONES DE MONTAJE.

PROCEED WITH ATTENTION THE ASSEMBLING INSTRUCTIONS .

Fixação do Minifix e Tambor

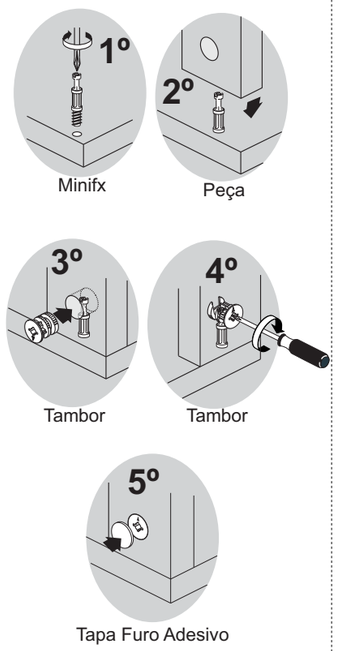

Lista de Materiais

Lista de Materiales/ Hardware List

A	Cavilha	44
B	Minifix	19
C	Tambor	21
D	Tapa Furo Adesivo	11
E	Parafuso Ø3,5x40mm CP	10
F	Parafuso Ø4,0x14mm CP	30
G	Parafuso Ø4,0x30mm CP	6
H	Parafuso Ø3,5x12mm CC	11
I	Prego 8x8	12
J	Bucha	6
K	Suporte Angular	12
L	Cantoneira 1"x1"	3
M	Corrediça 300mm	2
N	Corrediça 300mm	2
O	Puxador Alternativa 814mm	1
P	Cola	1
Q	Haste dupla Minifix	1
R	Parafuso Ø3,5x25mm CP	2
S	Rodízio RF40	6

14 Passo Passo Step

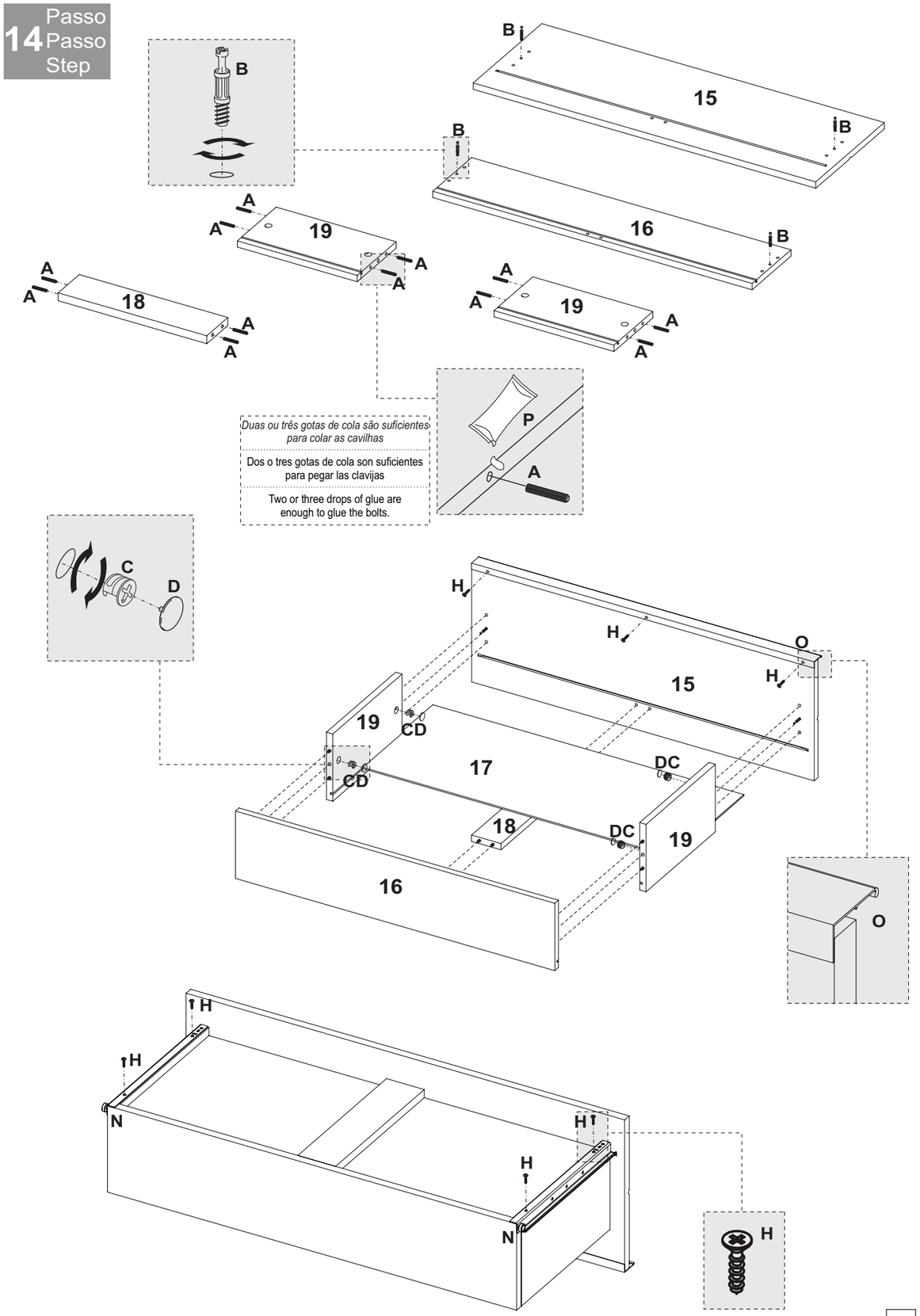

12 Passo Passo Step

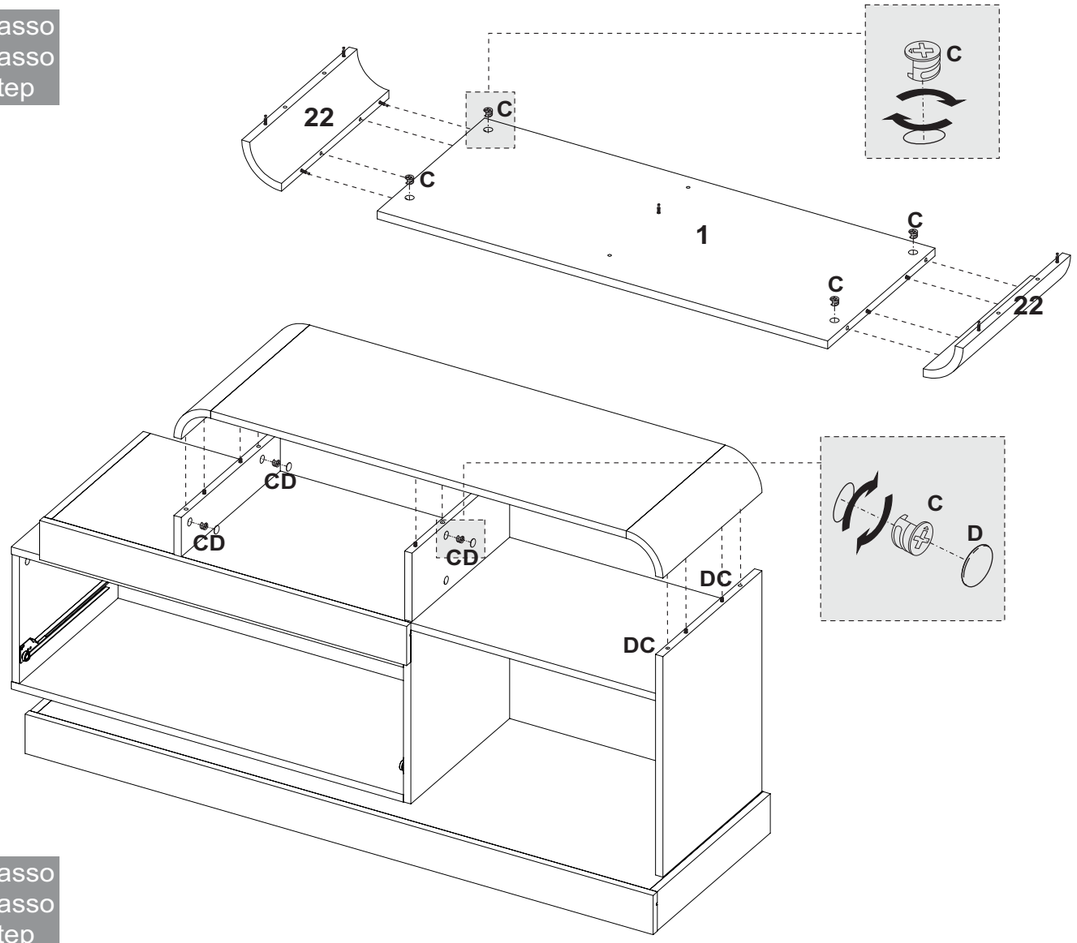

13 Passo Passo Step

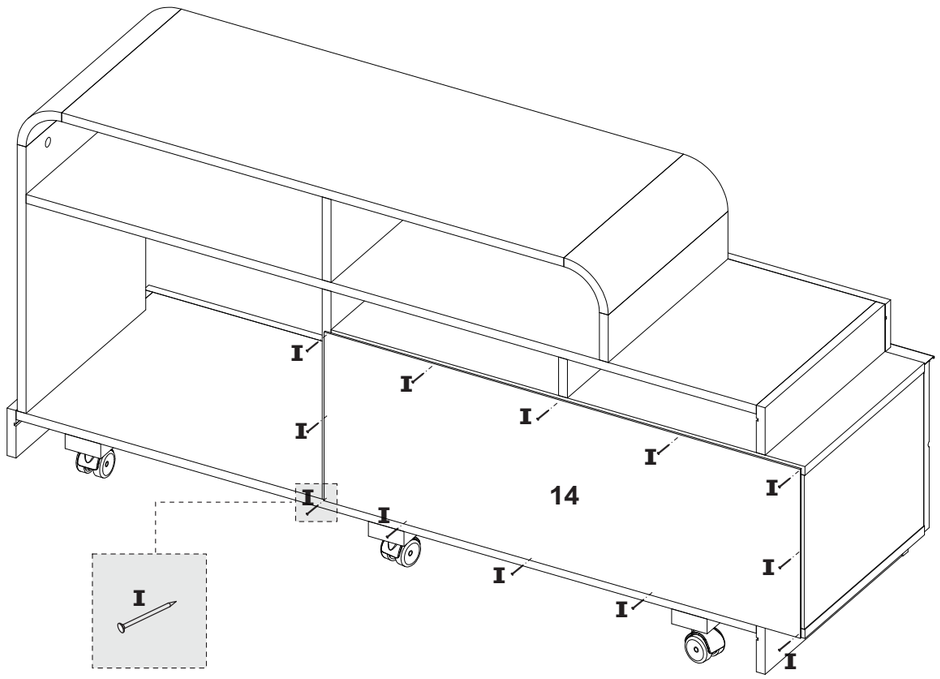

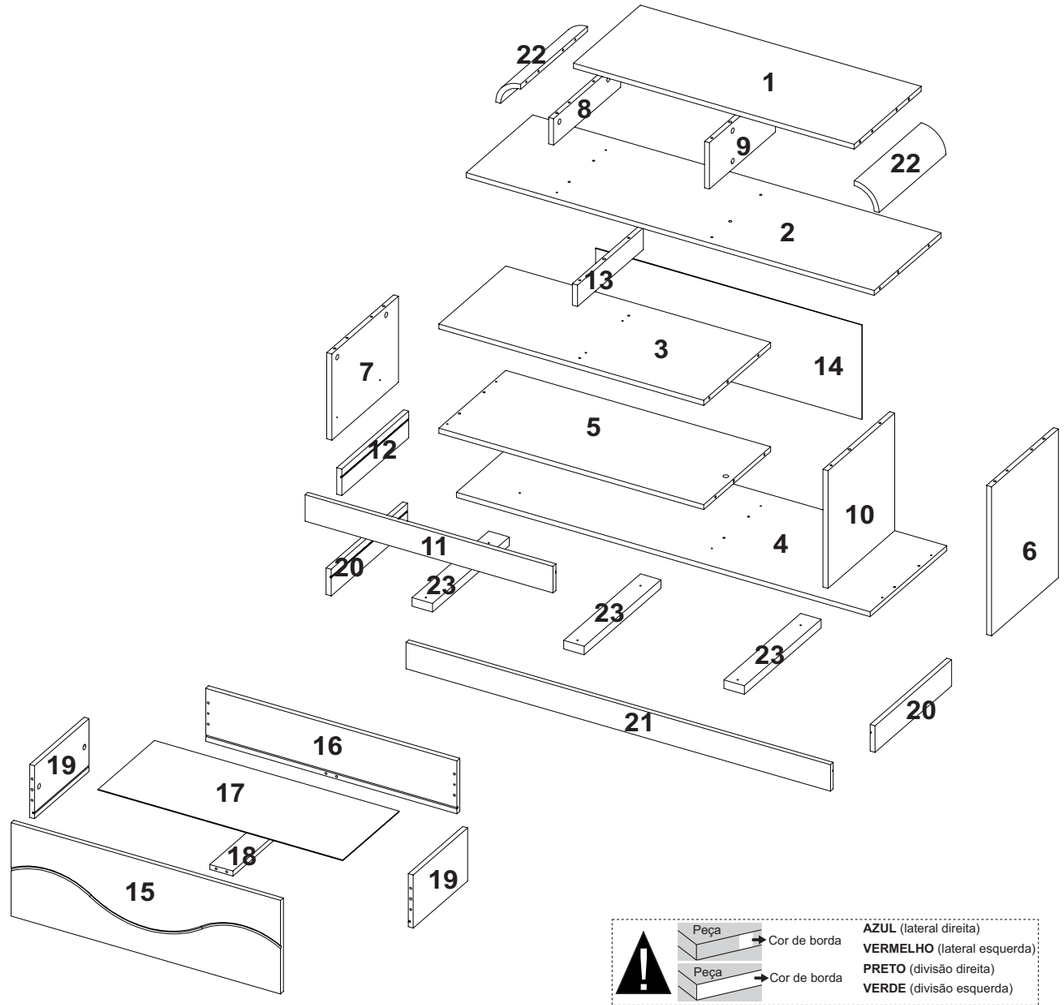

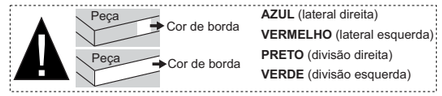

Descrição
1- Tampo (848x350x15mm)
2- Tampo intermediário (1233x349x15mm)
3- Tampo gaveteiro (800x350x15mm)
4- Base maior (1250x400x15mm)
5- Base gaveteiro (800x350x15mm)
6- Lateral direita (450x350x15mm)
7- Lateral esquerda(260x349x15mm)
8- Lateral esquerda superior (80x350x15mm)
9- Divisão superior (140x345x15mm)
10- Divisão inferior (355x349x15mm)
11- Encabeçamento tampo intermediario (749x80x15mm)
12- Encabeçamento lateral tampo intermediario (350x80x15mm)
13- Travessa(65x345x15mm)
14- Traseira (804x285x3mm)
15- Frente de gaveta (814x282x15mm)
16- Traseira de Gaveta (759x160x15mm)
17- Fundo de gaveta (739x295x3mm)
18- Travessa gaveta 285 (285x70x15mm)
19- Lateral de gaveta 285-160 (285x160x15mm)
20- Encabeçamento lateral base (400x80x15mm)
21- Encabeçamento frontal base (1282x80x15mm)
22- Moldura 350mm
23- Travessa rodizío (390x60x25mm)

Descripción
1- Tapa
2- Tapa intermedio
3- Tapa cajones
4- Base mayor
5- Base cajones
6- Lateral derecha
7- Lateral izquierda
8- Lateral izquierda superior
9- División superior
10- División inferior
11- Encabezado tapa intermedio
12- Encabezado lateral tapa intermedio
13- Travesaño
14- Trasera
15- Frente cajón
16- Trasera cajón
17- Fondo cajón
18- Travesaño cajón
19- Lateral cajón 285
20- Encabezado lateral base
21- Encabezado frontal base
22- Moldura 350mm
23- Travesaño ruedecilla

Description
1- Top
2- Intermediary top
3- Drawer top
4- Bigger base
5- Drawer base
6- Right lateral
7- Left side
8- Upper left side
9- Upper partition
10- Low partition
11- Intermediary top header
12- Encabezado top side
13- Crosspiece
14- Back
15- Drawer frontFrente cajón
16- Drawer back
17- Drawer bottom
18- Drawer crosspiece
19- Drawer side
20- Base side header
21- Base front header
22- Frame 350mm
23- Caster crosspiece

1 Passo Passo Step

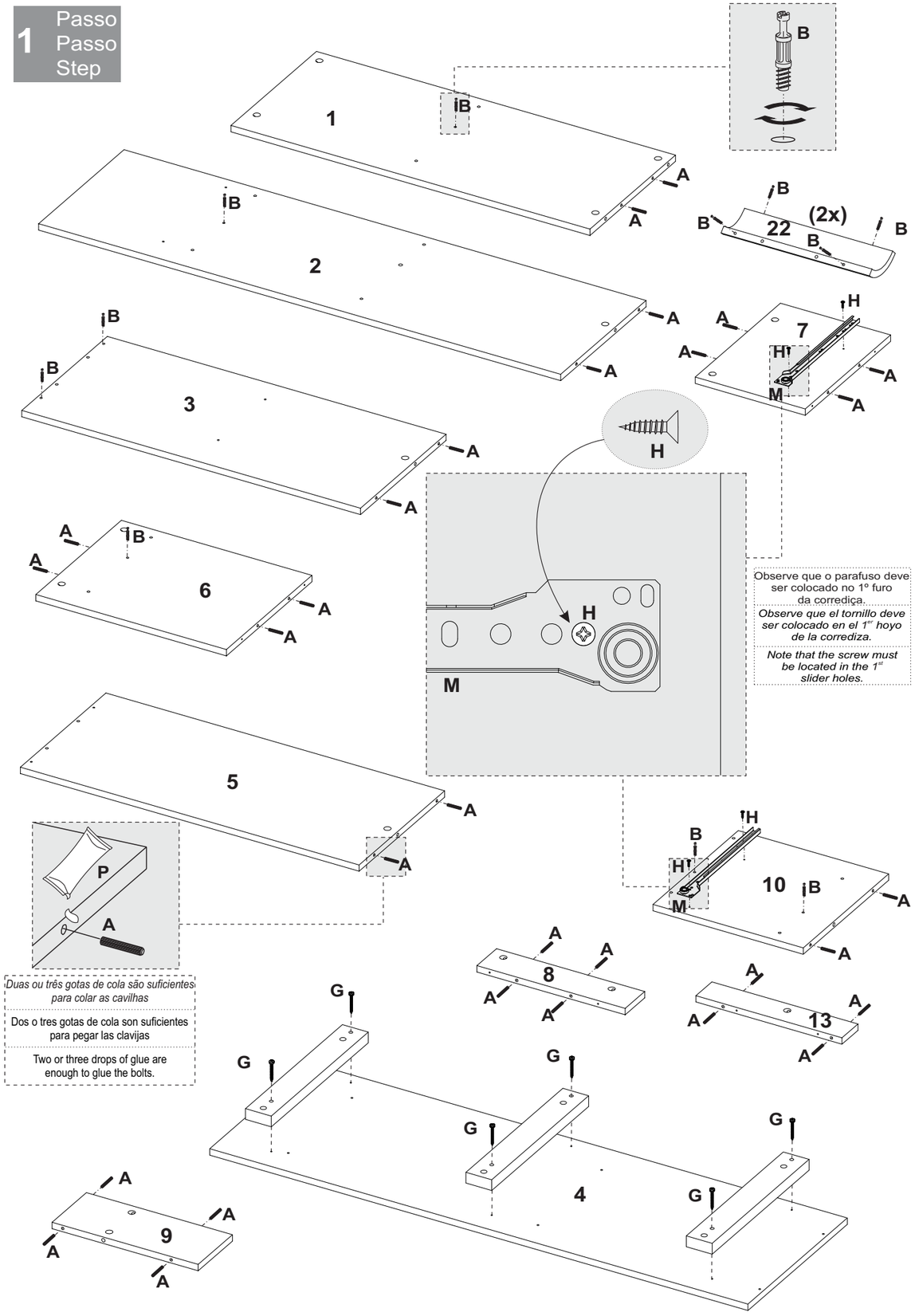

10 Passo Passo Step

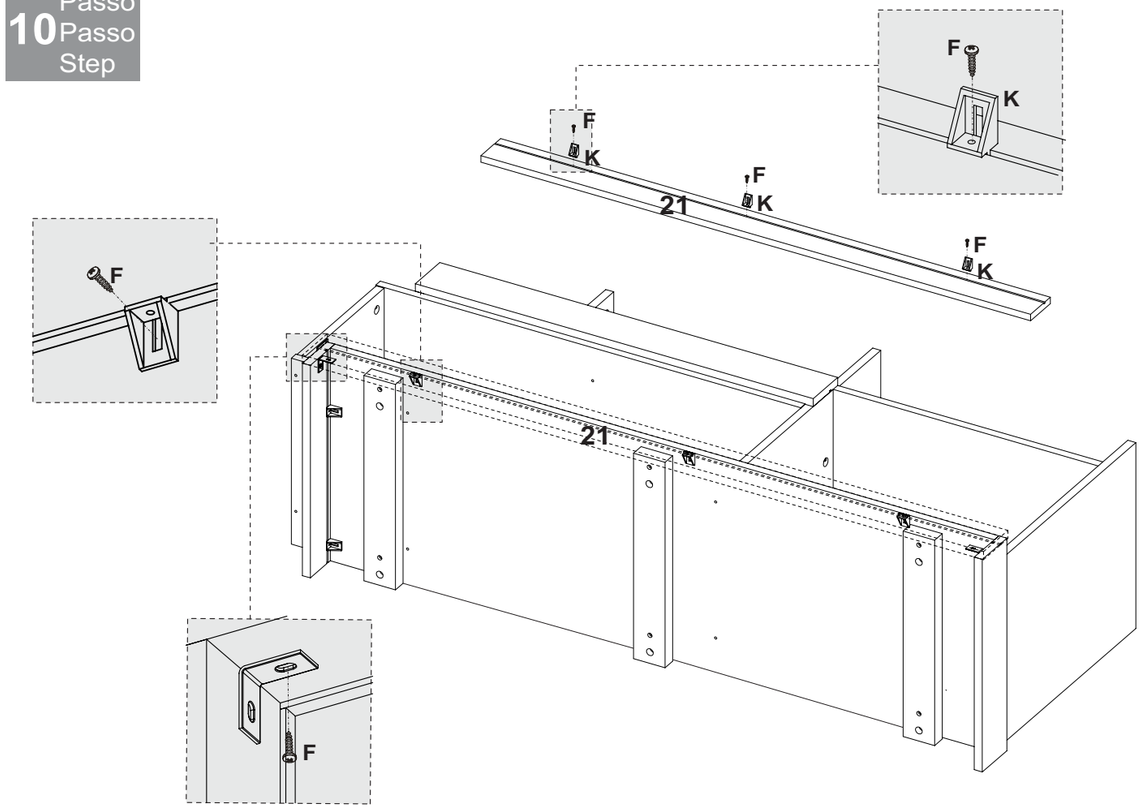

11 Passo Passo Step

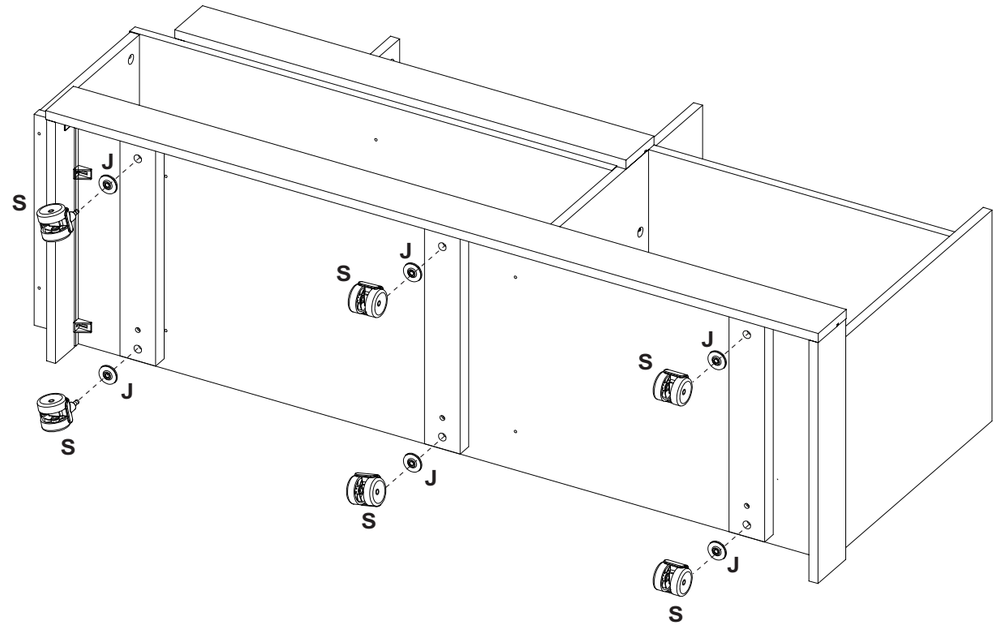

8 Passo Passo Step

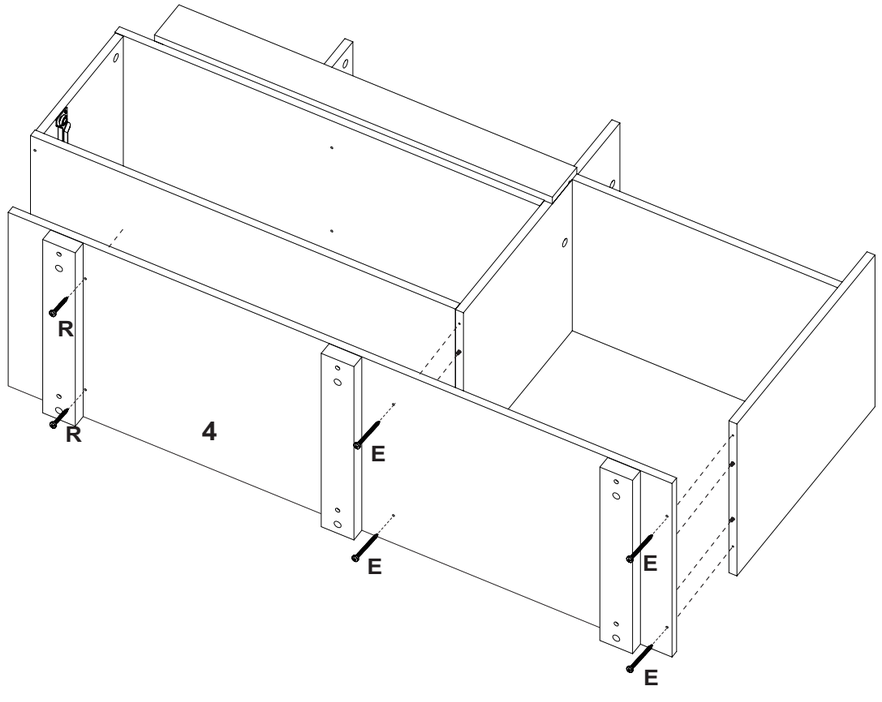

9 Passo Passo Step

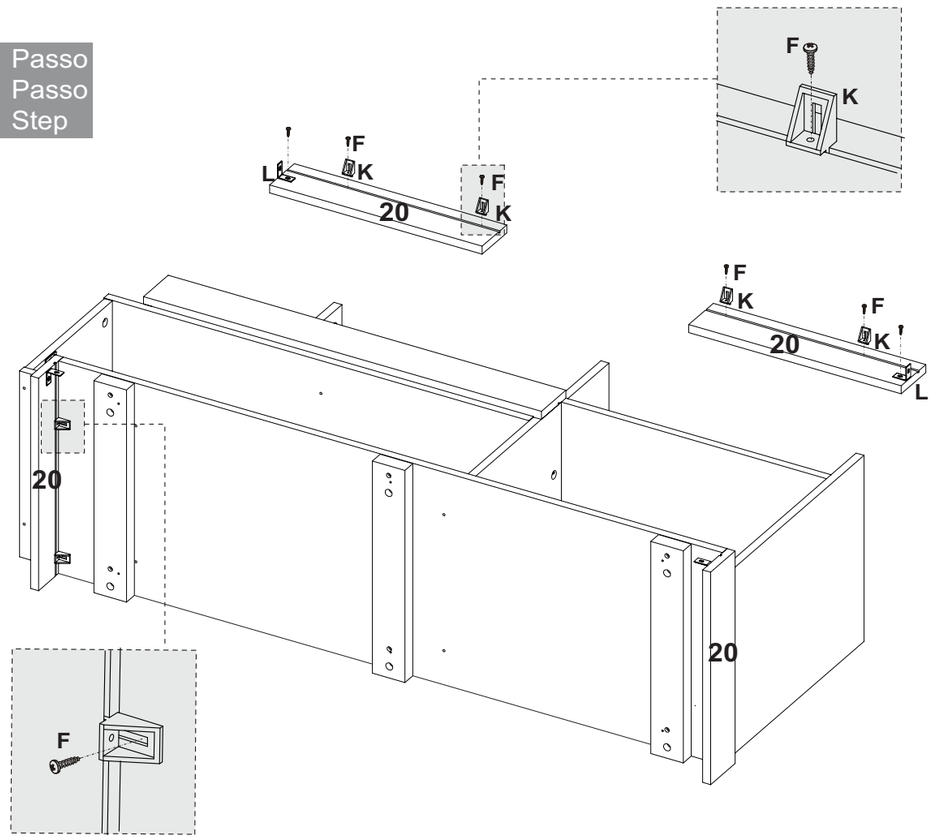

2 Passo Passo Step

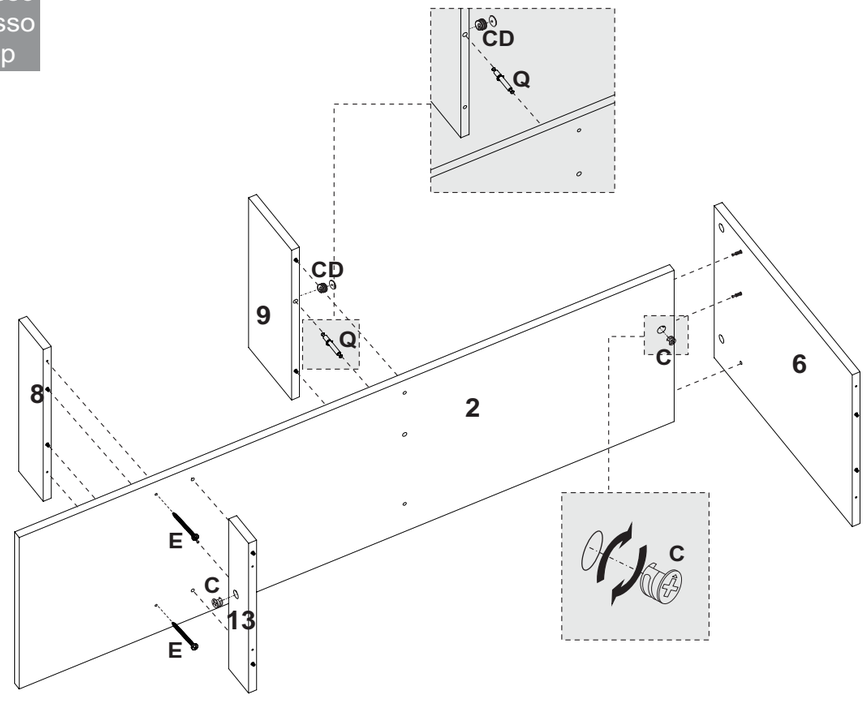

3 Passo Passo Step

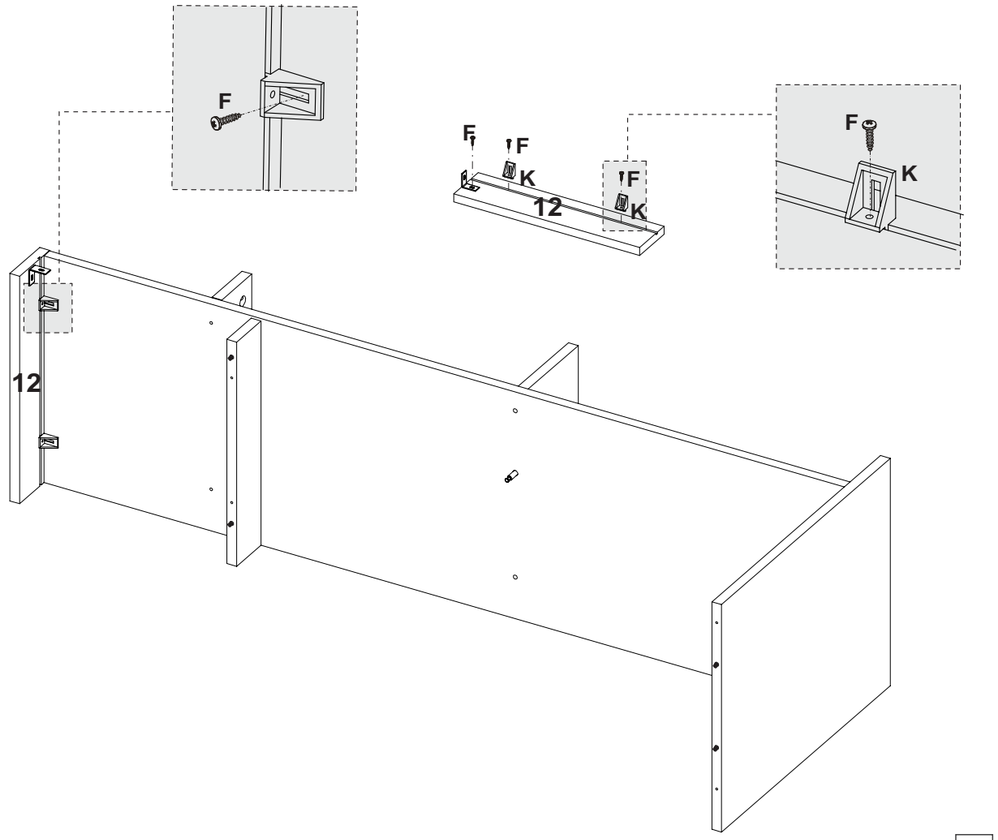

4 Passo Passo Step

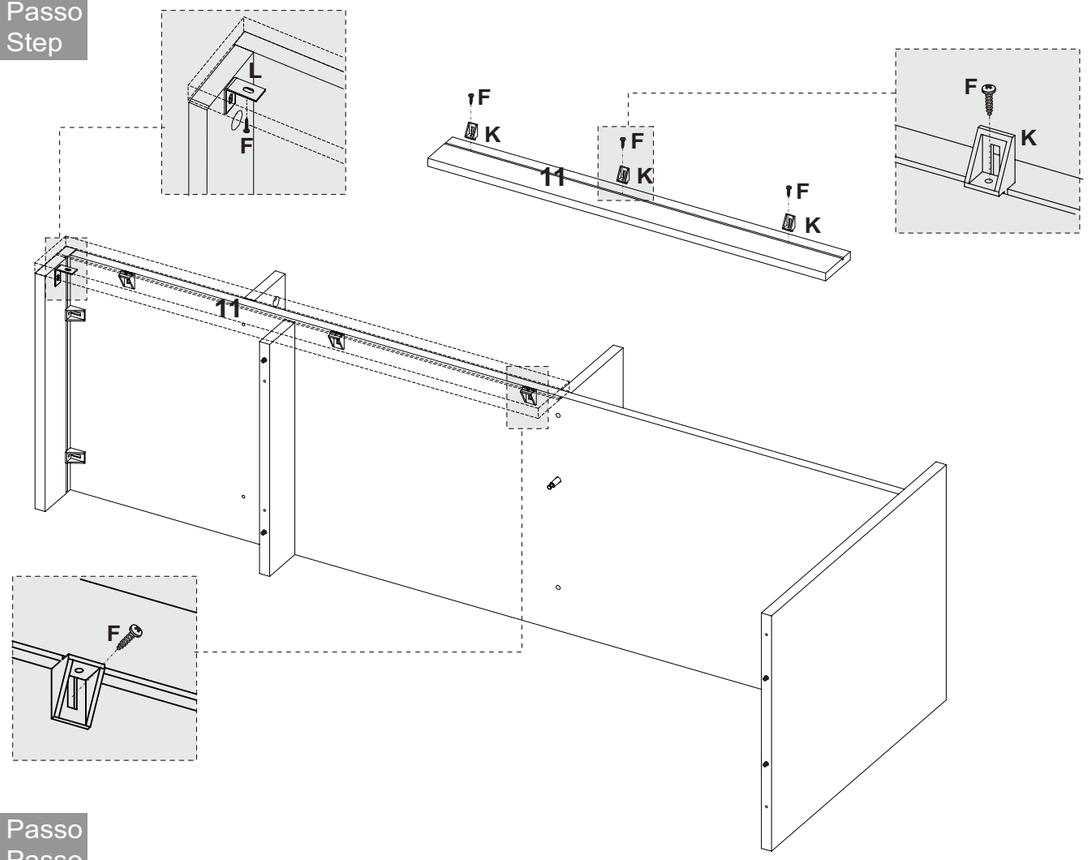

5 Passo Passo Step

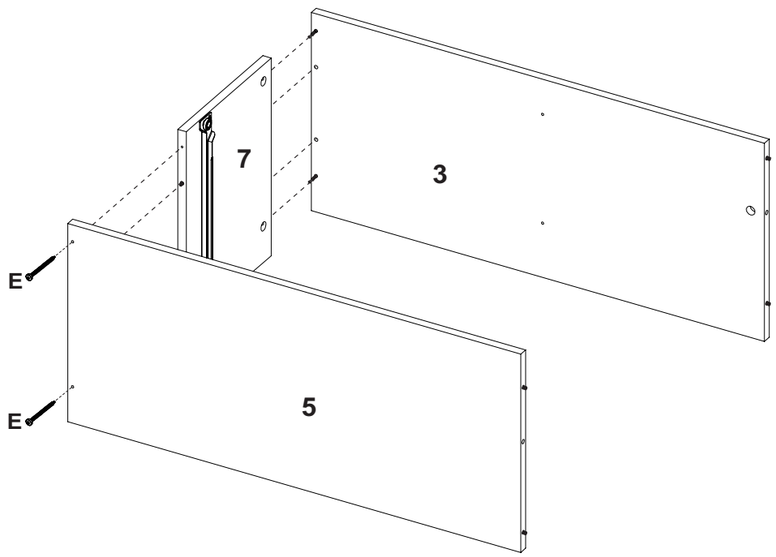

6 Passo Passo Step

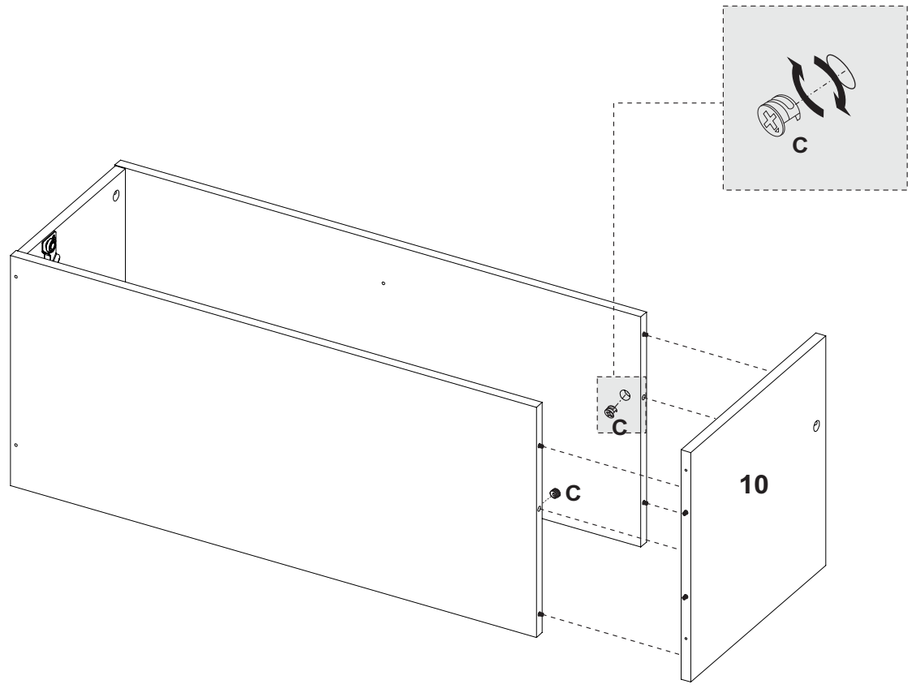
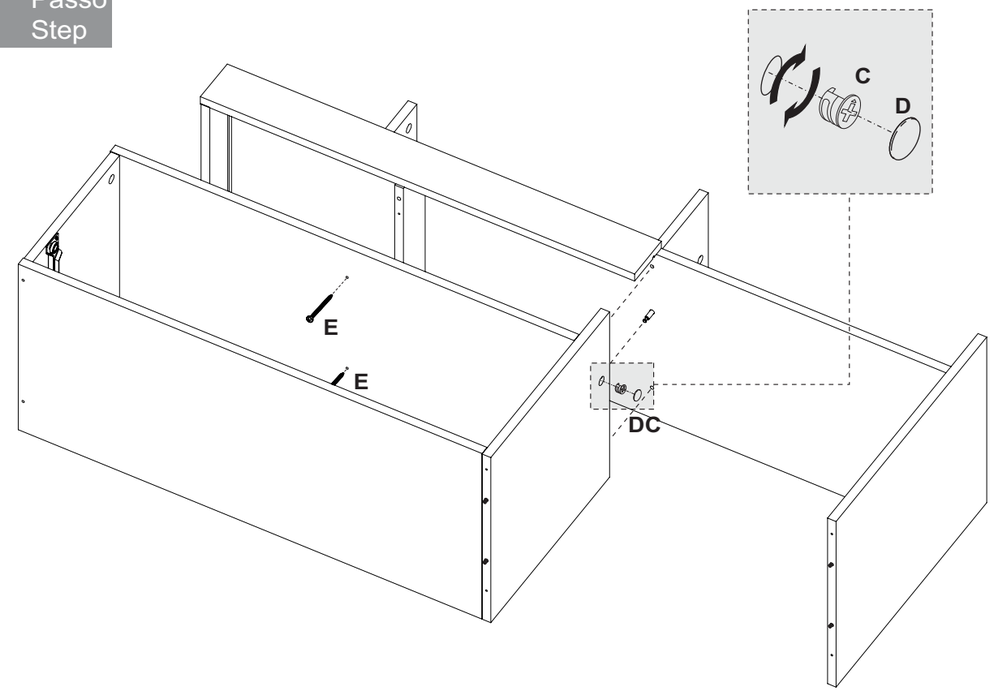
7 Passo Passo Step