MANUAL DO PRODUTO

ARTELY®
Nº 1 em Complementos

Manual del Producto
User's Guide

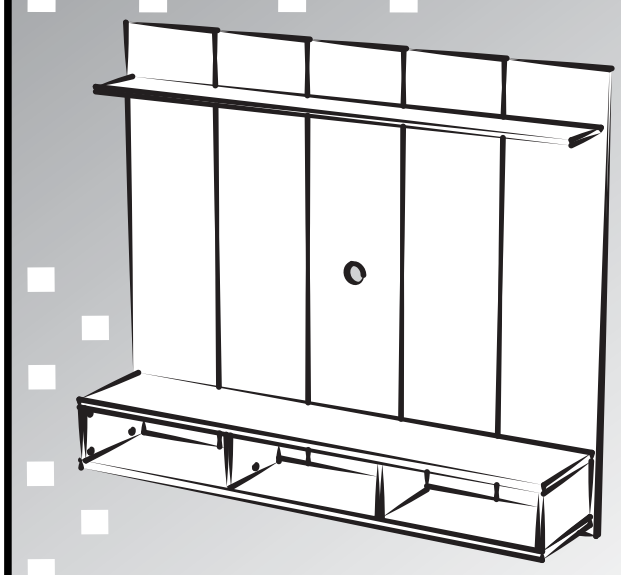

ATENÇÃO

Esse produto foi projetado para colocar a TV no painel não no nicho.

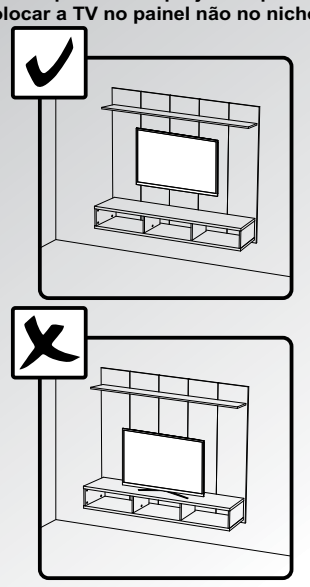

Painel Mister

Painel Mister / Mister Panel

Versão 2.0 / Versión 2.0 / Version 2.0

www.artely.com.br

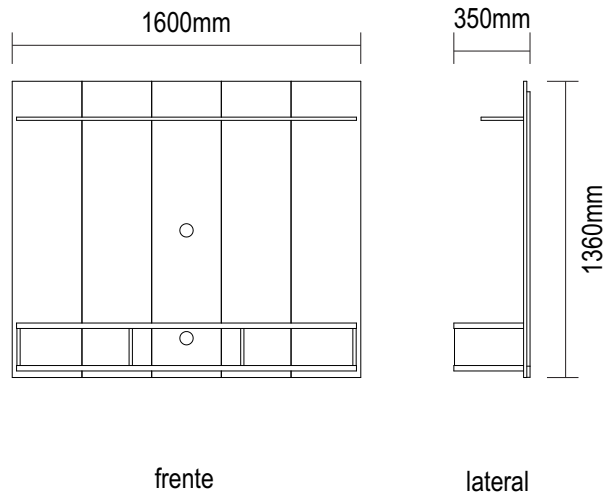

Conservação e Limpeza

Conservación y Limpieza
Conservation and Cleanness

Não expor o produto ao sol, altas temperaturas e umidade, *não arrastar objetos sobre a superfície do móvel (ex.: TV, DVD, aparelho de som, objetos decorativos...)* e mantendo-o em local seco e arejado.
Para a limpeza, utilizar um pano seco e macio. Não é necessário o uso de materiais abrasivos ou álcool.

No exponga el producto a la luz solar, las altas temperaturas y la humedad, no arrastre los objetos a través de la superficie de la unidad (por ejemplo, TV, DVD, equipo de música, objetos de decoración ...) y mantenerlo en un lugar fresco y seco.
Para la limpieza, utilizar un paño seco y suave. El uso de materiales abrasivos o del alcohol no es necesario.

Do not expose the product to sunlight, high temperatures and humidity, do not drag objects across the surface of the unit (eg TV, DVD, stereo, decorative objects ...) and keeping it in a cool dry place.
For cleaning, use a dry and soft cloth. Do not use abrasive materials or alcohol.

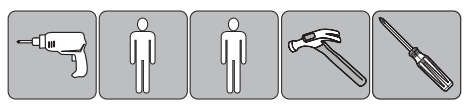

Lista de Materiais

Lista de Materiales/ Hardware List

A	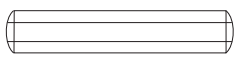	Cavilha	31
B	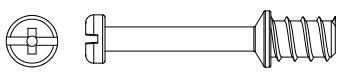	Minifix	12
C	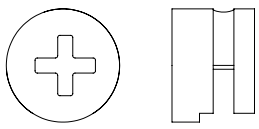	Tambor	12
D		Tapa Furo Adesivo	12
E	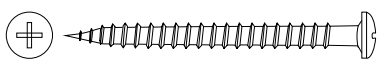	Parafuso Ø3,5x40mm CP	30
G	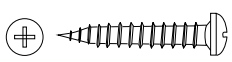	Parafuso Ø3,5x20mm CP	26
H		Parafuso Ø4,0x14mm CP	16
I	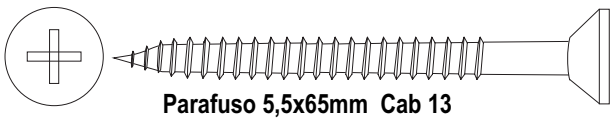 Parafuso 5,5x65mm Cab 13		08
J	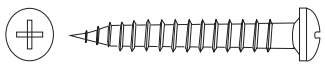	Parafuso Ø4,0x30mm CP	04
M		Cola	01
N	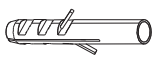	Bucha Ø8mm	08
O	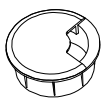	Passa Fio Ø60mm	02
P	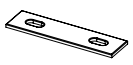	Chapa reta 50x13mm	08

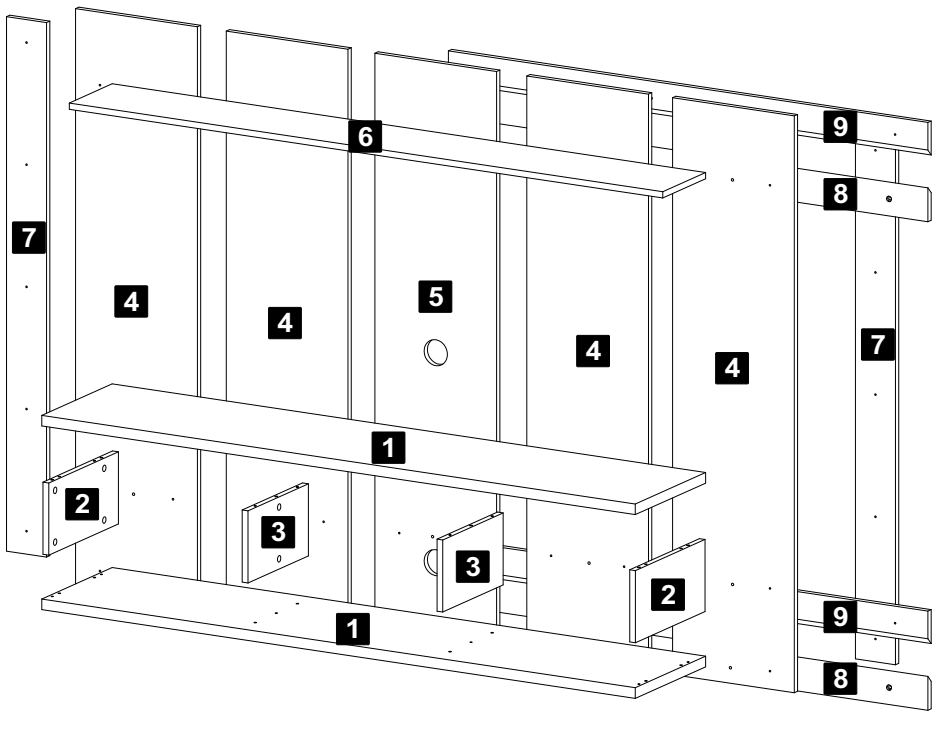

Descrição	Descripción	Description
1-Tampo/Base (1560x320x25mm)	1-Tapa/Base	1-Top/Base
2-Lateral (170x317x15mm)	2-Lateral	2-Side
3-Divisão (170x275x15mm)	3-Divisíon	3-Partition
4-Painel lateral (1360x320x15mm)	4-Panel lateral	4-Side panel
5-Painel central (1360x320x15mm)	5-Panel central	5-Central panel
6-Prateleira (1560x140x15mm)	6-Anaquel	6-Shelf
7-Travessa (1260x105x15)	7-Travesaño	7-Crosspiece
8-Régua parede (1260x80x15mm)	8-Tira pared	8-Wall ruler
9-Régua painel (1260x80x15mm)	9-Tira panel	9-Panel ruler

Assista ao vídeo com dicas de montagem em nosso site: www.artely.com.br

1 Passo Passo Step

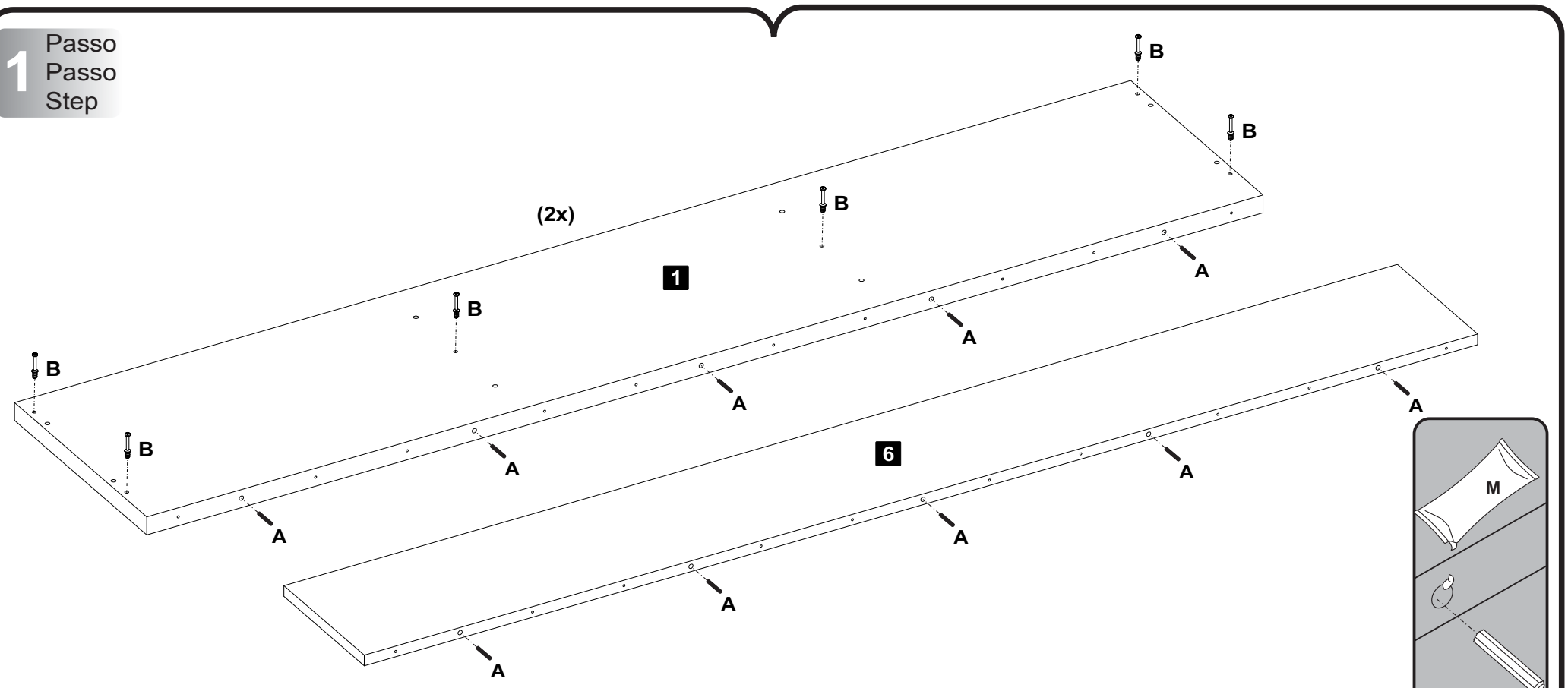

A Cavilha 15 | B Minifix Ø7x30mm 12

2 Passo Passo Step

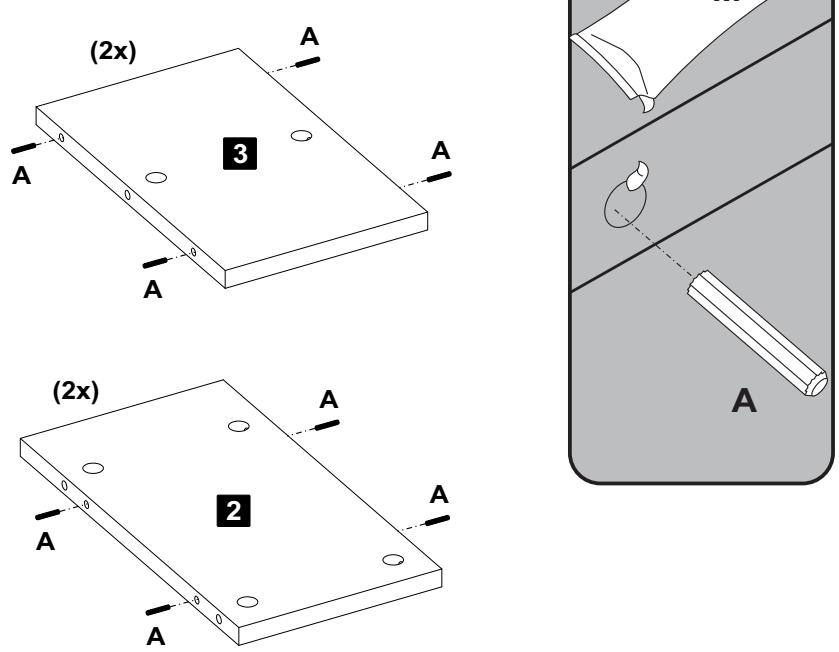

A Cavilha 16

3 Passo Passo Step

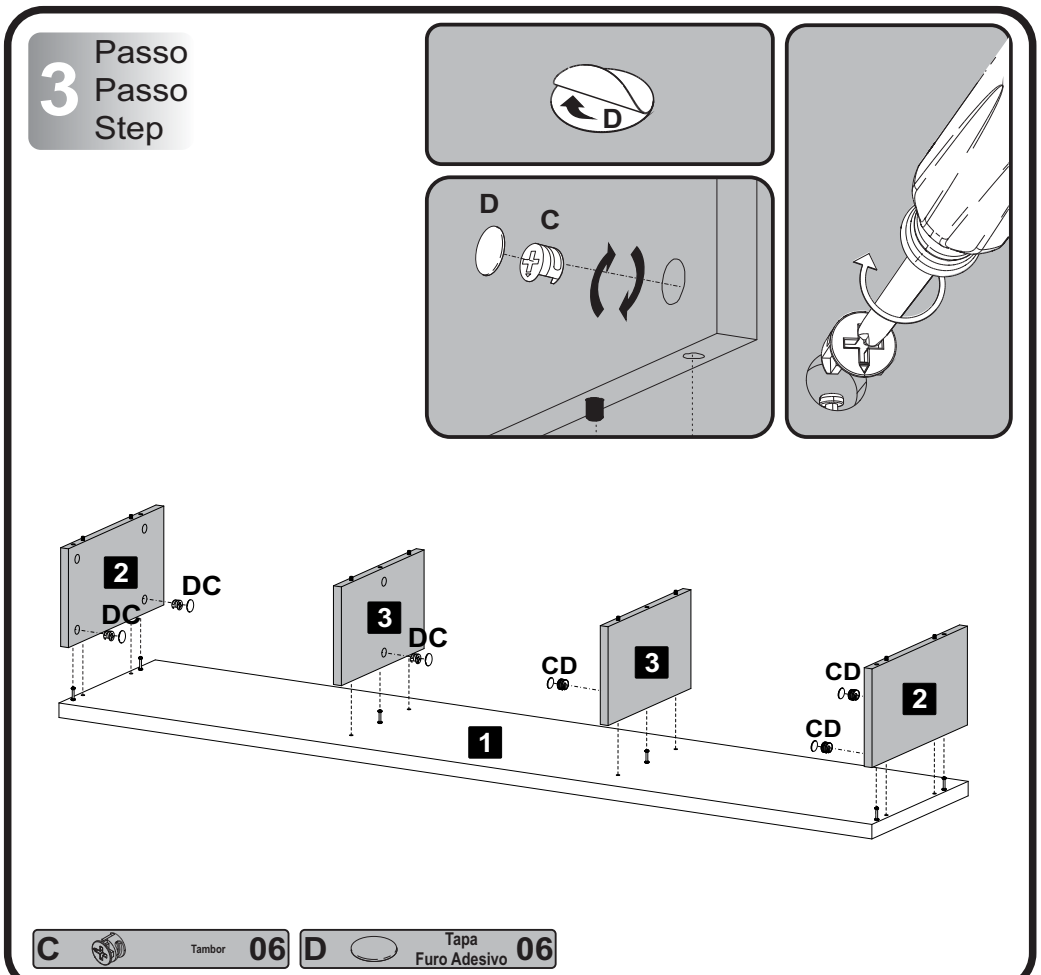

C Tambor 06 | D Tapa Furo Adesivo 06

4 Passo Passo Step

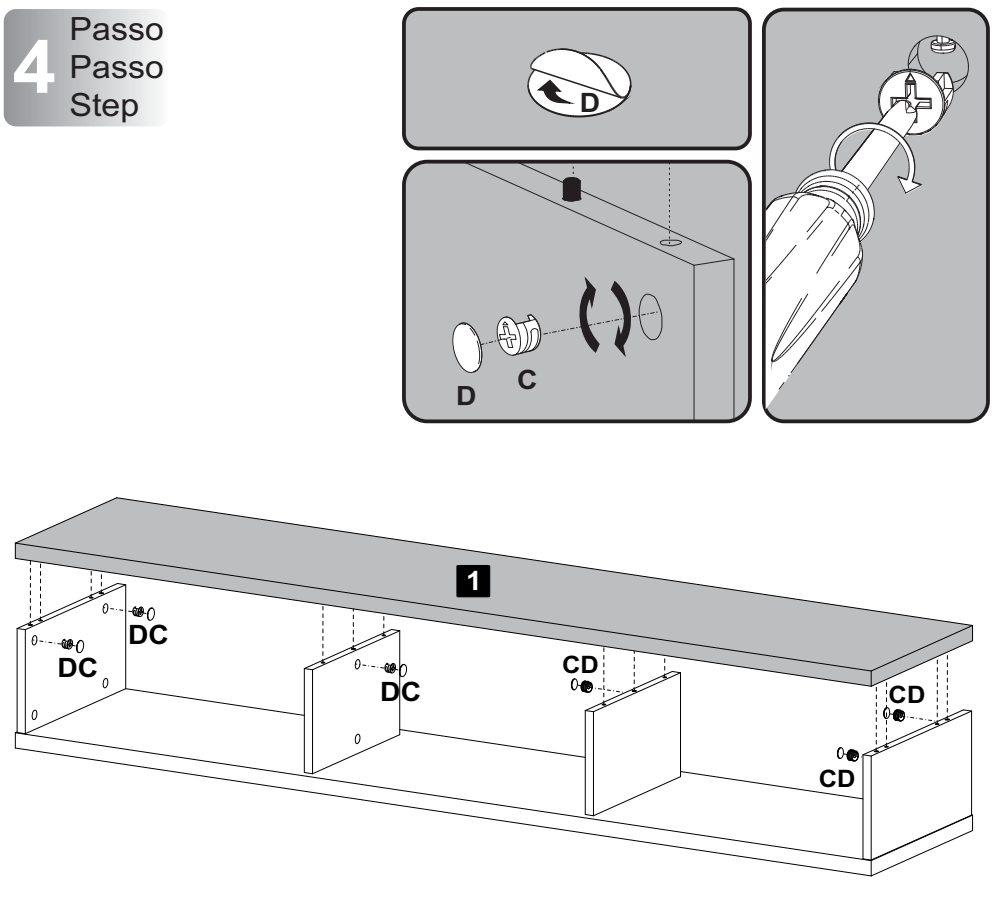

C Tambor 06 | D Tapa Furo Adesivo 06

5 Passo Passo Step

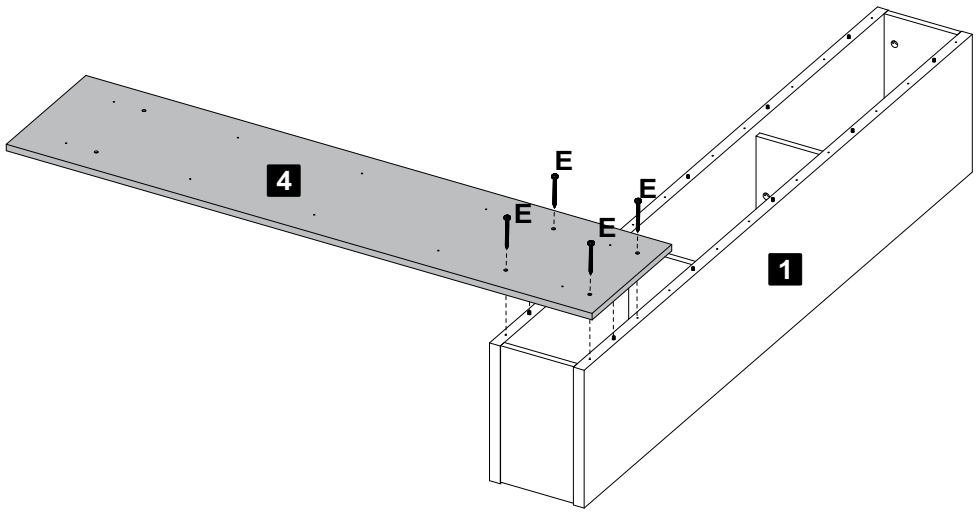

E Parafuso Ø3,5x40mm CP 04

6 Passo Passo Step

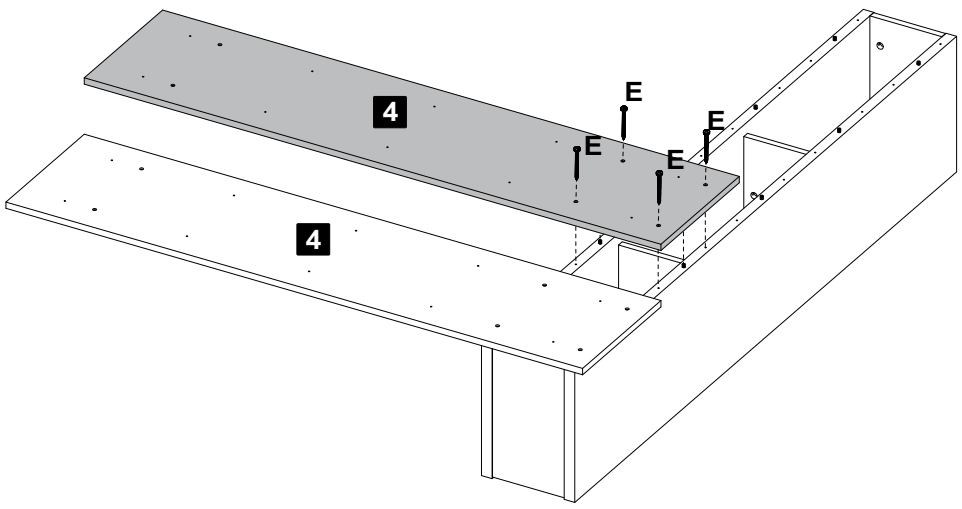

E Parafuso Ø3,5x40mm CP 04

7 Passo Passo Step

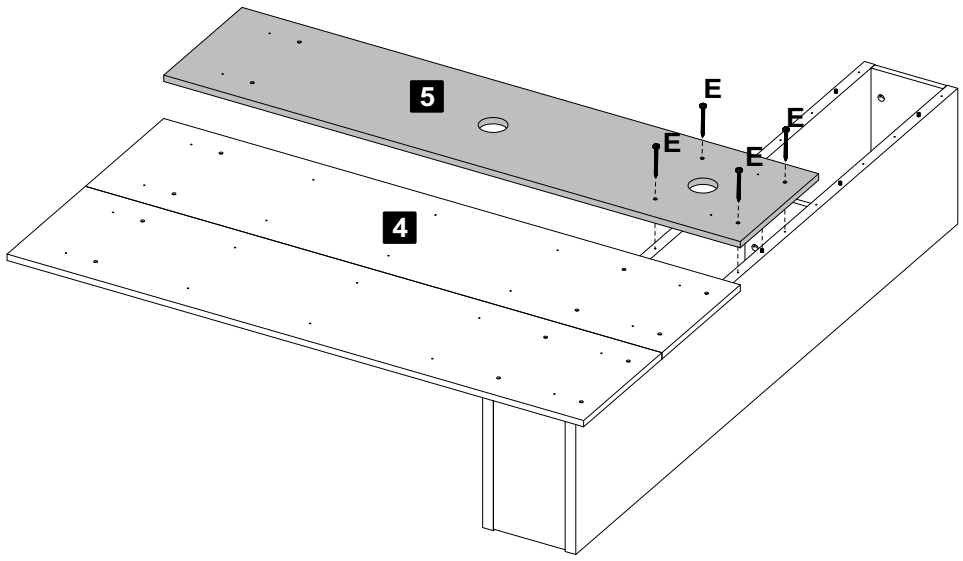

E Parafuso Ø3,5x40mm CP 04

8 Passo Passo Step

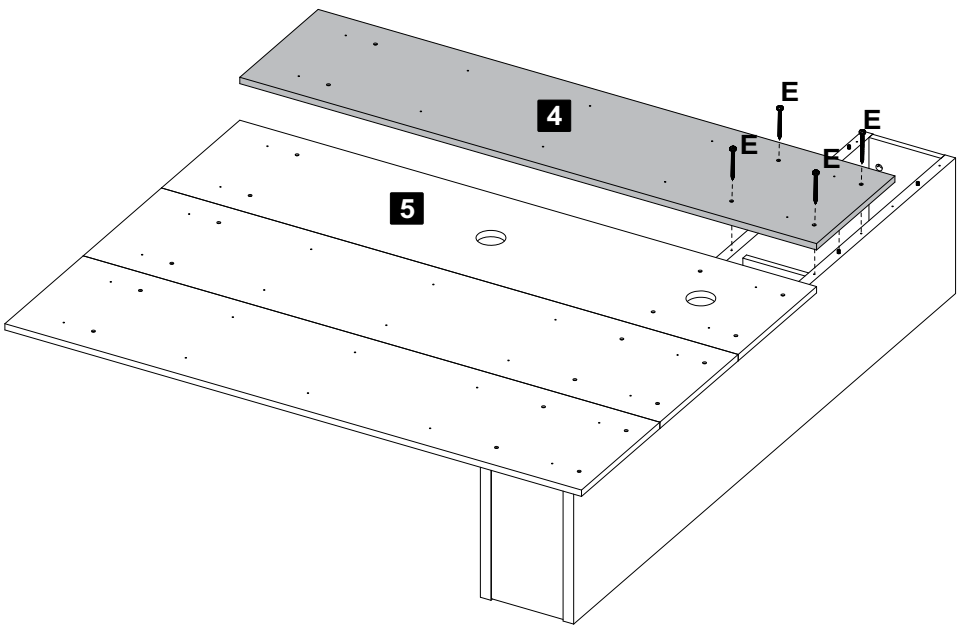

E Parafuso Ø3,5x40mm CP 04

9 Passo Passo Step

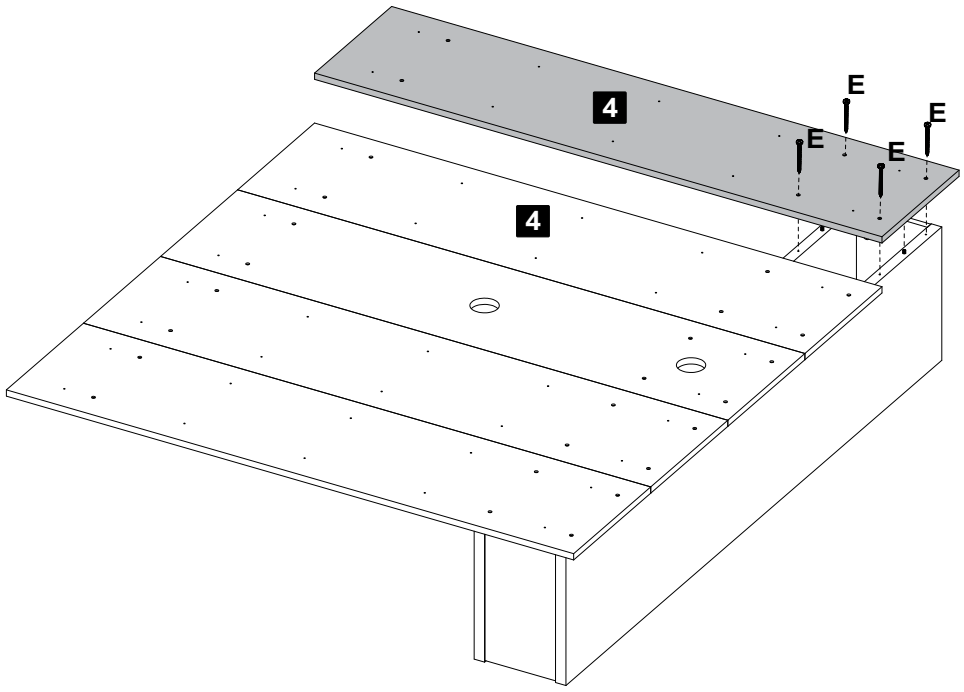

E Parafuso Ø3,5x40mm CP 04

10 Passo Passo Step

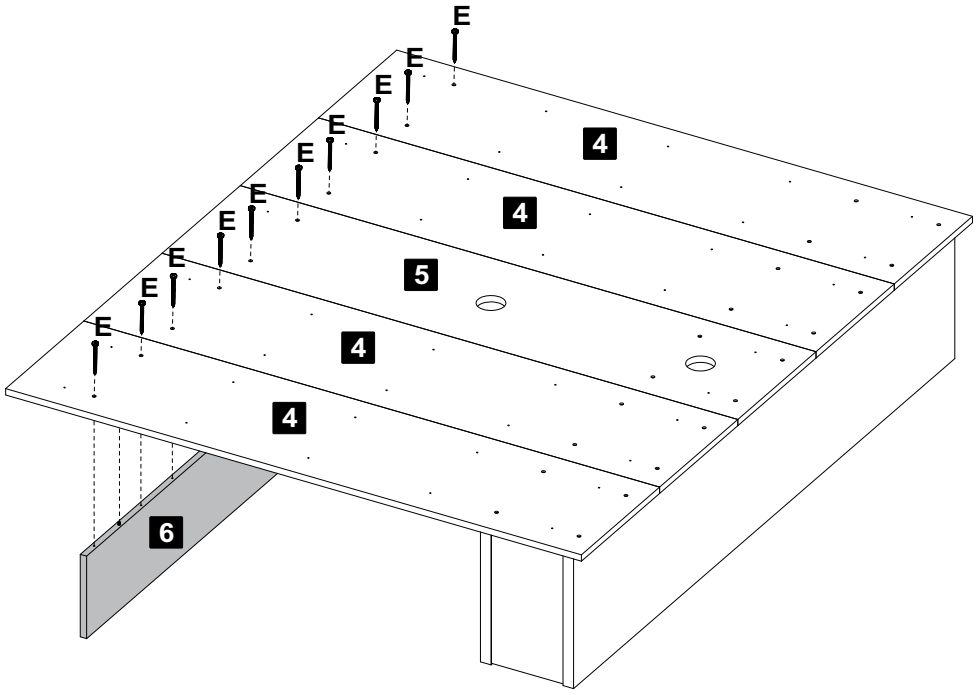

E Parafuso Ø3,5x40mm CP 10

11 Passo Passo Step

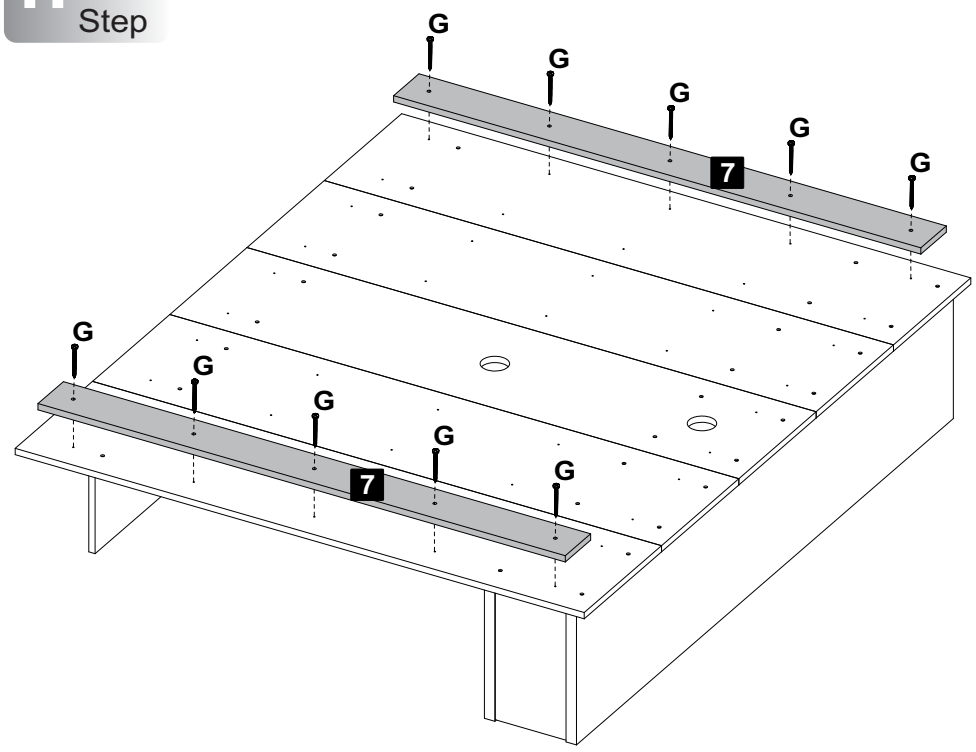

G Parafuso Ø3,5x20mm CP 10

12 Passo Passo Step

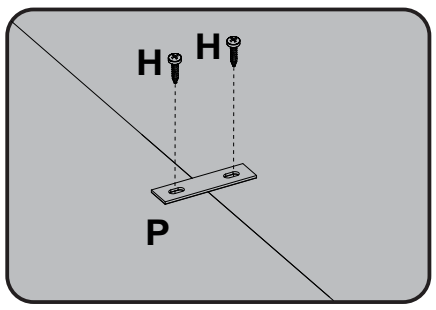

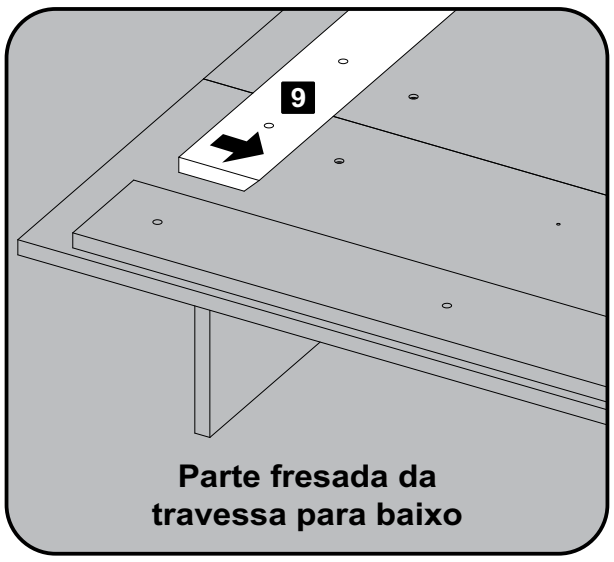

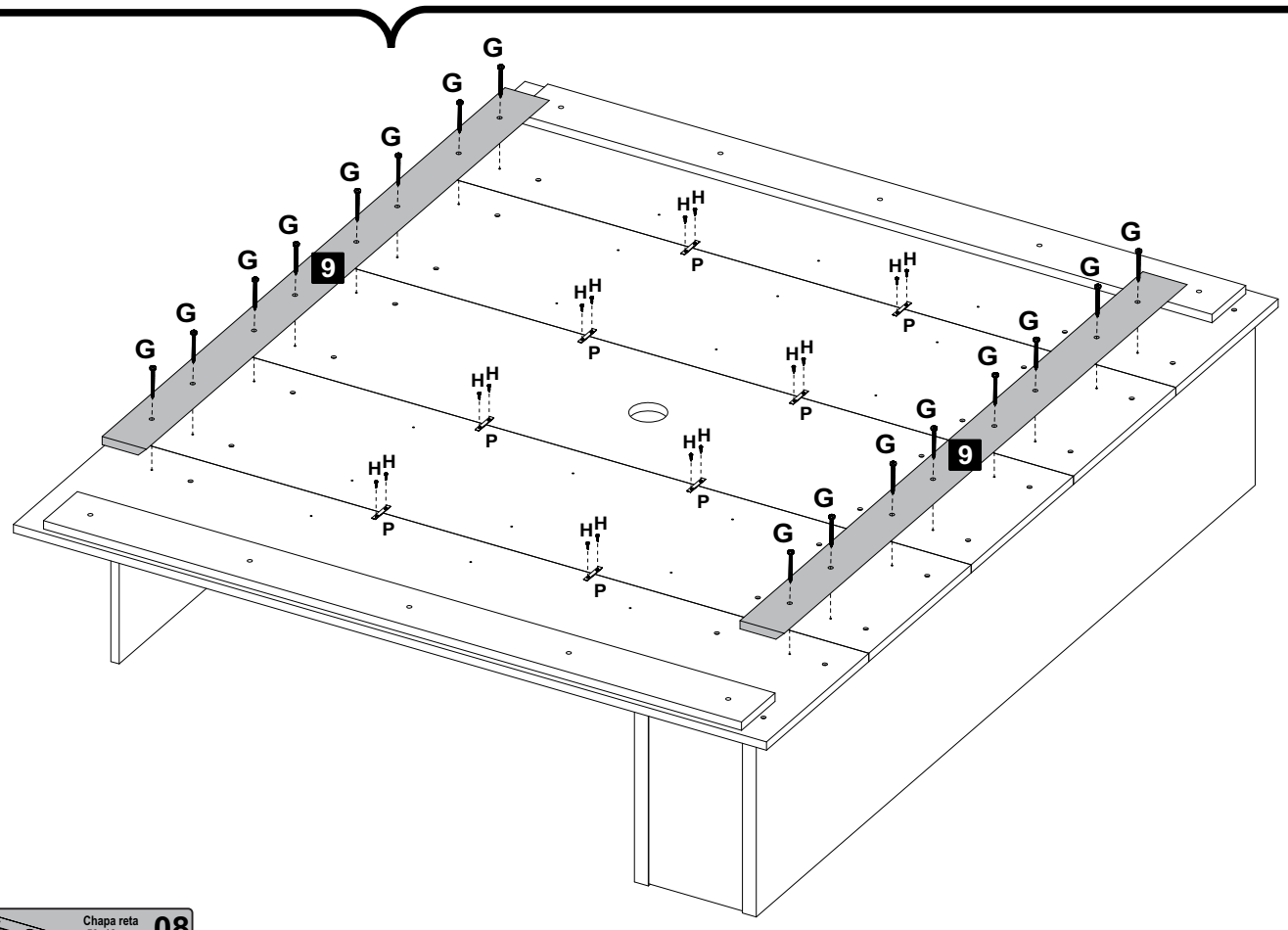

G Parafuso Ø3,5x20mm CP 16 | H Parafuso Ø4,0x14mm CP 16 | P Chapa reta 50x13mm 08

13 Passo Passo Step

Esquema de furação da parede com gabarito impresso na caixa

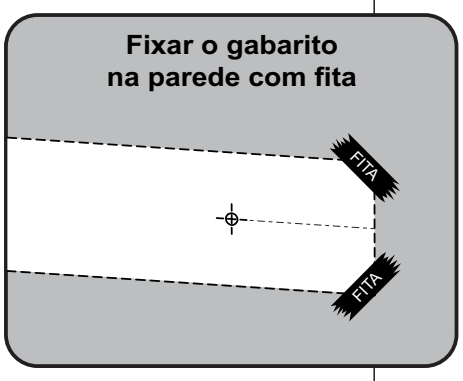

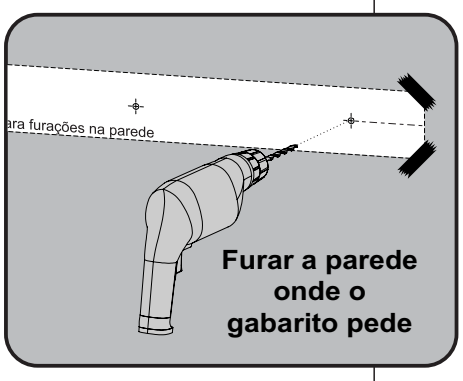

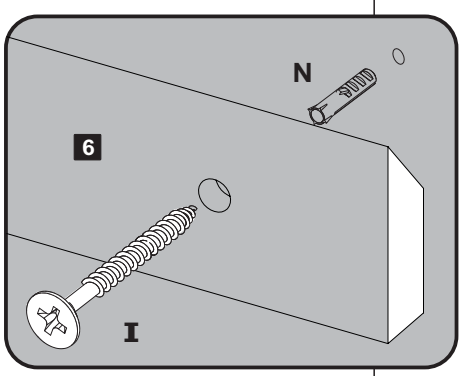

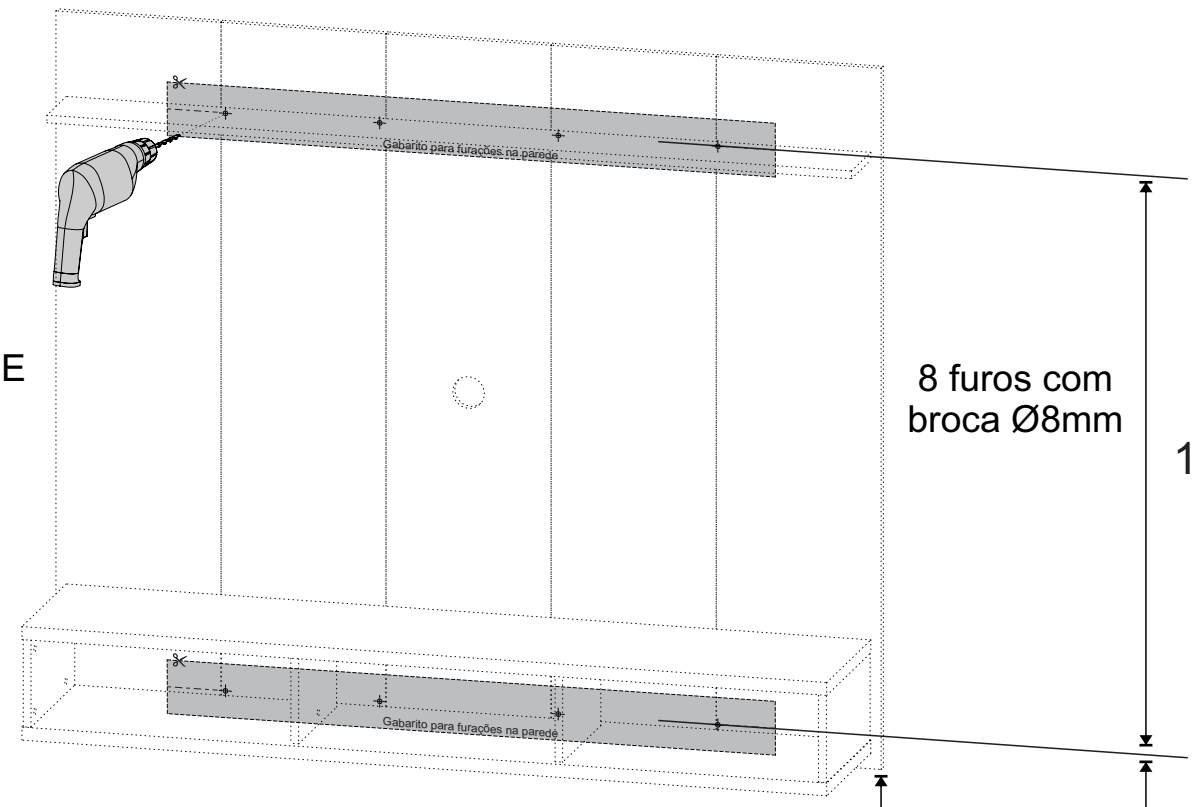

PAREDE

8 furos com broca Ø8mm

1152mm

X = ALTURA QUE VOCÊ QUER DO PISO

X

X+41mm

PAREDE

PISO

Deixar as travessas da parede niveladas

Ex: Se você quer que o painel fique a 500mm do piso
altura do primeiro furo = 500+41=541mm
altura do segundo furo =541+1152=1693mm

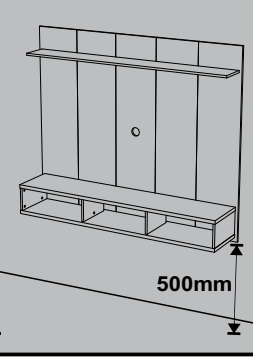

Ex.

I Parafuso 5,5x50mm Cab 13 08 | N Bucha Ø8mm 08

14 Passo Passo Step

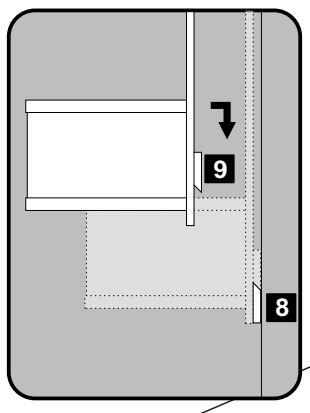

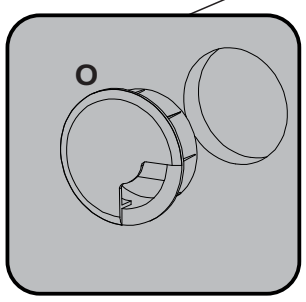

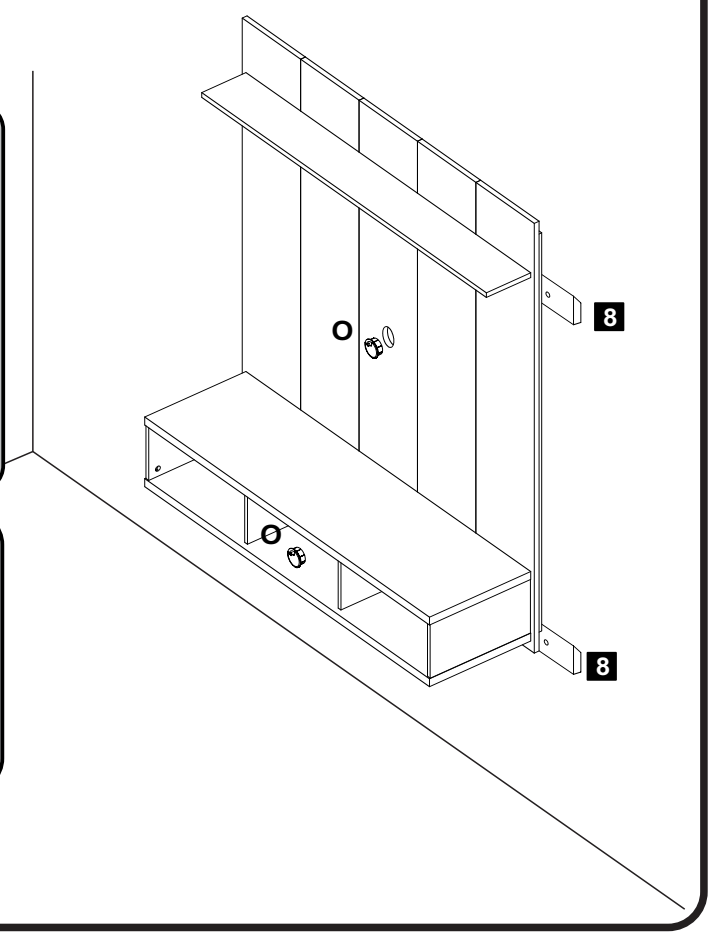

O Passa Fio Ø60mm 02

15 Passo Passo Step

Q	kit suporte TV			
	Q1 35x77mm	Q2 48x28mm	Q3 100x56mm	2
Q4	Parafuso M4 x 16			4
Q5	Parafuso M5 x 16			4
Q6	Parafuso M6 x 16			4
Q7	Parafuso M8 x 16			4

Para facilitar a fixação do Suporte Universal, enviamos 4 modelos de parafusos que estão de acordo com os padrões mais usados pelos principais fabricantes de TVs LCD / LED / PLASMA / 3D do mercado. Caso nenhum dos 4 modelos se encaixe adequadamente ao seu televisor, adquira o parafuso compatível com sua TV em qualquer loja de ferragens. Para evitar danos à sua TV, não aperte demasiadamente os parafusos.

16 Passo Passo Step

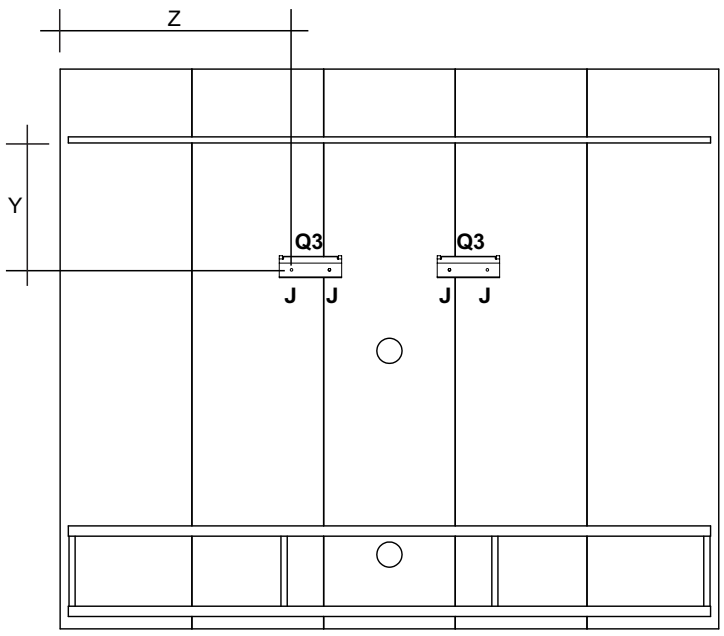

Utilizar a Norma VESA do manual da TV, para calcular a centralização e altura da TV no painel.

Usando el manual del estándar VESA TV, centralización y para calcular la altura del panel de TV.

Using the VESA standard TV's manual, centralization and to calculate the height of the TV panel.

J Parafuso Ø4,0x30mm CP 04 | Q3 Kit Suporte TV 02

17 Passo Passo Step

Suporte Superior

Utilizar o parafuso indicado no manual da TV Q4,Q5,Q6,Q7(VESA).

Use el tornillo indicado del televisor manual Q4,Q5,Q6,Q7(VESA).

Use the screw indicated the TV's manual Q4,Q5,Q6,Q7(VESA).

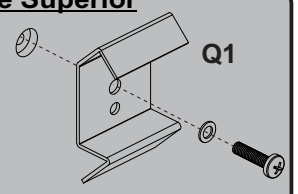

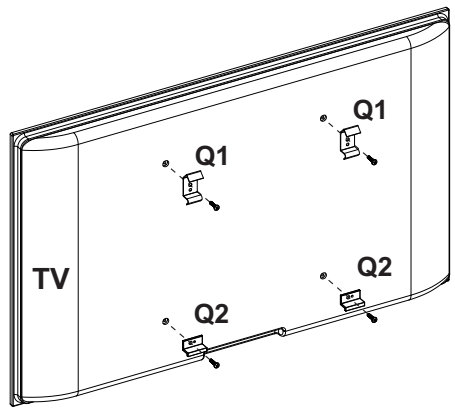

Suporte Inferior

Utilizar o parafuso indicado no manual da TV Q4,Q5,Q6,Q7(VESA).

Use el tornillo indicado del televisor manual Q4,Q5,Q6,Q7(VESA).

Use the screw indicated the TV's manual Q4,Q5,Q6,Q7(VESA).

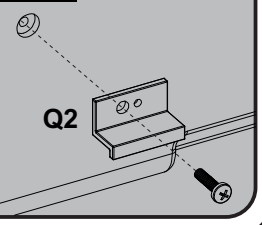

Q1 Kit Suporte TV 02
Q2 Kit Suporte TV 02

18 Passo Passo Step

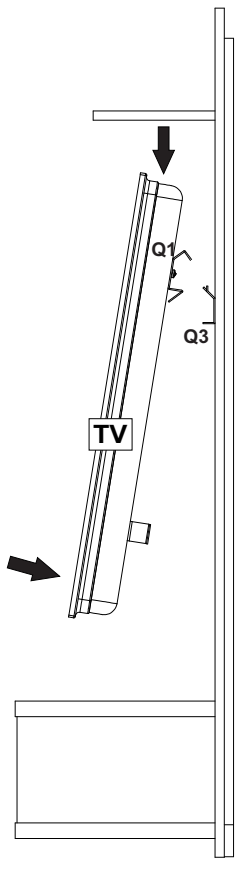

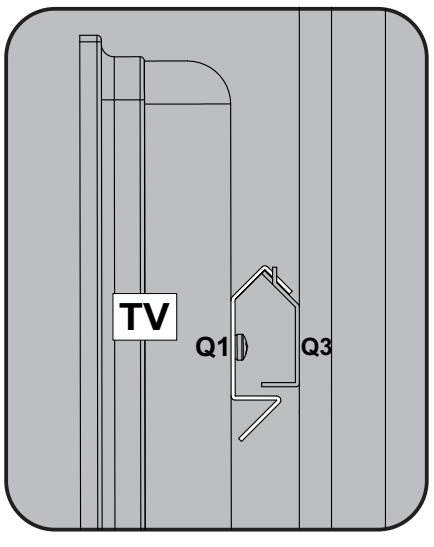

Garantia

Este certificado de Garantia é uma vantagem adicional oferecida ao consumidor, porém para que o mesmo tenha validade é imprescindível que seja apresentada a NOTA FISCAL de compra do produto.

*Com este produto, a **Artely** tem como objetivo atender plenamente o proprietário-consumidor, proporcionando a garantia na forma aqui estabelecida, pelo período de três meses a partir da data da nota fiscal de compra. A **Artely** restringe a sua responsabilidade à substituição gratuita das peças defeituosas, em caso de defeitos ou avarias devidamente constatados como sendo de fabricação, durante a vigência desta garantia.*

*A **Artely** declara a garantia nula e sem efeito se o produto for alterado, adulterado, molhado ou consertado e ainda pela prática de montagem inadequada ou mau uso. Também será considerada nula em casos de força maior, como aqueles causados por agentes da Natureza (chuvas, incêndios, excesso de umidade...) e eventos externos como objetos arrastados sobre a superfície do móvel (ex.: TV, DVD, aparelho de som, objetos decorativos...).*

Para exercer seus direitos de comprador é importante que antes de montar seu produto você leia com atenção as instruções de cada passo do manual de montagem que acompanha o móvel.

Caso o produto não esteja em conformidade, entre em contato com a loja onde efetuou a compra ou com o nosso Serviço de Atendimento ao Cliente através do e-mail assistencia@artely.com.br ou pelo fone 41 3381 5000 e faça sua reclamação, apontando os defeitos técnicos observados, que teremos o maior prazer em atendê-lo. Para agilizar o seu atendimento, tenha sempre em mãos o manual de montagem com os respectivos números das peças defeituosas, conforme descritas no manual.

ARTELY®
Nº 1 em Complementos

ARTELY MÓVEIS LTDA
ALAMEDA ARPO, 2333
CEP / ZIP CODE: 83010-290
SÃO JOSÉ DOS PINHAIS
CURITIBA - PR - BRASIL
Fone / Fax: 41 3381-5000
Phone Number: 55 41 3381-5000
e-mail: artely@artely.com.br
www.artely.com.br