Pioneer

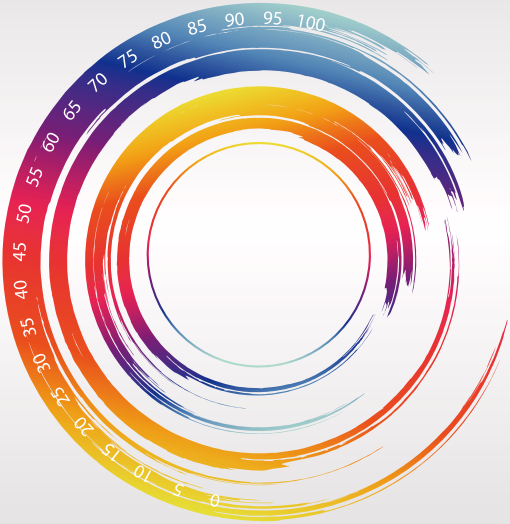

VREC-200CH

DASH CAMERA / CAMERA EMBARQUEE
VIDEOCAMERA DA CRUSCOTTO / CÂMARA DE TABLIER

User Manual/Manual do usuário/Manual de usuario

Precaution

Certain country and state laws may prohibit or restrict the placement and use of this product in your vehicle. Please comply with all applicable laws and regulations regarding the use, installation and operation of this product. It is the user's responsibility in compliance with all applicable laws and ordinance.

Information for users on collection and disposal of old equipmentand used batteries

(Symbol for equipment)

(Symbol examples for batteries)

These symbols on the products, packaging, and/or accompanying documents mean that used electrical and electronic products and batteries should not be mixed with general household waste. For proper treatment, recovery and recycling of old products and used batteries, please take them to applicable collection points in accordance with your national legislation

By disposing of these products and batteries correctly. you will help to save valuable resources and prevent any potential negative effects on human health and the environment which could otherwise arise from inappropriate waste handling.

For more information about collection and recycling of old products and batteries, please contact your local municipality, your waste disposal service or the point of sale

where you purchased the items

These symbols are only valid in the European Union

For countries outside the European Union:

If you wish to discard these items, please contact your local authorities or dealer and ask for the correct method of disposal

⚠ CAUTION

• The graphical symbol ⎓ placed on the product means direct current.

• Information to User Alteration or modifications carried out without appropriate authorization may invalidate the user's right to operate the equipment.

Information to User

•FEDERAL COMMUNICATIONS COMMISSION DECLARATION OF CONFORMITY

Product Name: DASH CAMERA

Model number: VREC-200CH/XEES

Responsible Party Name: Pioneer (HK) Limited

Address:5/F.,909 Cheung Sha Wan Road, Kowloon, Hong Kong

Phone: (852) 2848 6409

URL::http://www.pioneerelectronics.com

•This device complies with part 15 of the FCC Rules Operation is subject to the following two conditions:

(1)This device may not cause harmful interference, and (2) this device must accept any interference received, including interference that may cause undesired operation.

•NOTE: This equipment has been tested and found to comply with the limits for a Class B digital device pursuant to Part 15 of the FCC Rules. These limits are designed to provide reasonable protection against harmful interference in a residential install ation This equipment generates, uses and can radiate radio frequency energy and, if not installed and used in accordance with the instructions, may cause harmful interference to radio communications. However there is no guarantee that interference will not

occur in a particular installation. If this equipment does cause harmful interference to radio or television reception, which can be determined by turning the equipment off and on, the user is encouraged to try to correct the interference by one or more of the following measures:

-Reorient or relocate the receiving antenna

-Increase the separation between the equipment and receive

-Connect the equipment into an outlet on a circuit different from that to which the receiver is connected

-Consult the dealer or an experienced radio/TV technician for help

The Safety of Your Ears is in Your Hands

Get the most out of your equipment by playing it at safe level-a level that lets the sound come through clearly without annoying blaring or distortion and, most importantly, without affecting your sensitive hearing. Sound can be deceiving. Over time, your hearing comfort level" adapts to higher volumes of sound, so what sounds"normal" can actually be loud and harmful to your hearing. Guard against this by setting your equipment at a safe level BEFORE your hearing adapts

ESTABLISH A SAFE LEVEL

•Set your volume control at a low setting

•Slowly increase the sound until you can hear it comfortably and clearly, without distortion

•Once you have established a comfortable sound level. set the dial and leave it there

BE SURE TO OBSERVE THE FOLLOWING GUIDELINES

• Do not turn up the volume so high that you can't hear what’s around you.

• Use caution or temporarily discontinue use in potentially hazardous situations.

Safety Precaution

Always observe the precautions described here to prevent harm to yourself and others and to prevent damage to property before it happens.

Internal Rechargeable Lithium-ion Battery. This device uses an internal rechargeable lithium ion battery that should last the lifetime of the device. If you suspect your battery may be dead try charging it several times. If the battery does not recharge, please consult Pioneer support.

Important safe guards

⚠ WARNING

• Do not install this product in your vehicle if its location or use would obstruct the driver 's clear view of the road or the operation of any vehicle airbag. It is also the driver 's responsibility to know and comply with the laws, rules, and regulations of the driving location, including, for example, passenger privacy rights, and not to use the device in any location where its installation or use is prohibited.

• The laws in your location may require you to provide notice to passengers that a recording device is in use. If so,you should place the notice sticker in a location clearly visible to your passengers.

•Any obstruction of or other interference with the air-bag, either deployed or non-deployed, or with the clear view of the road must be avoided and, accordingly, professional installation is required.

•We recommend that this product be set up and installed by a technician who has special training and experience in mobile electronics.

Important safety information

⚠ **WARNING**

• Do not allow this product to come into contact with liquids. Electrical shock could result. Also, damage to the product, smoke, and overheating could result from contact with liquids.

• If liquid or foreign matter should get inside this product, park your vehicle in a safe place, turn the ignition switch off (ACC OFF) and unplug the cigarette lighter plug immediately, and consult your dealer or the nearest authorized Pioneer Service Station. Do not use this product in this condition because doing so may result in a fire. electric

shock, or other failure.

•If you notice smoke, a strange noise or odor from this product, or any other abnormal signs on the LCD screen, turn off the power immediately and consult your dealer or the nearest authorized Pioneer Service Station. Using this product in this condition may result in permanent damage to the system.

•Do not disassemble or modify this product, as there are high-voltage components inside which may cause an electric shock. Be sure to consult your dealer or the nearest authorized pioneer service station for internal inspection, adjustments or repairs.

Before using this product, be sure to read and fully understand the following safety information

•Do not operate this product if doing so will divert your attention in any way from the safe operation of your vehicle. Always observe safe driving rules and follow all existing traffic regulations. If you experience difficulty in operating this product or reading the display, park your vehicle in a safe location and apply the parking brake before making the necessary adjustments.

•Never set the volume of this product so high that you cannot hear outside traffic and emergency vehicles.

• Keep this manual handy as a reference for operating procedures and safety information.

• Certain functions(such as viewing of screen and certain button operations) offered by this product could be dangerous(possibly resulting in serious injury or death)and/or unlawful if used while driving. Screen display and button operation are disabled for this product while the vehicle is moving.

To ensure safe driving

⚠ **WARNING**

• In some countries the viewing of video image on a display inside a vehicle even by persons other than the driver may be illegal. Where such regulations apply, they must be obeyed.

Precautions before connecting the system

⚠ **CAUTION**

•Firmly install this product so it does not fall off the window. If this product is not firmly installed, it may fall off the window while driving and cause an accident. Periodically inspect this product.

• Secure all wiring with cable clamps or electrical tape. Do not allow any bare wiring to remain exposed.

• It is extremely dangerous to allow cables to become wound around the steering column or gearstick. Be sure to install this product, its cables, and wiring away in such so that they will not obstruct or hinder driving.

• Make sure that the cables and wires will not interfere with or become caught in any of the vehicle's moving parts, especially the steering wheel, gearstic handbrake, sliding seat tracks, doors, or any of the vehicles controls.

• Do not route wires where they will be exposed to high temperatures. If the insulation heats up, wires may become damaged, resulting in a short circuit or malfunction and permanent damage to the product.

• Do not shorten any cables. If you do, the protection circuit (fuse holder, fuser or filter, etc)may fail to work properly.

• Never feed power to other electronic products by cutting the insulation of the power supply cable of this product and tapping into the cable. The current capacity of the cable will be exceeded, causing overheating.

To prevent damage

⚠ **WARNING**

When replacing the fuse, be sure to only use a fuse of the rating prescribed on this product.

Precautions before installation

⚠ **CAUTION**

Never install this product in places where, or in a manner that:

• Could injure the driver or passengers if the vehicle stops suddenly.

• May interfere with the drivers operation of the vehicle, such as on the floor in front of the drivers seat, or close to the steering wheel or gearstick.

• To ensure proper installation, be sure to use the supplied parts in the manner specified. If any parts are not supplied with this product, use compatible parts in the manner specified after you have the parts compatibe lity checked by your dealer. If parts other than supplied or compatible ones are used, they may damage internal parts of this product or they may work loose and the product may become detached.

• Do not install this product where it may

(i)obstruct the driver’s vision,

(ii) impair the performance of any of the vehicle's operating systems or safety features, including airbag hazard lamp buttons or

(ii)impair the driver' s ability to safely operate the vehicle.

• Never install this product in front of or next to the place in the dashboard, door, or pillar from which one of your vehicles airbags would deploy. Please refer to your vehicle's owner's manual for reference to the deployment area of the frontal airbags.

• Consult with your nearest dealer if installation requires drill ing holes or other modifications of the vehicle.

• Before making a final instal lation of this product, temporarily connect the wiring to confirm that the connections are correct and the system works properly.

• Do not install this product in places subject to high temperatures or humidity, such as:

-Places close to a heater, vent or air conditioner.

-Places that may be exposed to rain, such as close to the door or on the vehicle' s floor.

Precautions for cigarette lighter plug

⚠ WARNING

• When using a power supply in the vehicle, use the dedicated cigarette lighter plug. Using a plug other than the specified plug may result in fire, electric shock, or product failure.

• Unplug the cigarette plug after using the product and when the product will not be

used for a long period of time. Depending on the vehicle, the cigarette socket may not be turned off even when the engine is turned off or this reason, there is a risk of fire or a dead battery.

• Fully insert the cigarette lighter plug. Poor contact may occur due to vibrations while driving, resulting in an extremely dangerous situation where the unit overheats.

• Regularly inspect and clean the cigarette lighter sock aterial inside the cigarette lighter socket such as ashes, may cause heat generation due to poor contact, resulting in fire or electric shock.

Disclaimer

• Given the large number of variables and conditions that can be involved in an accident, Pioneer cannot guarantee that every accident or occurrence will trigger the recording feature in this device.

• This product features may not operate properly due to the effects of settings, how this product is installed, the condition of the micro SD card, and driving condtions(including the road conditions).

• If brightly colored objects are placed on the dash board, they may be reflected in the front windshield and the camera image. Do not place brightly colored objects on the dashboard.

• This product is not guaranteed to be effective as evidence in an accident.

• This product is not guaranteed to save video in all situations.

• You may not be able to recognize the conditions in the front of the vehicle in recorded video, depending on theambient conditions, such as the weather and time.

• LED traff ic signals may appear as flashing or flickering when recorded with this product. The color may also not be correctly identifiable. Pioneer Corporation accepts no responsibility whatsoever for these phenomena.

• This product saves video before and after an acciden occurs by detecting the impact(acceleration)with the G-sensor(accelerometer). However, this product is not guaranteed to save video in all situations.

• Pioneer Corporation accepts no responsibility whatsoever for product failures or

damage that occur due to the microSD card wearing out.

• Pioneer Corporation does not make any assurances that microSD card problems will be repaired by formatting the card. Pioneer Corporation bears no responsibi lity for files that are erased from the microsd card or damage that occurs from formatting the card Format the microSD card according to your own judgment and at yourown responsibility.

Usage Precautions

⚠ Precautions When Handling this product

• The driver may manually set the device to save video to assist in the monitoring of driver performance.

• There are limits to the scope of video that can be recorded with this product(→"Specifications")First check the video that will be recorded before using this product.

• Be careful not to infringe on the privacy of any subject in video recorded with this product when using said video. You are fully responsible for the use of said video. Video recorded with this product may include personal information, such as license plate numbers.

• When this product is not fully charged immediately after purchase and the power to this product is stopped (the engine is turned off and the Cigarette Lighter Power Cable is unplugged), the recording time may be shorter or this product may not be able to record video

• The internal battery is a consumable part. The operating time will slowly decrease as the battery is repeatedly charged. Contact Pioneer support if you feel that the operating time has become too short.

• If this product is used near another device that uses GPS, such as a car navigation system, that device may temporarily be unable to receive radio waves from GPS satellites due to radio interference. There may also be a negative impact on the functions of surrounding devices.

• Pioneer does not offer a data recovery service for corrupted or deleted files.

Product Structure

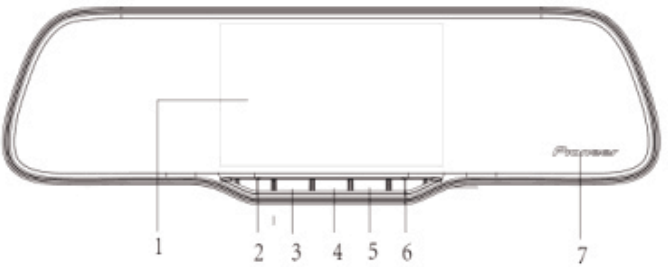

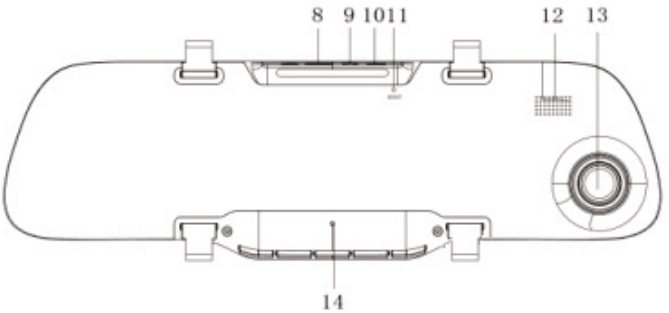

1. Display Screen; 2. Power Button; 3. Up Button / Camera Lens Image Shifting Switchover; 4. Down Button / Mute Button / Parking Monitoring; 5. OK Button /Video Recording Button/ Photographing Button; 6. Menu Button / Mode Button / Urgent Video Recording Locking Button; 7. Mirror Glass; 8. TF Card Slot; 9. Post-tensioning Camera Interface; 10. Vehicle Charger /USB Interface; 11. Reset Hole; 12. Loudspeaker; 13. Camera Lens; 14. Microphone Hole;

Preparation for initial usage

Before Installing the Product

⚠ CAUTION

• First check with the vehicle manufacturer for precautions related to the installation work when installing the prod

uct in a vehicle equipped with airbags. Otherwise there is a risk of airbag malfunction

• Always use the included parts as specified. There is a risk of product failure if other parts are used

• Install this product in a location where it will not hinder vehicle equipment and the ability to drive the vehicle

Installation Tips

Before Installing and securing the product

• First, temporarily connect this product and confirm that it operates correctly, and then install it. If the product

does not operate correctly, check again if there is a mistake in the connection

Before Applying Double-sided Tape

• Clean the location where the double-sided tape will be applied

The double-sided tape cannot be reapplied once applied and peeled off because its adhesive power will weaken. Temporarily attach this product and carefully review the routing of the cable before applying the double-sided tape

Installation Precaution

• This product is for installation to the front windshield only Do not install it anywhere else inside or outside of the

• Always install this product to the specified position of the front windshield and within the specified dimensions

• Depending on the vehicle, it may not be possible to install this product to the specified position and within the specified dimensions. Consult with your dealer or the nearest authorized Pioneer Service Station for details

• Do not cover this product or get the lens dirty

• Do not place reflective objects near the lens

• Take care when handling this product so that it does not drop and you do not touch the lens

• Recording quality may be affected if the front windshield of the vehicle is coated or has been specially treat

• Choose a working location free from dust and debris in the air.

• When the temperature is low or there is condensation on the glass, turn on the heater and defroster to warm up the window in order to prevent poor adhesion of the double-sided tape

- **Equipment Installation**

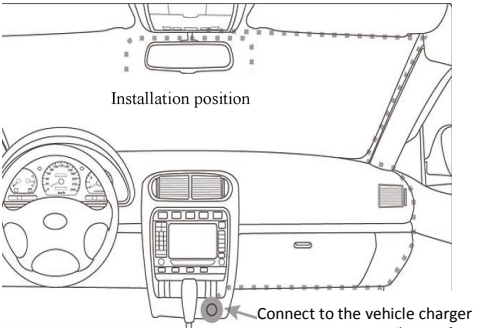

1. Please fix the vehicle power line according to the specific inside situation of the vehicle to avoid influencing the driving sight, and the Car Black Box shall be fixed on the original interior mirror of the vehicle and adjust the position of the camera lens to ensure it is horizontal to the ground and get more comprehensive viewing angle.

2. Please do not install the device at any place that may distract the attention or may block the sight.

3. Some vehicles still have power for the device after flameout. So please pull out the vehicle power source before leaving the vehicle to avoid any accidents.

- **Memory Card Option**

1. Please use TF CARD of Class 10 and above, to guarantee more complete records please use TF CARD of 8GB and above.
2. Before the first use of TF CARD, please use this device to format it.

Card capacity	720P Video Recording Time
32GB	120 min
16GB	60 min
8GB	30 min
The above data is for reference only	

2. Button Function instructions

1. Power Button /On-off Button of screen backlight

Function 1: Power-on/Power-off function

Under the shutdown status, long press the [Power Button] for 1 second to start up the power, and this device starts to operate.

Under the starting up status, long press the [Power Button] for 3 seconds to automatically save the video recording documents and the user settings and power off.

Function 2: On-off Button of screen backlight

Under the starting up mode, when the screen is lighten shortly press the [Power Button] to turn off the screen backlight, shortly press the [Power Button] again to start up the screen backlight

2. Menu Button/Mode Button/Urgent Video Recording Locking Button

Function 1: urgent locking function

In the video recording mode, in order to protect the current video documents from being covered, long press the [Menu Button] during video recording to start up the urgent locking function, and then a document locking icon will be displayed on the upper screen, and the video recording for the accident will be saved as a special image which will not be covered.

Function 2: menu function

Under the stand-by status, long press the [Menu Button] to enter the main

menu function setting list, shortly press the [Up Button] or the [Down Button] to select the relevant item to be set, shortly press the [OK Button] to confirm. Press the [Menu Button] after the setting is done until exit the menu setting function. (the menu setting methods are the same under the Video Recording Mode and the Photographing Mode, and under the Playback Mode long press it to delete unlocked documents).

Function 3: mode switchover function

Under the stand-by status, shortly press the [Menu Button] to switch among different modes (video recording/photographing/playback).

3. Up Button

Function 1: Page up function

Under the Menu Setting and Playback Mode, shortly press the [Up Button] to operate Page up function.

4. Down Button / Mute Button / Parking Monitoring

Function 1: Page down function

Under the Menu Setting and Playback Mode it will operate the Page down function.

Function 2: turn off the recording function

Under the video recording mode, shortly press the [Down Button] to turn off the recording function, and at this time the microphone icon will turn into prohibition icon which indicates that the recording function has been turned off. Shortly press it again to start up the recording, and the prohibition icon will disappear which indicates that the recording is started up.

Function 3: Parking Monitoring function

Under the video recording mode, long press the [Down Button] to switch: enter/ exit the Parking Monitoring Mode. Corresponding icon prompt will be displayed on the upper screen.

5. OK Button/video recording button/photographing button/playback button

Function 1: OK Button

Under the status of standby video recording mode/Photographing mode/Playback Mode; enter the menu mode, shortly press the [Up Button/Down Button] to browse, shortly press the [OK Button] to confirm.

Function 2: start-up/turn-off of video recording function

Under the video recording mode, shortly press the [OK Button] to start the video recording, shortly press the [OK Button] again to stop the video recording.

Function 3: Photographing Button

Under the Photographing Mode, shortly press the [OK Button] to shoot a picture.

Function 4: Document play button

Under the document browse mode, shortly press the [OK Button] to play the video, and shortly press the [OK Button] again to pause.

Function Introduction

1. Use the automatic recording function

Start up the automobile engine, the car black box will automatically start up and turn on the video recording function, and the charging indicator will be lightened. Turn off the automobile engine, the car black box will automatically save the recording content and power off. The recorded image will be saved on the TF card by segment, and when the TF card is fully occupied the car black box will cover the earlier recorded image. The recording time segment can be set in the menu by you, and the range includes 3 levels including 1 min/2 min/3 min.

[Note]

a. If you select any level among the “1/2/3” min levels, after the TF card is fully occupied the car black box will cover the earlier recorded image;

b. Video recording documents and photographing documents of the front and back cameras will be respectively saved in the “DCIMA file” and “DCIMB file”

under the “DCIM” content of the TF card.

2. Use the manual recording function

long press the [OK Button] of the car black box for 1 second, and the car black box will start and begin the automatically recording. Long press the [Power Button] for 3 seconds to power off, and the car black box will automatically save the recordings and power off.

3. Use the photographing function

Under the starting up status , shortly press the [Mode Button] to enter the Photographing mode, the video camera icon displayed on the upper left corner of the screen has been turned into a photographing camera, and shortly press the [OK Button] for photographing. Shortly press the [Mode Button] for twice to switch back to the video recording mode.

4. Collision induction function

There is a built-in collision inductor (G-sensor), and if there is a severe vehicle collision, the car black box will lock the video at the time of the accident to save as a special image, and meanwhile a lock icon will be displayed on the upper screen. The locked image will not be circularly covered.

[Prompt] a. The locked video recording documents names will start as LOC and the original recording documents will start as REC.

b. The collision inductor (G-sensor) supports the sensitivity control, and it can be modified or set by you in the menu according to the actual need.

5. One-button for locking function

This device has the one-button for locking function, and can lock the images that need to be saved without being circularly covered. Under the on-going status of video recording mode, shortly press the [Menu Button] and the car black box will lock the image.

6. Date and time setting

Under the standby status, shortly press the [Menu Button] to enter the system setting menu, shortly press the [Up Button]/[Down Button] and move the cursor

to the Date item. Shortly press the [OK Button] to enter, and shortly press the [Menu Button] to switch among Year, Month, Day, Hour, Minute and seconds, and shortly press the [Up Button]/[Down Button] to conduct corresponding time adding or subtracting, and shortly press the [OK Button] after the setting is done and then exit.

[Note] In order to effectively record the evidence obtaining date and time for the vehicle driving accident, please set the right date and time before using this device.

7. One-Button for Mute Function

Under the working status, shortly press the [Down Button] the microphone icon on the upper screen will turn to prohibition icon, it indicates that the video recording or recording function has been turned off, and at this time the car black box will record image instead of sound. Shortly press the [Down Button] again, and the microphone prohibition icon on the upper screen will disappear, and it indicates that the recording function is restored.

[Prompt] The setting will be automatically saved, and there is no need to set the Mute Function after starting up again.

8. Memorizer Mode

Connect the car black box to the computer USB interface through the data cable, and the screen will display three optional modes including memorizer ,PC camera and vider mode. Shortly press the [Up Button]/[Down Button] to select the memorizer item, then shortly press the [OK Button] to enter the memorizer mode.

9. Video document playback

Shortly press the [Mode Button] for twice under starting up status to switch to Playback Mode. Shortly press the [Up Button]/[Down Button] to find the document needed to be played back, and shortly press the [OK Button] to play. Exit the Playback Mode, and shortly press the [Mode Button].

10. Parking monitoring

It will record 30 seconds and power off under the flameout status. It will automatically enter the normal cycle video recording after 15 seconds' locking video recording under status other than flameout. When the Parking Monitoring Function is in operation, under the shutdown status, if the vehicle is slightly shaken, the car black video will automatically turn on for video recording and locking; if it is under the flameout status, the video recording duration will be 15 seconds before power off. There will be locking video recording Other than flameout.

[Note] This function needs hardware support.

11. Motion Detection

Enter the menu under the video recording mode, start up the Motion Detection Function, when the image is detected to be changed, the automatic video recording will save 10 seconds' video.

12. Visual back off

Firstly, connect the car black box to the Vehicle Charger power source, plug the Post-tensioning Camera into the AV-IN slot, and connect the black and red wires on the Stay Wire Camera to the backup light. Plug in the Vehicle Charger, and the device will automatically start the video recording status, and it will display the backup image when backing up. When the Visual Back Off is turned off, the device will automatically return the video recording mode.

Product Feature

- Outstanding design with an elegant metal shell.

- High resolution wide-angle lens, more convenient for the high resolution video recording at all occasions and easy to carry.

- Sensitization device specially developed for the car black box, can capture more clear picture at dark occasions

- Circulating video recording function, automatically delete old files to record new ones.

- Automatic power-on and video-recording function upon the start of the vehicle.

- Matching the triaxial three-dimensional gravity sensing chip, automatically lock to protect the video files basing on the vehicle driving state.

- Front and back recordings, and support visual back up.

- With internal parking monitoring mode to watch your car in an omnibearing and full-time way.

Technical Specifications

LCD screen size	4.3 inches digital hd display screen
Camera Lens	High resolution multilayer light-filtering wide-angle lens
Postposition Camera Resolution	640x480
Language of selection items	English (English) / Español (Spanish) / Português (Portuguese)
Video resolution	720P
Video format	AVI
Photograph format	JPEG
Microphone/ loudspeaker	Built-in
Transmission speed	USB2.0
Power interface	5V 1A
Battery	Built-in lithium polymer battery
Product boundary dimension	312.4mmx93.8mmx30.5mm
Quality	319g

Accessories of this device: vehicle charger, tieback, post-tensioning camera , instruction book, after-sales service card.

Note: This product reserves the rights of modification for design and specifications, the modification will be without further notice. If there is any difference, please subject to the actual product.

Note

There have two bands for secordary fixation in case of the suction holder is broken.You may find the below picture’s for your reference.

SD card Selecting Recommended:

1. Use Brand SD card for the device. For example SanDisk brand, Kingston brand, etc.

2. Card Speed: Class10 above

Rearcam’s wiring method:

A: insert into VREC-200CH’s AV-in Port

B:insert with C port. Please mind the B port’s pin and C’s hole need be match.

D: inser with 12V battery of backup lamp

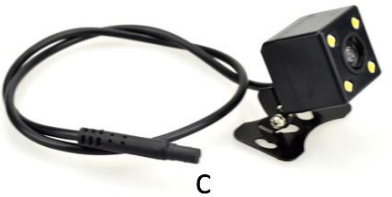

Rearcam cables’ installing：

Rearcam cant turn on	Installation problem	Please install the rearcam according to the manual's rearcam instllation guidance.
		Please tend to the professional car service provider for installion help.
	Haven't using our standard car charger	Please using our standard car charger in the giftbox
	Rearcam haven't insert properly into the AV-IN port.	Please pull out the rearcam and insert it again

The DVR's system cannot be turned on	might using the bad memory card.	Recommended: 1. Use Brand SD card for the device. For example SanDisk brand, Kingston brand, etc. 2. Card Speed: Class10 above
	not using our standard car charger	Please using our standard car charger in the giftbox
	FW crash	rewrite the FW

Precaução

Certas leis de países e estados podem proibir ou restringir o posicionamento e o uso deste produto em seu veículo. Por favor, cumpra todas as leis e regulamentos aplicáveis ao uso, instalação e operação deste produto. É responsabilidade do usuário cumprir com todas as leis e regulamentações aplicáveis.

Informações para usuários sobre coleta e disposição de equipamentos antigos e baterias usadas

(Símbolo para equipamento)

(Exemplos de símbolo para baterias)

Esses símbolos nos produtos, embalagens e/ou documentos que acompanham, significam que os produtos elétricos e eletrônicos usados e as baterias não devem ser misturados com o lixo doméstico em geral. Em relação ao tratamento adequado, recuperação e reciclagem de produtos antigos e baterias usadas, leve-os para os pontos de coleta de acordo com a legislação do seu país.

Ao descartar esses produtos e baterias corretamente, você ajudará a economizar recursos valiosos e a evitar quaisquer potenciais efeitos negativos para a saúde humana e meio ambiente que poderiam surgir pelo manuseio inadequado de resíduos.

Para mais informações sobre coleta e reciclagem de produtos antigos e baterias, entre em contato com a prefeitura local, o serviço de coleta de lixo ou o ponto de venda onde adquiriu os itens.

Esses símbolos são válidos apenas na União Europeia

Para países fora da União Europeia:

Se você deseja descartar esses itens, entre em contato com as autoridades locais ou revendedor para consultar o método correto de eliminação.

⚠ CUIDADO

• O símbolo gráfico ⎓ colocado no produto significa corrente contínua.

• As informações para alteração ou modificação do usuário realizadas sem a devida autorização podem invalidar o direito do usuário de operar o equipamento.

Informação para Usuário

DECLARAÇÃO DE CONFORMIDADE DA COMISSÃO DE COMUNICAÇÕES FEDERAL

Nome do produto: CÂMERA FILMADORA VEICULAR

Número do Modelo: VREC-200CH/XEES

Nome da Empresa Responsável: Pioneer (HK) Limited

Endereço: 5 / F., 909, Rua Cheung Sha Wan, Kowloon, Hong Kong

Telefone: (852) 2848 6409

URL: http://www.pioneerelectronics.com

• Este dispositivo que está em conformidade com a parte 15 da Operação de Regras da FCC está sujeita às duas seguintes condições:

(1) Este dispositivo não causa interferência prejudicial, e (2) este dispositivo deve aceitar qualquer interferência recebida, incluindo a interferência que possa causar um funcionamento indesejável.

• NOTA: Este equipamento foi testado e está em conformidade com os limites para

dispositivo digital da Classe B de acordo com a Parte 15 das Regras da FCC. Estes limites são projetados para fornecer proteção razoável contra interferência prejudicial em uma instalação residencial. Este equipamento gera, utiliza e pode irradiar energia de radiofrequência e, se não for instalado e utilizado de acordo com as instruções, pode causar interferência prejudicial às comunicações de rádio. No entanto, não há garantia de que a interferência não ocorra em uma determinada instalação. Se este equipamento causar interferência prejudicial à recepção de rádio ou televisão, o que pode ser determinado ao ligar e desligar o equipamento, o usuário pode tentar corrigir a interferência tomando uma ou mais das seguintes medidas:

-Reorientar ou recolocar a antena receptora

-Aumentar a distância entre o equipamento e o receptor

- Conectar o equipamento a uma tomada em um circuito diferente daquele ao qual o receptor está conectado

-Consultar o revendedor ou um técnico de rádio/TV experiente para obter ajuda

A segurança de seus ouvidos está em suas mãos

Tire o máximo proveito do seu equipamento reproduzindo-o em um nível seguro que permita que o som seja transmitido claramente, sem distorções e, o mais importante, sem afetar sua audição sensível. Com o passar do tempo, o seu nível de conforto auditivo adapta-se a volume de som mais alto, o que parece normal pode ser alto e prejudicial à sua audição. Proteja os ouvidos configurando seu equipamento em um nível seguro ANTES da adaptação da sua audição.

ESTABELECER UM NÍVEL SEGURO

•Defina seu controle de volume em uma configuração baixa

•Aumente lentamente o volume até poder ouvi-lo de forma confortável e clara, sem distorção

• Depois de estabelecer um nível de volume confortável, mantenha-o lá

CERTIFIQUE-SE DE OBSERVAR AS SEGUINTES DIRETRIZES

• Não aumente o volume tão alto a ponto de não conseguir ouvir o que está ao seu redor.

•Tenha cuidado ou interrompa temporariamente o uso em situações potencialmente perigosas.

Precaução de Segurança

Sempre observe as precauções descritas aqui para evitar danos a si próprio e aos outros e para evitar danos à propriedade antes que isso aconteça.

Bateria de íon-lítio interna recarregável. Este dispositivo usa uma bateria íon-lítio recarregável interna que pode durar a vida útil do dispositivo. Se você suspeita que esteja sem bateria, tente carregá-la várias vezes. Se a bateria não recarregar, consulte o suporte da Pioneer.

Protecções de segurança importantes

⚠ AVISO

• Não instale este produto no seu veículo se a sua localização ou utilização impedir a visão clara do motorista ou o funcionamento de airbag do veículo. É também responsabilidade do motorista conhecer e cumprir as leis, regras e regulamentos do local de condução, incluindo, por exemplo, os direitos de privacidade dos passageiros, e não utilizar o dispositivo em qualquer local onde a sua instalação ou utilização seja proibida.

• As leis do seu local podem exigir que informe aos passageiros que um dispositivo de gravação está em uso. Nesse caso, você deve colocar o adesivo de aviso em um local visível para os seus passageiros.

• Qualquer obstrução ou interferência com airbag, seja inserido ou não, ou com a visão clara da estrada, deve ser evitada. Por isso, a instalação profissional é necessária.

• Recomendamos que este produto seja configurado e instalado por um técnico com treinamento e experiência especiais em dispositivos eletrônicos móveis.

Informação de segurança importante

⚠ AVISO

• Não permita que este produto tenha contato com líquido, pois poderá causar choque

elétrico. Além disso, danos ao produto, fumaça e superaquecimento podem resultar do contato com líquido.

• Se líquido ou material estranho entrar neste produto, estacione seu veículo em um lugar seguro, desligue o interruptor de ignição (ACC OFF) e desconecte o plugue do isqueiro imediatamente, e consulte seu revendedor ou um posto de serviços autorizada da Pioneer mais próximo. Não use este produto nesta condição, que pode resultar em incêndio, choque elétrico ou outra falha.

•Se você notar fumaça, ruído estranho, odor neste produto, ou quaisquer outros sinais anormais na tela LCD, desligue a energia imediatamente e consulte seu revendedor ou um posto de serviços autorizado da Pioneer mais próximo. A utilização deste produto nestas condições podem resultar em danos permanentes ao sistema.

• Não desmonte ou modifique este produto, pois existem componentes de alta voltagem no interior que podem causar choque elétrico. Certifique-se de consultar seu revendedor ou um posto de serviços autorizado da Pioneer mais próximo para inspeção interna, ajustes ou reparos.

Antes de usar este produto, leia e compreenda completamente as seguintes informações de segurança.

• Não opere este produto se isso desviar sua atenção na condução segura do seu veículo. Sempre observe as regras de direção segura e siga todos os regulamentos de trânsito existentes. Se tiver dificuldades em operar este produto ou ler o monitor, estacione seu veículo em um local seguro e puxe o freio de mão antes de fazer os ajustes necessários.

• Nunca configure o volume deste produto muito alto, senão você não conseguirá ouvir o tráfego externo e os veículos de emergência.

• Mantenha este manual em mãos como referência para procedimentos operacionais e informações de segurança.

• Certas funções (como a visualização da tela e determinadas operações de botão) oferecidas por este produto podem ser perigosas (possivelmente resultam em ferimentos graves ou morte) e/ou ilegais se usadas durante a condução. A exibição na tela e a operação dos botões serão desativadas enquanto o veículo está em movimento.

Para garantir a condução segura

⚠ **AVISO**

• Em alguns países, a visualização da imagem de vídeo em um monitor dentro de veículo, mesmo por pessoas que não sejam o motorista pode ser ilegal. Onde tais regulamentos se aplicam, eles devem ser obedecidos.

Precauções antes de conectar o sistema

⚠ **CUIDADO**

• Instale firmemente este produto para que ele não se solte. Se este produto não estiver firmemente instalado, poderá se soltar durante a condução e causar um acidente. Verifique periodicamente este produto.

• Prenda toda a fiação com grampos de cabo ou fita isolante. Não permita que nenhuma fiação esteja exposta.

• É extremamente perigoso permitir que os cabos sejam enrolados em torno do volante de direção ou da alavanca de câmbio. Certifique-se de instalar este produto, seus cabos e a fiação de modo que não obstruam ou dificultem a condução.

• Certifique-se de que os cabos e fios não interfiram ou fiquem presos em nenhuma das partes móveis do veículo, especialmente no volante de direção, na alavanca de câmbio, nos trilhos deslizantes do assento, nas portas ou em qualquer parte de controle do veículo.

• Não passe fios onde serão expostos as altas temperaturas. Se o isolamento aquecer, os fios podem ser danificados, resultando em um curto-circuito ou mau funcionamento e danos permanentes ao produto.

• Não encurte nenhum cabo, caso contrário, o circuito de proteção (porta-fusíveis, fusor ou filtro, etc.) pode não funcionar corretamente.

• Nunca alimente outros produtos eletrônicos cortando o isolamento do cabo de alimentação deste produto e inserindo no cabo. A capacidade de corrente do cabo será excedida, causando superaquecimento.

Para prevenir danos

⚠ **AVISO**

Ao substituir o fusível, certifique-se de usar apenas um fusível da classificação prescrita neste produto.

Precauções antes da instalação

⚠ CUIDADO

Nunca instale este produto em locais ou de modo que:

• Possa ferir motorista ou passageiros se o veículo parar repentinamente.

• Possa interferir com a operação do veículo pelo motorista, como no chão em frente ao assento do motorista, perto do volante de direção ou da alavanca de câmbio.

• Para garantir a instalação adequada, certifique-se de usar as peças fornecidas da maneira especificada. Se quaisquer peças não forem fornecidas pelo produto, use as peças compatíveis da maneira especificada depois de ter verificado a compatibilidade das peças pelo revendedor. Se as peças diferentes das que foram oferecidas ou que são compatíveis forem utilizadas, poderão danificar partes internas deste produto ou ficar frouxo e poderão se soltar.

• Não instale este produto onde possa

(i) obstruir a visão do motorista,

(ii) prejudicar o desempenho de qualquer sistema operacional do veículo ou características de segurança, incluindo botões da lâmpada de risco do airbag ou

(iii) prejudicar a capacidade do motorista de dirigir o veículo com segurança.

• Nunca instale este produto na frente ou ao lado do local no painel de instrumentos, porta ou pilar de onde um dos airbags de seu veículo seria inserido. Consulte o manual do usuário do veículo para referência na área dos airbags frontais.

• Consulte seu revendedor mais próximo se a instalação requer orifícios de perfuração ou outras modificações do veículo.

• Antes de fazer uma instalação final deste produto, conecte temporariamente a fiação para confirmar se as conexões estão corretas e se o sistema está funcionando corretamente.

• Não instale este produto em locais sujeitos a altas temperaturas ou umidade, tais como:

- Lugares perto de um aquecedor, ventilador ou ar condicionado.

- Lugares que possam estar expostos a chuva, como perto da porta ou no chão do veículo.

Precauções para acendedor de isqueiro

⚠ AVISO

• Ao usar uma fonte de alimentação no veículo, use a tomada do acendedor de isqueiro. Usar uma tomada diferente do especificado pode resultar em incêndio, choque elétrico ou falha do produto.

• Desconecte a tomada do acendedor de cigarro após ter usado o produto e quando o produto não for usado por um longo período de tempo. Dependendo do veículo, o soquete do cigarro pode não ser desligado mesmo quando o motor estiver desligado, e por esta razão, existe o risco de fogo ou bateria descarregada.

• Insira totalmente na tomada do acendedor de cigarro. Mau contato pode ocorrer devido a vibrações durante a condução, resultando em uma situação extremamente perigosa em que a unidade superaquece.

• Inspecione e limpe regularmente o interior da tomada do acendedor de cigarro, como cinzas, o que pode causar geração de calor, resultando em incêndio ou choque elétrico.

Isenção de responsabilidade

• Como o grande número de variáveis e condições que podem estar envolvidas em um acidente, Pioneer não pode garantir que cada acidente ou ocorrência acione a gravação neste dispositivo.

• Os recursos deste produto podem não funcionar corretamente devido aos efeitos das configurações, como este produto está instalado, a condição do cartão micro SD e as condições de condução (incluindo as condições da estrada).

• Se forem colocados objetos coloridos luminosos no painel, eles podem ser refletidos no pára-brisa dianteiro e na imagem da câmera. Não coloque objetos coloridos luminosos no painel.

• Este produto não é garantido de ser eficaz como prova de um acidente.

• Este produto não é garantido de salvar vídeo em todas as situações.

• Você pode não conseguir reconhecer as condições na frente do veículo no vídeo gravado, dependendo das condições do ambiente, como o clima e a hora.
• Os sinais de tráfego LED podem aparecer piscando na gravação deste produto. A cor também pode não ser identificável corretamente. A empresa Pioneer não se responsabiliza por esses fenômenos.
• Este produto salva vídeos antes e depois da ocorrência de um acidente detectando o impacto (aceleração) com o sensor G (acelerômetro). No entanto, este produto não garante a gravação de vídeo em todas as situações.
• A empresa Pioneer não aceita qualquer responsabilidade por falhas ou danos do produto devido ao desgaste do cartão microSD.
• A empresa Pioneer não garante que os problemas do cartão microSD sejam reparados pela formatação do cartão. A empresa Pioneer não assume nenhuma responsabilidade por arquivos apagados no cartão microSD ou por danos causados pela formatação do cartão microSD por seu próprio julgamento, isso será de sua própria responsabilidade.

Precauções de uso

⚠ Precauções ao usar este produto

• O motorista pode definir manualmente o dispositivo para salvar o vídeo para auxiliar no monitoramento do desempenho do motorista.
• Existem limites para o escopo do vídeo que pode ser gravado neste produto (→ "Especificações") Primeiro, verifique o vídeo que será gravado antes de usar este produto.
• Tenha cuidado para não infringir a privacidade de qualquer assunto em vídeo gravado neste produto ao usar o referido vídeo. É da sua própria responsabilidade o uso do vídeo. Os vídeos gravados neste produto podem incluir informações pessoais, como números de placas.
• Quando este produto não é totalmente carregado imediatamente após a compra e o produto falta de energia (o motor é desligado e o cabo de alimentação da tomada do acendedor de cigarro está desconectado), o tempo de gravação pode ser menor ou este

produto pode não ser capaz de gravar vídeo.

• A bateria interna é uma peça consumível. O tempo de operação diminuirá lentamente à medida que a bateria for carregada repetidamente. Entre em contato com o suporte de Pioneer se achar que o tempo de operação está muito curto.

• Se este produto for utilizado próximo a outro dispositivo que utilize GPS, como um sistema de navegação de carros, esse dispositivo poderá temporariamente não receber ondas de rádio de satélites GPS devido à interferência de rádio. Também pode ter um impacto negativo nas funções dos dispositivos ao redor.

• A empresa Pioneer não oferece serviço de recuperação de dados para arquivos interrompidos ou excluídos.

Estrutura do Produto

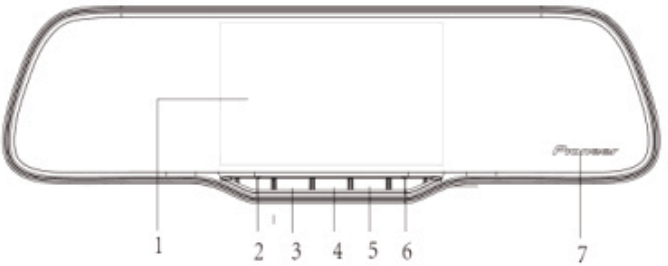

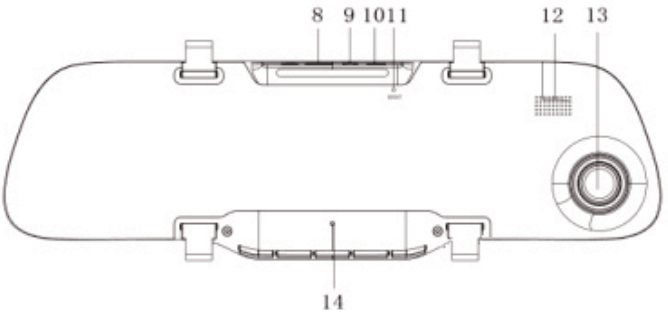

1. Tela de Exibição; 2. Botão de Energia; 3. Botão para Cima/Mudança de Imagem da Lente da Câmera; 4. Botão para Baixo/Botão Mudo/Monitoramento de Estacionamento; 5. Botão OK/Botão de Gravação de Vídeo/Botão de Fotografia; 6. Botão de Menu/Botão de Modo/Botão de Bloqueio de Gravação de Vídeo Urgente; 7. Vidro de Espelho; 8. Ranhura de Cartão TF; 9. Interface de Câmera de Pós-Tensionamento; 10. Carregador de Veículo/Interface USB; 11. Redefinir Orifício; 12. Alto-falante; 13. Lente da Câmera; 14. Orifício do Microfone;

Preparação para o uso inicial

Antes de instalar o produto

⚠ CUIDADO

• Primeiro, verifique com o fabricante do veículo sobre as precauções relacionadas à instalação ao instalar o produto em um veículo equipado com airbags. Caso contrário, existe o risco de mau funcionamento de airbag.

• Use sempre as peças incluídas conforme especificado. Existe um risco de falha do produto se outras peças forem usadas.

• Instale este produto em um local onde não prejudique o equipamento do veículo e a capacidade de conduzir o veículo.

Dicas de instalação

Antes de instalar e fixar o produto

• Primeiro, conecte temporariamente este produto e confirme se ele funciona corretamente e, em seguida, instale-o. Se o produto não funcionar corretamente, verifique novamente se houver um erro na conexão.

Antes de aplicar adesivo dupla face

• Limpe o local onde o adesivo dupla face será aplicado

O adesivo dupla face não pode ser reaplicado depois de ser aplicado e retirado porque o adesivo enfraquece. Fixe temporariamente este produto e examine cuidadosamente o encaminhamento do cabo antes de aplicar o adesivo dupla face

Precaução de Instalação

• Este produto é para instalar apenas no pára-brisa dianteiro. Não instale em nenhum outro local dentro ou fora.

• Sempre instale este produto na posição especificada do pára-brisa dianteiro e dentro das dimensões especificadas.

• Dependendo do veículo, pode não ser possível instalar este produto na posição especificada e dentro das dimensões especificadas. Consulte o seu revendedor ou a estação de serviço autorizada de Pioneer mais próxima para obter detalhes.

• Não cubra este produto nem suje a lente.

• Não coloque objetos reflexivos perto da lente.

• Tenha cuidado ao usar este produto para que não caia e não toque na lente.

• A qualidade de gravação pode ser afetada se o pára-brisa dianteiro do veículo for revestido ou tiver sido tratado especialmente.

• Escolha um local de trabalho sem poeira e detritos no ar.

• Quando a temperatura estiver baixa ou houver condensação no vidro, ligue o aquecedor e o descongelador para aquecer a janela, a fim de evitar a má adesão do adesivo dupla face.

- **Instalação de Equipamento**

1. Por favor, fixe o cabo de alimentação do veículo de acordo com a situação interna específica do veículo para evitar influenciar a visão de condução. A caixa preta do carro deve ser fixada no espelho interior original do veículo e ajustada a posição da lente da câmera para garantir que esteja horizontal para o chão e obter um ângulo de visão

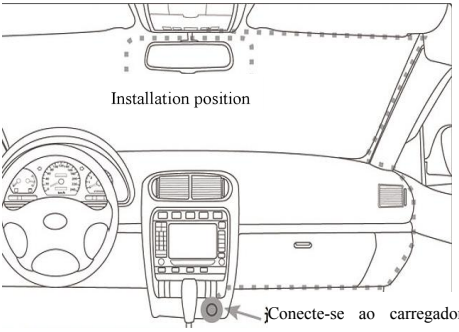

2. Por favor, não instale o dispositivo em qualquer lugar que possa distrair a atenção ou obstruir a visão.

3. Alguns veículos ainda têm energia para o dispositivo após a falha. Então, por favor, retire a fonte de energia do veículo antes de sair do veículo para evitar acidentes.

- **Opção do Cartão de Memória**

1. Por favor, use Cartão TF de Classe 10 e superior, para garantir mais gravações completas, por favor use Cartão TF de 8GB e a superior.
2. Antes do primeiro uso do Cartão TF, use este dispositivo para formatá-lo.

Capacidade do Cartão	720P Tempo de gravação de vídeo
32GB	120 min
16GB	60 min
8GB	30 min
Os dados acima são apenas para referência	

2. Instruções da função de botões

1. Botão de energia/ Liga - Desliga da luz de fundo da tela

Função 1: Função liga/desliga

Sob o status de desligamento, pressione e segure o [Botão Liga / Desliga] por 1 segundo para ativar a energia e este dispositivo começará a operar.

Sob o status de inicialização, pressione e segure o [Botão Liga / Desliga] por 3 segundos para salvar automaticamente os documentos de gravação de vídeo, as configurações do usuário e desligar.

Função 2: Botão liga/desliga da luz de fundo da tela

Sob o modo de inicialização, quando a tela fica mais clara, pressione o botão [Energia] para desligar a luz de fundo da tela, pressione o botão [Energia] novamente para ligar a luz de fundo da tela.

2. Botão de Menu / Botão de Modo / Botão de Bloqueio de Gravação de Vídeo Urgente

Função 1: Função de bloqueio urgente

No modo de gravação de vídeo, para proteger os documentos de vídeo atuais para que não sejam sobrescrito, pressione longamente o [Botão Menu] durante a gravação de vídeo para iniciar a função de bloqueio de emergência, e então um ícone de bloqueio de documento será exibido na tela superior, desta forma, a gravação de vídeo de acidente será salva como uma imagem especial que não será sobrescrita.

Função 2: Função do menu

Sob o status de espera, pressione e segure o [Botão Menu] para entrar na lista de configurações da função do menu principal, pressione [Botão para cima] ou [Botão para baixo] para selecionar o item relevante a ser definido, pressione [Botão OK] para confirmar. Pressione o [Botão Menu] depois que a configuração estiver concluída até sair da função de configuração do menu. (os métodos de configuração do menu são os mesmos do Modo de Gravação de Vídeo e do Modo de Fotografia, e sob o Modo de Reprodução, pressione e segure para excluir os documentos desbloqueados).

Função 3: Função de alteração de modo

Sob o status de espera, pressione rapidamente o [Botão Menu] para alternar entre diferentes modos (gravação / fotografia / reprodução de vídeo).

3. Botão para Cima

Função 1: Função página para cima

Sob o Modo de Configuração de Menu e Reprodução, pressione rapidamente o [Botão para Cima] para operar a função Página para cima.

4. Botão para Baixo / Botão Mudo / Monitoramento de Estacionamento

Função 1: Função página para baixo

Sob o Modo de Configuração de Menu e Reprodução, irá operar a função Página para baixo.

Função 2: desligue a função de gravação

Sob o modo de gravação de vídeo, pressione o [Botão para Baixo] para desativar a função de gravação e, neste momento, o ícone do microfone tornar-se em ícone de proibição, o que indica que a função de gravação foi desativada. Pressione-o novamente para iniciar a gravação e o ícone de proibição desaparecerá, o que indica que a gravação foi iniciada.

Função 3: Função de Monitoramento de Estacionamento

Sob o modo de gravação de vídeo, pressione e segure o [Botão para Baixo] para alternar: entrar/sair do modo de monitoramento de estacionamento. O ícone

correspondente será exibido na tela superior.

5. Botão OK / Botão de Gravação de Vídeo / Botão de Fotografia / Botão de Reprodução

Função 1: Botão OK

Sob o status de modo de gravação de vídeo em espera / Modo de Fotografia / Modo Reprodução; Entre no modo de menu, pressione rapidamente o [Botão para cima / baixo] para navegar, pressione rapidamente o [Botão OK] para confirmar.

Função 2: função de ativar / desativar a gravação de vídeo

No modo de gravação de vídeo, pressione rapidamente o [botão OK] para iniciar a gravação do vídeo, pressione o [botão OK] novamente para interromper a gravação do vídeo.

Função 3: Botão de fotografia

No modo de fotografia, pressione rapidamente o [Botão OK] para tirar uma foto.

Função 4: Botão de reprodução de documentos

No modo de navegação de documentos, pressione o [Botão OK] para reproduzir o vídeo e pressione o [Botão OK] novamente para fazer uma pausa.

Introdução de Função

1. Usar a função de gravação automática

Ligue o motor do automóvel, a caixa preta do carro iniciará automaticamente e ligará a função de gravação de vídeo, e o indicador de carga será aceso. Desligue o motor do automóvel, a caixa preta do carro salvará automaticamente o conteúdo da gravação e desligará. A imagem gravada será salva no cartão TF por segmento e quando o cartão TF estiver totalmente ocupado, a caixa preta do carro cobrirá a imagem gravada anteriormente. O segmento de tempo de gravação pode ser definido no menu e o intervalo tem três níveis, incluindo 1 min / 2 min / 3 min.

[Nota]

a. Se você seleciona qualquer dos três níveis de "1/2/3" min, depois que o cartão

TF estiver totalmente ocupado, a caixa preta do carro cobrirá a imagem gravada anteriormente;

b. Os documentos de gravação de vídeo e os documentos fotográficos das câmeras frontal e traseira serão salvos no "Arquivo DCIMA" e "Arquivo DCIMB" no conteúdo "DCIM" do cartão TF.

2. Usar a função de gravação manual

Pressione e segure o [Botão OK] da caixa preta do carro por 1 segundo e a ela ligará e iniciará a gravação automaticamente. Pressione o [Botão Liga/Desliga] por 3 segundos para desligar, assim a caixa preta do carro salvará automaticamente as gravações e desligará.

3. Usar a função de fotografia

Quando está ligado, pressione rapidamente o [Botão Modo] para entrar no modo de fotografia, o ícone da câmera de vídeo exibido no canto superior esquerdo da tela será transformado em uma câmera de fotografia e pressione rapidamente o [Botão OK] para fotografar. Pressione brevemente o [Botão Modo] por duas vezes para voltar ao modo de gravação de vídeo.

4. Função de indução de colisão

Há um indutor de colisão integrado (sensor G), e se houver uma colisão de veículo severa, a caixa preta do carro bloqueará o vídeo no momento do acidente para salvar como uma imagem especial, assim o ícone de bloqueio será exibido na parte superior da tela. A imagem bloqueada não será sobrescrita.

[Aviso] a. Os documentos de gravação de vídeo bloqueados iniciarão como LOC e os documentos de gravação originais serão iniciados como REC.

O indutor de colisão (sensor G) suporta o controle de sensibilidade e pode ser modificado ou ajustado no menu de acordo com a necessidade real.

5. Função de um botão para bloquear

Este dispositivo possui a função de um botão para bloquear e pode bloquear as imagens que precisam ser salvas sem ser sobrescrito. Sob o status atual do modo de gravação de vídeo, pressione brevemente o [Botão Menu] e a caixa preta do

carro bloqueará a imagem.

6. Configuração de data e tempo

Sob o status de espera, pressione rapidamente o [Botão Menu] para entrar no menu de configurações do sistema, pressione [Botão para Cima] / [Button para Baixo] e mova para o item de data. Pressione brevemente o [Botão OK] para entrar e pressione rapidamente o [Botão Menu] para alternar entre Ano, Mês, Dia, Hora, Minuto e Segundos. Pressione rapidamente o [Botão para Cima] / [Botão para Baixo] para ajustar o tempo correspondente aumentando ou diminuindo e pressione o [Button OK] após a configuração ter sido concluída,por fim, saia.

[Nota] A fim de registrar efetivamente a data e a hora do acidente de trânsito, defina a data e a hora corretas antes de usar este dispositivo.

7. Função de Um Botão para Mudo

Sob o status de trabalho, pressione rapidamente o [Botão para Baixo] e o ícone do microfone na tela superior vai mudar para o ícone de proibição, isso indica que a gravação de vídeo ou função de gravação foi desligada. Neste momento a caixa preta do carro irá gravar a imagem ao invés de som. Pressione o [Botão para Baixo] novamente e o ícone de proibição de microfone na tela superior desaparecerá, indicando que a função de gravação foi restaurada.

[Aviso] A configuração será salva automaticamente e não há necessidade de definir a Função Mudo após ligar novamente.

8. Modo de Memorizador

Conecte a caixa preta do carro à interface USB do computador através do cabo de dados e a tela exibirá três modos opcionais, incluindo memorizador, câmera do PC e modo de vídeo. Pressione rapidamente o [Botão para Cima] / [Botão para Baixo] para selecionar o item do memorizador. Em seguida, pressione rapidamente o [Botão OK] para entrar no modo de memorizador.

9. Reprodução do arquivo de vídeo

Pressione brevemente o Botão de Modo duas vezes no status de inicialização para alternar para o modo de reprodução. Pressione rapidamente o [Botão para Cima] /

[Botão para Baixo] para encontrar o documento necessário a ser reproduzido, e pressione [OK] para reproduzir, sair do modo de reprodução e pressione brevemente o [Botão de Modo].

10. Monitoramento de Estacionamento

Ele gravará 30 segundos e desligará sob o status de desligamento. Ele entrará automaticamente na gravação de vídeo de ciclo normal após 15 segundos de bloqueio de gravação de vídeo em status diferente de desligamento. Quando a Função de Monitoramento de Estacionamento estiver em operação, sob o status de desligamento, se o veículo for ligeiramente abalado, o vídeo preto do carro será ativado automaticamente para gravação e bloqueio de vídeo. Caso estiver sob o status de desligamento, a duração da gravação do vídeo será de 15 segundos antes do desligamento.

[Nota] Esta função precisa de suporte de hardware.

11. Detecção de Movimento

Entre no menu sob o modo de gravação de vídeo, inicie a função de Detecção de Movimento, quando a imagem é detectada para ser alterada, a gravação automática de vídeo irá salvar 10 segundos de vídeo.

12. Visualização traseira

Em primeiro lugar, conecte a caixa preta do carro à fonte de alimentação do carregador do veículo. Conecte a câmera de pós-tensionamento à AV-IN e conecte os fios preto e vermelho da câmera na lanterna traseira. E o dispositivo iniciará automaticamente o status de gravação de vídeo e exibirá a imagem traseira ao dar a ré. Quando o Visualização traseira estiver desativado, o dispositivo retornará automaticamente para o modo de gravação de vídeo.

Características do Produto

- Excelente design com um elegante invólucro metal.

- Lentes com grande angular de alta resolução, mais conveniente para a gravação de vídeo de alta resolução em todas as ocasiões e fácil de transportar.

- Dispositivo de sensibilização especialmente desenvolvido para a caixa preta do carro, para capturar imagens mais nítidas em ocasiões escuras

- Função de gravação de vídeo contínua que pode excluir automaticamente arquivos antigos para gravar novos.

- Função de inicialização automática e gravação de vídeo ao ligar o veículo.

- Combinando o chip triaxial de detecção de gravidade tridimensional, bloqueia automaticamente para proteger os arquivos de vídeo com base no no estado de condução do veículo.

- Gravações frontais e traseiras, além do suporte para visualização traseira.

- Com modo de monitoramento de estacionamento interno para assistir seu carro de forma onipresente e em tempo integral.

Especificações Técnicas

Tamanho da tela LCD	Tela de exibição HD digital de 4,3 polegadas
Lente da câmera	Lentes com grande angular multicamada de filtragem de luz de alta resolução
Resolução da câmera	640 x 480
Idioma dos itens de seleção	Inglês (English) / Espanhol (Spanish) / Português (Portuguese)
Relação de resolução de vídeo	720P
Formato de vídeo	AVI
Formato de fotografia	JPEG

Microfone/ Alto-falante	integrado
Gravação embutida	Alto-falante Hi-Fi
Velocidade de transmissão	USB2.0
Interface de potência	5V 1A
Bateria	Bateria de polímero de lítio embutida
Dimensão do produto	312,4 mm x 93,8 mm x 30,5 mm
Qualidade	319g

Acessórios deste dispositivo: carregador de veículo, cabo, cabo de amarração, câmera para visualização traseira , manual de instruções, cartão de serviço pós-venda,.

Nota: Este produto reserva o direito de modificação de design e especificações, a modificação será feita sem aviso prévio. Se houver alguma diferença, por favor, considere o produto real.

Nota

Existem duas fitas de fixação em caso de o suporte estar quebrado. Você pode consultar a imagem abaixo como referência.

Recomendação para selecção de Cartão SD:

1. Use o cartão SD da marca para o dispositivo, por exemplo, marca SanDisk, marca Kingston, etc..

2. Velocidade do Cartão: superior a Class10

Método de cabeamento da câmera traseira:

A: Conecte na porta AV-IN do VREC-200CH

B: Conecte na porta C. Por favor, lembre-se de que o pino da porta B e porta C precisam ser correspondentes.

D: Conecte na bateria de 12V da lâmpada traseira

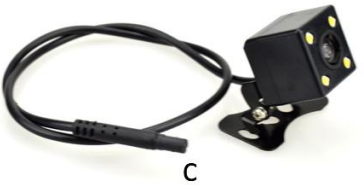

Instalação dos cabos traseiros :

Câmera traseira não se liga	Problema de instalação	Por favor, instale a câmera traseira de acordo com a orientação no manual de instalação da câmera traseira.
		Por favor, consulte o prestador de serviços profissionais de automóveis para obter assistência na instalação.
	Não usam nosso carregador de carro padrão	Por favor, use o nosso carregador de carro padrão incluso na caixa do produto.
	A câmera traseira não foi inserida corretamente na porta AV-IN.	Por favor, retire a câmera traseira e insira-a novamente

O sistema do DVR não pode ser ligado	Pode usar o cartão de memória ruim.	Recomendação: 1. Use o cartão SD da marca para o dispositivo. Por exemplo, marca SanDisk, marca Kingston, etc. 2. Velocidade do Cartão: Superior a Class10
	Não estar usando nosso carregador de carro padrão	Por favor, use o nosso carregador de carro padrão que vem na caixa do produto
	Colapso de FW	Reescreva FW

Para garantir uma condução segura

ADVERTÊNCIA

O CONDUTOR VERDE-CLARO PARKING, NO CONECTOR DE ALIMENTAÇÃO, FOI DESENVOLVIDO PARA DETECTAR QUE O VEÍCULO ESTÁ ESTACIONADO E DEVE SER ACOPLADO À FONTE DE ALIMENTAÇÃO AO LADO DO BOTÃO DO FREIO DE MÃO.

Precaución

Ciertas leyes nacionales y estatales pueden prohibir o restringir la colocación y el uso de este producto en su vehículo. Por favor, cumpla con todas las leyes y regulaciones aplicables cuando utiliza, instala y opera este producto. Es responsabilidad del usuario cumplir con todas las leyes y ordenanzas aplicables.

Información para los usuarios sobre la recolección y eliminación de equipos viejos y baterías usadas.

(Equipo de símbolo) (Ejemplos de símbolos para baterías)

Estos símbolos en los productos, embalaje y/o documentos adjuntos significan que los productos eléctricos y electrónicos y las baterías usadas no deben mezclarse con la basura doméstica general. Para el tratamiento adecuado, la recuperación y el reciclaje de productos viejos y baterías usadas, llévelos a los puntos de recolección correspondientes de acuerdo con su legislación nacional

Al desechar estos productos y baterías correctamente. Ayudará a ahorrar valiosos recursos y evitar posibles efectos negativos en la salud humana y el medio ambiente que de otro modo podrían derivarse del manejo inadecuado de los desechos.

Para obtener más información sobre la recolección y el reciclaje de productos viejos y baterías, comuníquese con su municipio local, su servicio de eliminación de desechos o el punto de venta donde adquirió los artículos

Estos símbolos solo son válidos en la Unión Europea.

Para países fuera de la Unión Europea:

Si desea desechar estos artículos, póngase en contacto con las autoridades locales o el distribuidor y solicite el método de eliminación correcto.

⚠ NOTAS

• El símbolo gráfico ⎓ colocado en el producto significa corriente directa.

• La información para el usuario: El cambio o las modificaciones realizadas sin la autorización apropiada pueden invalidar el derecho de operación de equipo del usuario.

Información para el Usuario

• DECLARACIÓN DE CONFORMIDAD DE LA COMISIÓN FEDERAL DE COMUNICACIONES

Nombre del producto: DASH CAMERA

Número de modelo: VREC-200CH/XEES

Nombre de la parte responsable: Pioneer (HK) Limited

Dirección: 5/F., 909, Avenida de Cheung Sha Wan, Kowloon, Hong Kong

Teléfono: (852) 2848 6409

URL :: http: //www.pioneerelectronics.com

• Este dispositivo cumple con la parte 15 de las Normas FCC. La operación está sujeta a las siguientes dos condiciones:

(1) Este dispositivo no puede causar interferencias perjudiciales, y (2) este dispositivo debe aceptar cualquier interferencia recibida, incluidas las interferencias que puedan causar un funcionamiento no deseado.

• NOTA: Este equipo ha sido probado y cumple con los límites de la Parte 15 de las Normas FCC para el dispositivo digital de Clase B. Estos límites están diseñados para proporcionar una protección razonable contra interferencias perjudiciales en una instalación residencial. Este equipo puede generar, utilizar y emitir la energía de radiofrecuencia, si no se instala y utiliza de acuerdo con las instrucciones, podrá causar interferencias perjudiciales en las comunicaciones de radio. Sin embargo, no puede garantizar que no se produzcan interferencias en una instalación particular. Si este equipo causa interferencias perjudiciales en la recepción de radio o televisión (lo cual

puede determinarse por encender y apagar el equipo), se recomienda al usuario que intente corregir la interferencia mediante una o más de las siguientes medidas:

-Aumenta la separación entre el equipo y el receptor.

-Conecte el equipo a una toma de corriente en un circuito diferente al que está conectado el receptor

-Consulte al distribuidor o a un técnico de radio/TV con experiencia para obtener ayuda.

La seguridad de tus orejas está en tus manos

Aproveche al máximo su equipo al jugar a un nivel seguro, un nivel que permite que el sonido se pueda escuchar claramente sin molestos ruidos ni distorsiones y, lo que más importante es sin afectar su audición sensible. El sonido puede ser engañoso. Con el tiempo, su nivel de comodidad auditiva se adapta a volúmenes más altos de sonido, por lo que los sonidos "normales" pueden ser realmente altos y perjudiciales para su audición. Protéjase de esto al configurar su equipo a un nivel seguro ANTES de que su audición se adapte

ESTABLECER UN NIVEL SEGURO

• Aumente lentamente el sonido hasta que pueda escucharlo de manera cómoda y clara, sin distorsión

•Once you have established a comfortable sound level. set the dial and leave it there

• Una vez que haya establecido un nivel de sonido cómodo, configura el dial y déjelo ahí

ASEGÚRESE DE OBSERVAR LAS SIGUIENTES INSTRUCCIONES

• No suba el volumen tan alto que no pueda escuchar lo que está a su alrededor.

• Tenga cuidado o suspenda temporalmente el uso en situaciones potencialmente peligrosas.

Precaución de seguridad

Siempre observe las precauciones descritas aquí para evitar daños a usted mismo ya los demás y para evitar daños a la propiedad antes de que ocurra.

Batería interna recargable de iones de litio. Este dispositivo utiliza una batería interna recargable de iones de litio que debería durar toda la vida útil del dispositivo. Si sospecha que su batería puede estar descargada, intente cargarla varias veces. Si la batería no se puede recargar, consulte a la asistencia de Pioneer.

Salvaguardias importantes

⚠ ADVERTENCIA

• No instale este producto en su vehículo si su ubicación o uso obstruyan la vista despejada de la carretera por parte del conductor o la operación de cualquier bolsa de aire del vehículo. También es responsabilidad del conductor conocer y cumplir con las leyes, normas y regulaciones del lugar de conducción, incluidos, por ejemplo, los derechos de privacidad del pasajero, y no usar el dispositivo en ningún lugar donde esté prohibido su instalación o uso.

• Es posible que las leyes de su ubicación requieran que notifique a los pasajeros que un dispositivo de grabación está en uso. Si es así, debe colocar la etiqueta de aviso en un lugar claramente visible para sus pasajeros.

• Se debe evitar cualquier obstrucción u otra interferencia con la bolsa de aire, ya sea desplegada o no, o con una vista clara de la carretera y, en consecuencia, se requiere una instalación profesional.

• Recomendamos que este producto sea configurado e instalado por un técnico con capacitación y experiencia especiales en la electrónica móvil.

Informacion de seguridad Importante

⚠ ADVERTENCIA

• No permita que este producto tenga contacto con líquidos. Podría producirse una descarga eléctrica. Además, el contacto con líquidos podría ocasionar daños al producto, humo y sobrecalentamiento.

• Si entra líquido o sustancias extrañas dentro de este producto, estacione su vehículo en un lugar seguro, apague el interruptor de encendido (ACC OFF) y desenchufe el enchufe del encendedor de cigarrillos de inmediato, y consulte a su distribuidor o al

Centro de Servicio Pioneer autorizado más cercano. No use este producto en esta condición porque puede provocar un incendio por la descarga eléctrica u otro fallo.

• Si nota humo, ruido u olor extraño en este producto, o cualquier otra señal anormal en la pantalla LCD, apague la energía inmediatamente y consulte a su distribuidor o al Centro de Servicio Pioneer más cercano. El uso de este producto en esta condición puede causar daño permanente al sistema.

• No desmonte ni modifique este producto, ya que dentro hay componentes de alto voltaje que pueden causar una descarga eléctrica. Asegúrese de consultar a su distribuidor o al Centro de Servicio Pioneer autorizado más cercano para realizar inspecciones, ajustes o reparaciones internas.

Antes de usar este producto, asegúrese de leer y comprender completamente la siguiente información de seguridad

• No opere este producto si hacerlo desviará su atención de alguna manera de la operación segura de su vehículo. Siempre cumpla con las reglas de manejo seguro y siga todas las regulaciones de tráfico existentes. Si experimenta dificultades para operar este producto o leer la pantalla, estacione su vehículo en un lugar seguro y aplique el freno de estacionamiento antes de hacer los ajustes necesarios.

• Nunca coloque el volumen de este producto tan alto que no pueda escuchar el tráfico y los vehículos de emergencia.

• Mantenga este manual a la mano como una referencia para procedimientos de operación e información de seguridad.

• Ciertas funciones (como la visualización de la pantalla y ciertas operaciones de botones) ofrecidas por este producto podrían ser peligrosas (que podrían provocar lesiones graves o la muerte) y/o ser ilegales si se usan mientras conduce. La visualización de la pantalla y el funcionamiento del botón están deshabilitados para esto producto mientras el vehículo está en movimiento.

Para garantizar una conducción segura.

⚠ ADVERTENCIA

• En algunos países, la visualización de imágenes de video en una pantalla dentro de un

vehículo por personas que no sean el conductor puede ser ilegal. Donde se apliquen tales regulaciones, deben ser obedecidas.

Precauciones antes de conectar el sistema

⚠ **NOTAS**

• Instale firmemente este producto para que no se caiga de la ventana. Si este producto no está instalado firmemente, puede caerse por la ventana mientras conduce, y provocar un accidente. Inspeccione periódicamente este producto.

• Fije todo el cableado con abrazaderas de cable o cinta aislante. No permita que ningún cable desnudo quede expuesto.

• Es extremadamente peligroso permitir que los cables se enrollan alrededor de la columna de dirección o la palanca de cambios. Asegúrese de instalar este producto, sus cables y el cableado no pueden obstruir o dificultar la conducción.

• Es extremadamente peligroso permitir que los cables se enrollan alrededor de la columna de dirección o la palanca de cambios. Asegúrese de instalar este producto, sus cables y el cableado no pueden obstruir o dificultar la conducción.

• No coloque los cables en lugares expuestos a altas temperaturas. Si el aislamiento se calienta, los cables pueden dañarse, provocando un cortocircuito o un funcionamiento defectuoso y daños permanentes al producto.

•No acorte ningún cable. Si lo hace, es posible que el circuito de protección (portafusibles, fusor o filtro, etc.) no funcione correctamente.

•Nunca suministre energía a otros productos electrónicos si corta el aislamiento del cable de alimentación de este producto y conecta al cable. Se superará la capacidad actual del cable, lo que provocará un sobrecalentamiento.

Para evitar daños

⚠ **ADVERTENCIA**

Cuando reemplace el fusible, asegúrese de usar solo un fusible del valor nominal en este producto.

Precauciones antes de la instalación

⚠ NOTAS

Nunca instale este producto en lugares donde, o de una manera que:

• Podría lesionar al conductor o a los pasajeros si el vehículo se detiene repentinamente.

• Podría interferir con la operación del conductor del vehículo, como en el piso frente al asiento del conductor o cerca del volante o la palanca de cambios.

• Para garantizar una instalación correcta, asegúrese de utilizar las piezas suministradas de la manera especificada. Si no se suministran piezas con este producto, use piezas compatibles de la manera especificada después de que su distribuidor haya verificado la compatibilidad de las piezas. Si se usan piezas distintas a las suministradas o compatibles, pueden dañar las piezas internas de este producto o pueden aflojarse, y el producto puede desprenderse.

• No instale este producto donde pueda

(i) obstruir la visión del conductor,

(ii) perjudicar el rendimiento de cualquiera de los sistemas operativos o características de seguridad del vehículo, incluidos los botones de la lámpara de peligro de la bolsa de aire o

(ii) afectar la capacidad del conductor para operar el vehículo de manera segura.

• Nunca instale este producto delante o al lado del tablero de instrumentos, la puerta o el pilar desde donde se desplegaría una de las bolsas de aire de sus vehículos. Consulte el manual del propietario de su vehículo para consultar el área de despliegue de las bolsas de aire frontales.

• Consulte con su distribuidor más cercano si la instalación requiere agujeros de perforación u otras modificaciones del vehículo.

• Antes de realizar una instalación final de este producto, conecte temporalmente el cableado para confirmar que las conexiones son correctas y que el sistema funciona correctamente.

• No instale este producto en lugares sujetos a altas temperaturas o humedad, como:

-Lugares cerca de un calefactor, ventilación o aire acondicionado.

-Lugares que puedan estar expuestos a la lluvia, como cerca de la puerta o en el piso del

vehículo.

Precauciones para el enchufe del encendedor de cigarrillos

⚠ ADVERTENCIA

• Cuando use una fuente de alimentación en el vehículo, use el enchufe especial para el encendedor de cigarrillos. Si utiliza un enchufe no especificado, puede provocar incendios, descargas eléctricas o fallos del producto.

• Desenchufe el enchufe del cigarrillo después de usar el producto y cuando no lo vaya a utilizar durante un período prolongado. Dependiendo del vehículo, es posible que la toma de cigarrillos no se apague incluso cuando el motor está apagado o por este motivo, existe el riesgo de incendio o de una batería descargada.

• Inserte completamente el enchufe del encendedor de cigarrillos. El contacto deficiente puede ocurrir debido a las vibraciones durante la conducción, lo que resulta en una situación extremadamente peligrosa en la que la unidad se sobrecalienta.

• Inspeccione y limpie regularmente el material del encendedor de cigarrillos dentro de la toma del encendedor de cigarrillos, como las cenizas, puede causar la generación de calor debido a un mal contacto, lo que puede provocar incendios o descargas eléctricas.

Renuncia

• Dada la gran cantidad de variables y condiciones que pueden estar involucradas en un accidente, Pioneer no puede garantizar que cada accidente u ocurrencia activará la función de grabación en este dispositivo.

• Es posible que las funciones de este producto no funcionen correctamente debido a los efectos de la configuración, la forma en que se instala este producto, el estado de la tarjeta micro SD y las condiciones de conducción (incluidas las condiciones de la carretera).

• Si se colocan objetos de colores brillantes en el tablero de instrumentos, pueden reflejarse en el parabrisas delantero y la imagen de la cámara. No coloque objetos de colores brillantes en el tablero de instrumentos.

• No se garantiza que este producto sea efectivo como evidencia en un accidente.

• No se garantiza que este producto guarde videos en todas las situaciones.

• Es posible que no pueda reconocer las condiciones en la parte delantera del vehículo en el video grabado, dependiendo de las condiciones del paciente, como el clima y la hora.

• LED traff ic signals may appear as flashing or flickering when recorded with this product. The color may also not be correctly identifiable. Pioneer Corporation accepts no responsibility whatsoever for these phenomena.

• This product saves video before and after an acciden occurs by detecting the impact(acceleration)with the G-sensor(accelerometer). However, this product is not guaranteed to save video in all situations.

• Las señales de tráfico de LED pueden aparecer como parpadeando cuando se graban con este producto. El color también puede no ser correctamente identificable. Pioneer Corporation no acepta responsabilidad alguna por estos fenómenos.

• Este producto guarda el video antes y después de que ocurra un accidente al detectar el impacto (aceleración) con el sensor G (acelerómetro). Sin embargo, este producto no es garantizado para guardar video en todas las situaciones.

• Pioneer Corporation no acepta responsabilidad alguna por fallas en el producto o daños que ocurran debido al desgaste de la tarjeta microSD.

• Pioneer Corporation no garantiza que los problemas de la tarjeta microSD se repararán al formatear la tarjeta. Pioneer Corporation no es responsable de los archivos que se borran de la tarjeta microSD o de los daños que se producen al formatear la tarjeta. Formatee la tarjeta microSD de acuerdo con su criterio y bajo su propia responsabilidad.

Precauciones de uso

⚠ Precauciones cuando manipula este producto

• El controlador puede configurar el dispositivo manualmente para guardar el video para ayudarlo a monitorear el rendimiento del conductor.

• Hay límites en el alcance del video que se puede grabar con este producto (→ "Especificaciones"). Primero, verifique el video que se grabará antes de usar este producto.

• Tenga cuidado de no infringir la privacidad de cualquier tema en el video grabado con este producto cuando use dicho video. Usted es completamente responsable por el uso de dicho video. El video grabado con este producto puede incluir información personal, como números de placa de vehículo.

• Cuando este producto no está completamente cargado inmediatamente después de la compra y la alimentación de este producto se detiene (el motor está apagado y el cable de alimentación del encendedor de cigarrillos está desenchufado), el tiempo de grabación puede ser menor o este producto no podrá grabar video

• La batería interna es una parte consumible. El tiempo de funcionamiento disminuirá lentamente a medida que la batería se carga repetidamente. Póngase en contacto con la asistencia de Pioneer si cree que el tiempo de funcionamiento es demasiado corto.

• Si este producto se usa cerca de otro dispositivo con el uso de GPS, como el sistema de navegación de automóvil, es posible que ese dispositivo no pueda recibir temporalmente las ondas de radio de los satélites GPS debido a la interferencia de radio. También puede haber un impacto negativo en las funciones de los dispositivos circundantes.

• Pioneer no ofrece un servicio de recuperación de datos para archivos dañados o eliminados.

Estructura del producto

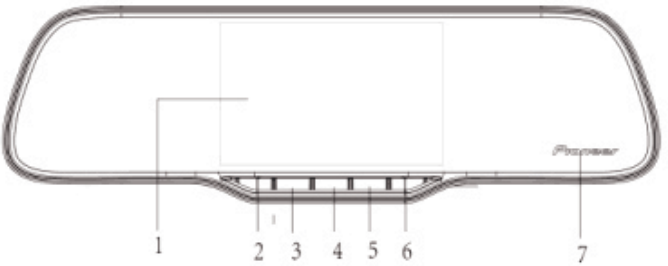

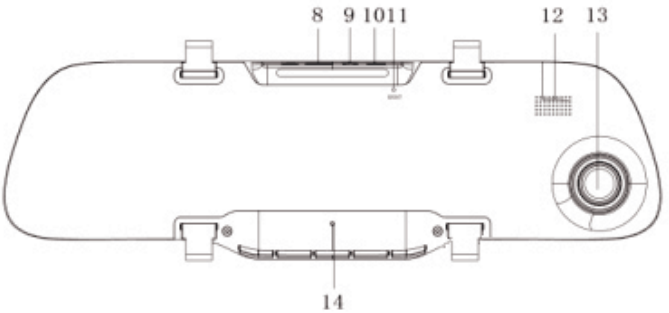

1. Pantalla de visualización; 2. Botón de encendido; 3. Botón arriba / Cambio de imagen de lente de cámara; 4. Botón Abajo / Botón Silencio / Monitoreo de Estacionamiento; 5. Botón OK / Botón de grabación de video / Botón de fotografía; 6. Botón de menú / Botón de modo / Botón de bloqueo de grabación de video urgente; 7. Espejo de vidrio; 8. Ranura para tarjeta TF; 9. Interfaz de cámara postensada; 10. Cargador de vehículo / interfaz USB; 11. Restablecer el agujero; 12. Altavoz; 13. Lente de la cámara; 14. Agujero del micrófono;

Preparación para el uso inicial

Antes de instalar el producto

⚠ NOTAS

• Primero, verifique con el fabricante del vehículo sobre las precauciones relacionadas con el trabajo de instalación cuando instale el producto en un vehículo equipado con bolsas de aire. De lo contrario, existe un riesgo de mal funcionamiento de bolsas de aire.

• Siempre utiliza las piezas incluidas como se especifica. Existe el riesgo de fallo del producto si se utiliza otras piezas.

• Instale este producto en un lugar donde no obstaculice el equipo del vehículo y la capacidad de conducción

Consejos de instalación

Antes de instalar y asegurar el producto

• Primero, conecte temporalmente este producto y confirme que funciona correctamente, y luego instálelo. Si el producto no funciona correctamente, compruebe de nuevo si hay un error en la conexión

Antes de aplicar la cinta de doble cara

• Limpie la ubicación donde se aplicará la cinta de doble cara

La cinta de doble cara no se puede volver a aplicar otra vez y se puede despegar debido a que su poder adhesivo se debilitará. Instale temporalmente este producto y revise cuidadosamente el enrutamiento del cable antes de aplicar la cinta de doble cara

Precaución de instalación

• Este producto solo se puede instalar en el parabrisas delantero. No lo instale en ningún otro lugar dentro o fuera

• Instale siempre este producto en la posición especificada del parabrisas delantero y dentro de las dimensiones especificadas

• Dependiendo del vehículo, puede que no sea posible instalar este producto en la posición especificada y dentro de las dimensiones especificadas. Consulte con su distribuidor o con la Estación de Servicio de Pioneer autorizada más cercana para obtener detalles.

• No cubra este producto ni ensucie la lente.

• No coloque objetos reflectantes cerca de la lente

• Tenga cuidado al manipular este producto para que no se caiga y no toque la lente.

• La calidad de grabación puede verse afectada si el parabrisas delantero del vehículo está recubierto o si ha sido especialmente tratado

• Elija un lugar de trabajo libre de polvo y escombros en el aire.

• Cuando la temperatura sea baja o haya condensación en el vidrio, encienda el calentador y el descongelador para calentar la ventana a fin de evitar una mala adhesión de la cinta de doble cara

- **Equipo de instalación**

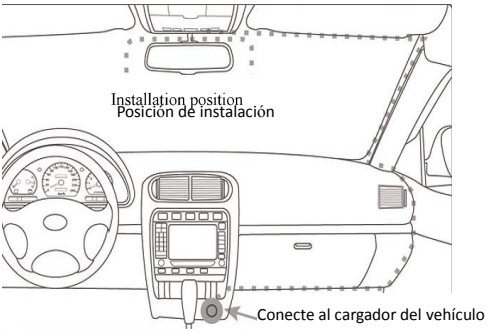

1. Arregle la línea de alimentación del vehículo de acuerdo con la situación interna específica del vehículo para evitar influir en la visión de conducción, y la caja negra del automóvil se fijará en el espejo interior original del vehículo y ajustará la posición de la lente de la cámara para garantizar horizontal al suelo y obtener un ángulo de visión más completo.

2. No instale el dispositivo en ningún lugar que pueda distraer la atención o que pueda bloquear la vista.

3. Algunos vehículos aún tienen energía para el dispositivo después del apagado. Por lo tanto, desconecte la fuente de alimentación del vehículo antes de dejarlo para evitar accidentes.

- **Opción de tarjeta de memoria**

1. Utilice la tarjeta TF de Clase 10 y superior, para garantizar registros más completos, utilice la tarjeta TF de 8GB y superior.
2. Antes del primer uso de la tarjeta TF, use este dispositivo para formatearlo.

Capacidad de la tarjeta	Tiempo de grabación de video 720P
32GB	120 min
16GB	60 min
8GB	30 min
Los datos anteriores son solo para referencia	

2. Instrucciones de la función del botón

1. Botón de encendido / botón de encendido/apagado de la luz de fondo de la pantalla

Función 1: Función de encendido / apagado

Bajo el estado de apagado, mantenga presionado el [Botón de encendido] durante 1 segundo para iniciar la alimentación, y este dispositivo comienza a funcionar.

Bajo el estado de inicio, mantenga presionado el [Botón de encendido] durante 3 segundos para guardar automáticamente los documentos de grabación de video y la configuración del usuario y apagar.

Función 2: Botón de encendido / apagado de la luz de fondo de la pantalla

En el modo de inicio, cuando la pantalla se ilumine, presione brevemente el [Botón de encendido] para apagar la luz de fondo de la pantalla, presione brevemente el [Botón de encendido] nuevamente para encender la luz de fondo

2. Botón de menú / botón de modo / botón de bloqueo de grabación de video urgente

Función 1: función de bloqueo urgente

En el modo de grabación de video, para evitar que se cubran los documentos de video actuales, mantenga presionado el [Botón Menú] durante la grabación de video para iniciar la función de bloqueo urgente, y luego aparecerá un icono de bloqueo de documentos en la pantalla superior, y la grabación de video del accidente se guardará como una imagen especial que no se cubrirá.

Función 2: función de menú

Bajo el estado de espera, mantenga presionado el [Botón Menú] para ingresar a la lista de configuración de la función del menú principal, presione brevemente el [Botón Arriba] o el [Botón Abajo] para seleccionar el elemento relevante a configurar, presione brevemente el [Botón OK] para confirmar. Presione el [Botón Menú] después de realizar el ajuste hasta que salga de la función de ajuste del menú. (Los métodos de configuración del menú son los mismos en el modo de grabación de video y en el modo de fotografía, y bajo el modo de reproducción, presiónelo durante un tiempo para eliminar los documentos desbloqueados).

Función 3: función de cambio de modo

Bajo el estado de espera, presione brevemente el [Botón Menú] para cambiar entre los diferentes modos (grabación/fotografía/reproducción de video).

3. Botón Arriba

Función 1: función de página arriba

Bajo la Configuración del Menú y el Modo de Reproducción, presione brevemente el [Botón Arriba] para operar la función de página arriba.

4. Botón Abajo / Botón Silencio / Monitoreo de Estacionamiento

Función 1: función de página abajo

Bajo la Configuración del Menú y el Modo de Reproducción, funcionará la función de página abajo.

Función 2: desactivar la función de grabación

Bajo el modo de grabación de video, presione brevemente el [Botón Abajo] para desactivar la función de grabación, y en este momento el ícono del micrófono se convertirá en un ícono de prohibición que indica que la función de grabación se ha desactivado. Presione de nuevo brevemente para iniciar la grabación, y el icono de prohibición desaparecerá, lo que indica que la grabación ha comenzado.

Función 3: Función de monitoreo de estacionamiento

Bajo el modo de grabación de video, mantenga presionado el [Botón Abajo] para

cambiar: ingrese / salga del modo de monitoreo de estacionamiento. El indicador de icono correspondiente se mostrará en la pantalla superior.

5. Botón OK/botón de grabación de video/botón de fotografía/botón de reproducción

Función 1: Botón OK

Bajo el estado del modo de grabación de video en espera/Modo de fotografía/Modo de reproducción; ingrese al modo de menú, presione brevemente el [Botón Arriba/Botón Abajo] para navegar, presione brevemente el [Botón OK] para confirmar.

Función 2: inicio/apagado de la función de grabación de video

En el modo de grabación de video, presione brevemente el [Botón OK] para iniciar la grabación del video, presione brevemente el [Botón OK] nuevamente para detener la grabación del video.

Función 3: Botón de fotografiar

En el modo de fotografía, presione brevemente el [Botón OK] para tomar una foto.

Función 4: botón de reproducción de documentos

En el modo de exploración de documentos, presione brevemente el [Botón OK] para reproducir el video, y presione nuevamente el [Botón OK] nuevamente para pausar

Introducción de la función

1. Usar la función de grabación automática

Arranque el motor del automóvil, la caja negra del automóvil se iniciará automáticamente y activará la función de grabación de video, y el indicador de carga se iluminará. Apague el motor del automóvil, la caja negra del automóvil guardará automáticamente el contenido de la grabación y se apagará. La imagen grabada se guardará en la tarjeta TF por segmento, y cuando la tarjeta TF esté completamente ocupada, la caja negra del automóvil cubrirá la imagen grabada

anteriormente. Usted puede configurar el segmento de tiempo de grabación en el menú, y el rango incluye 3 niveles, incluido 1 min / 2 min / 3 min.

[Nota]

a. Si selecciona cualquier nivel entre los niveles mínimos de "1/2/3", una vez que la tarjeta TF esté completamente ocupada, la caja negra del automóvil cubrirá la imagen grabada anteriormente;

b. Los documentos de grabación de video y fotografía de la cámara delantera y trasera se guardarán respectivamente en el "archivo DCIMA" y "archivo DCIMB" en el contenido "DCIM" de la tarjeta TF.

2. Usar la función de grabación manual

Mantenga presionado el [Botón OK] de la caja negra del automóvil durante 1 segundo, y la caja negra del automóvil iniciará y comenzará la grabación automáticamente. Mantenga presionado el [Botón de encendido] durante 3 segundos para apagarse, y la caja negra del automóvil guardará automáticamente las grabaciones y se apagará.

3. Usar la función de fotografiar

Bajo el estado de inicio, presione brevemente el [Botón de modo] para ingresar al modo de fotografía, el icono de la cámara de video que se muestra en la esquina superior izquierda de la pantalla se convierte en una cámara de fotografía, y presione brevemente el [Botón OK] para fotografiar. Presione brevemente el [Botón de modo] dos veces para volver al modo de grabación de video.

4. Función de inducción de colisión

Hay un inductor de colisión incorporado (G-sensor), y si hay una colisión severa en el vehículo, la caja negra del automóvil bloqueará el video en el momento del accidente para guardarlo como una imagen especial, y mientras tanto aparecerá un ícono de bloqueo en la pantalla superior. La imagen bloqueada no será cubierta circularmente.

[Aviso] a. Los nombres de los documentos de grabación de video bloqueados comenzarán como LOC y los documentos de grabación originales comenzarán

como REC.

b. El inductor de colisión (sensor G) admite el control de sensibilidad, y usted puede modificarlo o configurarlo en el menú según la necesidad real.

5. Un botón para la función de bloqueo

Este dispositivo tiene un botón para la función de bloqueo y puede bloquear las imágenes que deben guardarse sin estar cubiertos circularmente. Bajo el estado actual del modo de grabación de video, presione brevemente el [Botón Menú] y la caja negra del automóvil bloqueará la imagen.

6. Configruación de fecha y hora

Bajo el estado de espera, presione brevemente el [Botón Menú] para ingresar al menú de configuración del sistema, presione brevemente el [Botón Arriba]/[Botón Abajo] y mueva el cursor al elemento Fecha. Presione brevemente el [Botón OK] para ingresar, y presione brevemente el [Botón Menú] para cambiar entre Año, Mes, Día, Hora, Minuto y Segundos, y presione brevemente el [Botón Arriba]/[Botón Abajo] para realizar la hora correspondiente agregando o restando, y presione brevemente el [Botón OK] después de que se realice la configuración y luego salga.

[Nota] Para registrar efectivamente la fecha y hora de obtención de la evidencia del accidente de tránsito del vehículo, configure la fecha y la hora correctas antes de usar este dispositivo.

7. Un botón para la función de silencio

Bajo el estado de trabajo, presione brevemente el [Botón Abajo]; el ícono del micrófono en la pantalla superior se convertirá en ícono de prohibición, indica que la grabación de video o la función de grabación se ha desactivado, y en este momento la caja negra del automóvil grabará la imagen en lugar de sonido. Presione brevemente el [Botón Abajo] nuevamente, y el ícono de prohibición del micrófono en la pantalla superior desaparecerá, e indica que la función de grabación está restaurada.

[Aviso] La configuración se guardará automáticamente, y no es necesario

configurar la función de silencio después de volver a iniciarla.

8. Modo de memorizador

Conecte la caja negra del automóvil a la interfaz USB de la computadora a través del cable de datos, y la pantalla mostrará tres modos opcionales, incluyendo memorizador, cámara de PC y modo de video. Presione brevemente el [Botón Arriba]/[Botón Abajo] para seleccionar el elemento del memorizador, luego presione brevemente el [Botón OK] para ingresar al modo de memorizador.

9. Reproducción de documentos de video

Presione brevemente el [Botón de modo] dos veces en el estado de inicio para cambiar al modo de reproducción. Presione brevemente el [Botón Arriba]/[Botón Abajo] para encontrar el documento necesario para reproducirlo, y presione brevemente el [Botón OK] para reproducir. Salga del modo de reproducción y presione brevemente el [Botón de modo].

10. Monitoreo del aparcamiento.

Registrará 30 segundos y se apagará bajo el estado de apagado. Ingresará automáticamente la grabación de video de ciclo normal después de 15 segundos de bloqueo de la grabación de video en un estado diferente al apagado. Cuando la función de monitoreo de estacionamiento está en funcionamiento, bajo el estado de apagado, si el vehículo está ligeramente sacudido, el video negro del automóvil se activará automáticamente para la grabación y el bloqueo de video; si está en el estado de apagado, la duración de la grabación del video será de 15 segundos antes de apagarse. Habrá bloqueo de grabación de vídeo que no sea el apagado.

[Nota] Esta función necesita soporte de hardware.

11. Detección de movimiento

Ingrese al menú bajo el modo de grabación de video, inicie la función de detección de movimiento, cuando se detecte un cambio en la imagen, la grabación automática de video guardará el video de 10 segundos.

12. Retroceso visual

En primer lugar, conecte la caja negra del automóvil a la fuente de alimentación del cargador del vehículo, conecte la cámara de postensado en la ranura AV-IN y conecte los cables negro y rojo de la cámara Stay Wire a la luz de respaldo. Enchufe el cargador del vehículo, y el dispositivo iniciará automáticamente el estado de grabación de video y mostrará la imagen de respaldo cuando realice la copia de seguridad. Cuando se desactiva la función Visual Back Off, el dispositivo retornará automáticamente el modo de grabación de video.

Características de producto

- Diseño sobresaliente con una elegante carcasa metálica.

- Lente gran angular de alta resolución, más conveniente para la grabación de video de alta resolución en todas las ocasiones y fácil de transportar.

- Un dispositivo de sensibilización especialmente desarrollado para la caja negra del automóvil, puede capturar imágenes más claras en ocasiones oscuras.

- La función de grabación de video en circulación, elimina automáticamente los archivos antiguos para grabar los nuevos.

- Encendido automático y función de grabación de video al arrancar el vehículo.

- Haciendo coincidir el chip triaxial tridimensional de detección de la gravedad, se bloquea automáticamente para proteger los archivos de video según el estado de conducción del vehículo.

- Grabaciones delanteras y traseras, y soporte de copia de seguridad visual.

- Con el modo de monitoreo de estacionamiento interno para ver su automóvil de manera general y de tiempo completo

Especificaciones técnicas

Tamaño de la pantalla LCD	Pantalla digital de alta definición de 4.3 pulgadas
Lente de la cámara	Lente gran angular de filtración de luz multicapa de alta resolución
Resolución de la cámara de posposición	640x480
Idioma de los elementos de selección	Inglés (English) / Español (Spanish) / Português (Portuguese)
Relación de resolución de video	720P
Formato de video	AVI
Formato de fotografia	JPEG
Micrófono/Altavoz	incorporado
Grabación incorporada	Altavoz Hi-Fi
Velocidad de transmisión	USB2.0
Interfaz de potencia	5V 1A
Batería	Batería de polímero de litio incorporada
Dimensión límite de producto	312.4mmx93.8mmx30.5mm
Calidad	319g

Accesorios de este dispositivo: cargador de vehículo, amarre, cámara de postensado, libro de instrucciones, tarjeta de servicio posventa.

Nota: Este producto se reserva los derechos de modificación para diseño y especificaciones, la modificación se realizará sin previo aviso. Si hay alguna diferencia, por favor, sujeto al producto real.

Nota

Hay dos bandas para la fijación secordaria en caso de que el soporte de succión esté roto. Puede encontrar la imagen de abajo para su referencia.

Selección de tarjeta SD Recomendada:

1. Utilice la tarjeta SD de la marca para el dispositivo. Por ejemplo la marca SanDisk, la marca Kingston, etc.

2. Velocidad de la tarjeta: Clase 10 arriba

Método de cableado de la cámara trasera:

A: inserte en el puerto de entrada AV del VREC-200CH

B: insertar con el puerto C. Por favor, tenga en cuenta que el pin del puerto B y el agujero de C deben coincidir.

D: insertar con 12V batería de lámpara de respaldo

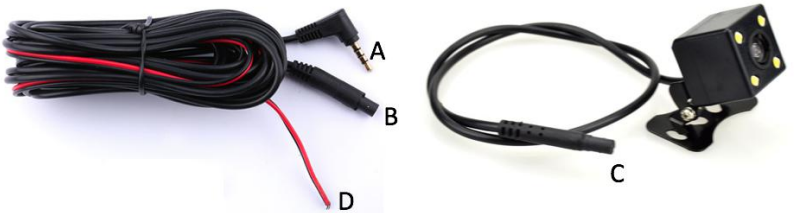

Instalación de los cables de la cámara trasera:

La cámara trasera no se enciende	Problema de instalación	Instale la cámara trasera de acuerdo con la guía de instalación de la cámara trasera manual.
		Por favor, acuda al proveedor profesional de servicios de automóviles para obtener ayuda con la instalación.
	No usa nuestro cargador de automóvil estándar	Por favor, utilice nuestro cargador de automóvil estándar en la caja de regalo
	La cámara trasera no se ha insertado correctamente en el puerto AV-IN.	Por favor, saque la cámara trasera e insértela de nuevo.

El sistema de la DVR no se puede encender	Podría usar la tarjeta de memoria dañada.	Recomendado: 1. Utilice la tarjeta SD de la marca para el dispositivo. Por ejemplo la marca SanDisk, la marca Kingston, etc. 2. Velocidad de la tarjeta: Clase 10 arriba
	No usa nuestro cargador de automóvil estándar	Por favor, utilice nuestro cargador de coche estándar en la caja de regalo
	Accidente de FW	Reescribe el FW

PIONEER (HK) LIMITED
5/F.,909 Cheung Sha Wan Road, Kowloon, Hong Kong