Passo 01

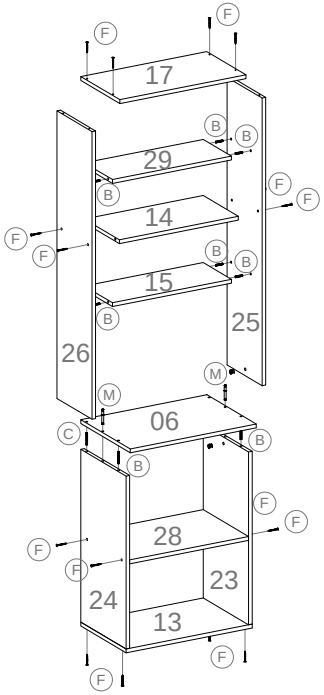

COM O MÓVEL DEITADO, INICIE A MONTAGEM DO PANELEIRO.

Passo 02

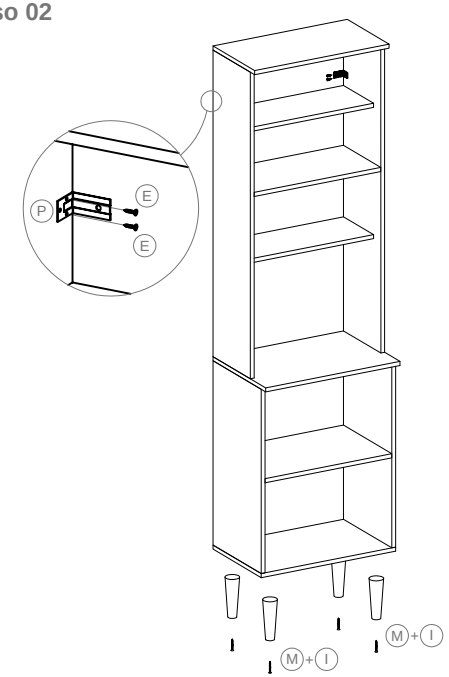

APÓS O MÓVEL MONTADO, FIXE AS SAPATAS.

Passo 03

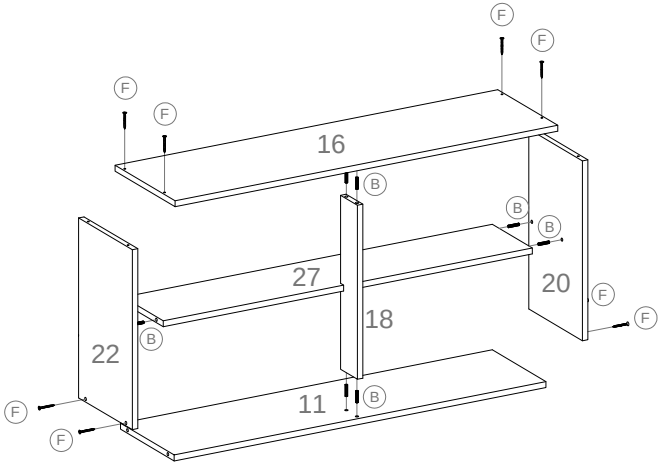

AINDA COM O MÓVEL NO CHÃO, MONTE O AÉREO DUPLO.

Passo 04

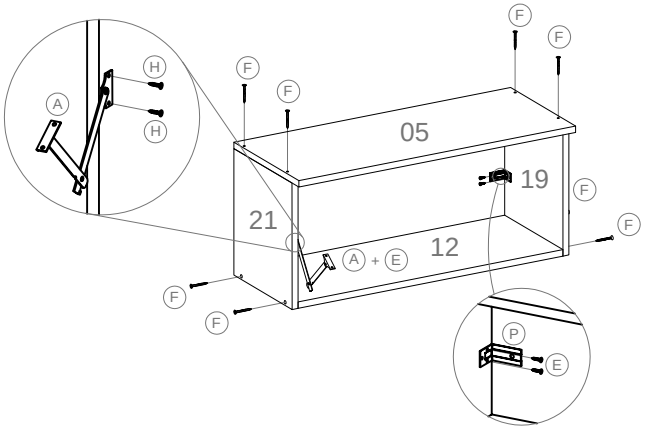

MONTE O AÉREO GELADEIRA E ADICIONE OS ACESSÓRIOS INDICADOS.

Passo 05

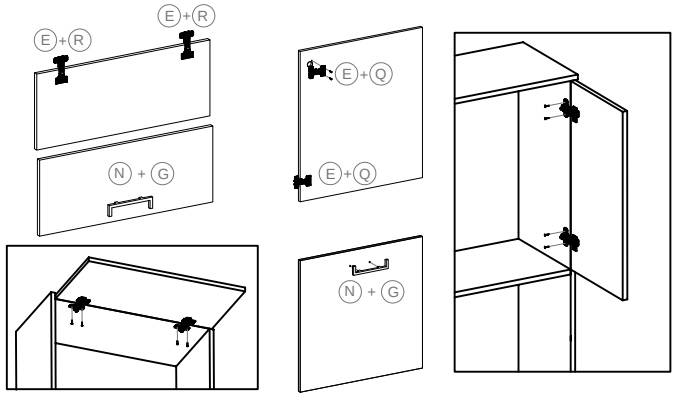

OBS.: PARA QUE A FIXAÇÃO DAS DOBRADIÇAS SEJA CORRETA JUNTO AO MÓVEL, SIGA O PASSO A PASSO .

- FIXAR A DOBRADIÇA JUNTO AO CALÇO NA PORTA COM PARAFUSO 3,5 X 12.
- APÓS DEIXAR A PORTA RENTE A LATERAL DO PRODUTO, PARAFUSE O CALÇO NA PARTE INTERNA DA LATERAL DO MÓVEL.

FIXE AS DOBRADIÇAS E OS PUXADORES DAS PORTAS.

Passo 06

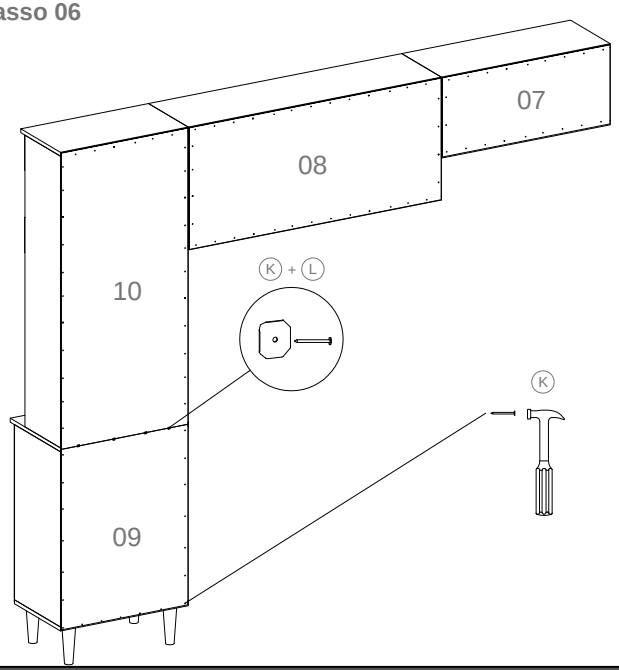

PARA FINALIZAR, FIXE OS FUNDOS DOS MÓDULOS E DEPOIS FAÇA A MONTAGEM E FIXAÇÃO DA COZINHA LORENA NA PAREDE.